Велотренажер Protrain K9003W-TFT

РУКОВОДСТВО ПОЛЬЗОВАТЕЛЯ

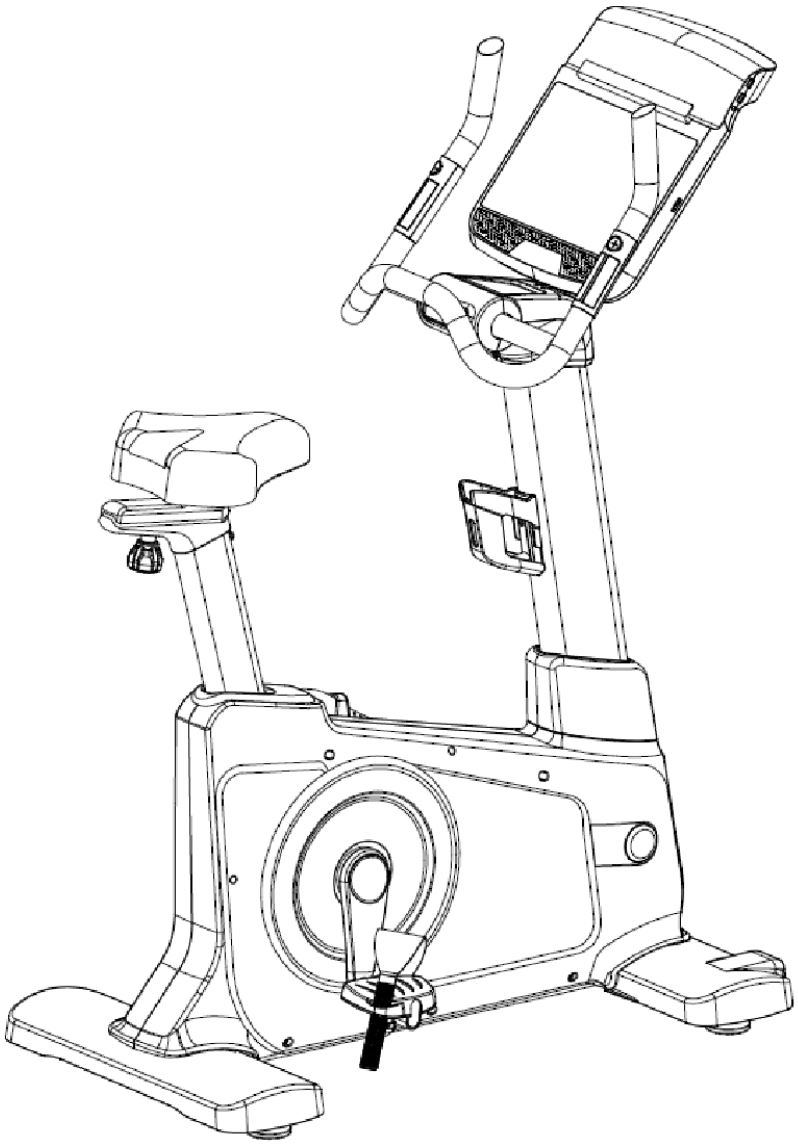

ВАЖНО!

Пожалуйста, прочтите инструкцию внимательно перед использованием оборудования.

Сохраните данное руководство для дальнейшего пользования.

Технические характеристики данного тренажера могут незначительно отличаться от иллюстраций и могут быть изменены без предварительного уведомления.

Перед началом

Спасибо, что Вы выбрали наш тренажер! Для безопасности и лучших результатов перед началом использования оборудования внимательно прочитайте руководство.

Перед сборкой, извлеките все компоненты из коробки и убедитесь, что все детали, входящие в комплект, в наличии. Инструкция по сборке изложена поэтапно и с иллюстрациями.

ВАЖНЫЕ ПРАВИЛА БЕЗОПАСНОСТИ

МЕРЫ ПРЕДОСТОРОЖНОСТИ

УБЕДИТЕСЬ, ЧТО ВЫ ПОЛНОСТЬЮ ПРОЧЛИ РУКОВОДСТВО ПОЛЬЗОВАТЕЛЯ ПЕРЕД СБОРКОЙ И ИСПОЛЬЗОВАНИЕМ ОБОРУДОВАНИЯ. В ЧАСТНОСТИ, ОБРАТИТЕ ВНИМАНИЕ НА СЛЕДУЮЩИЕ МЕРЫ ПРЕДОСТОРОЖНОСТИ:

01- Перед первым использованием тренажера проверьте все винты, гайки и другие соединения, убедитесь, что тренажер безопасен для эксплуатации.

02- Установите тренажер на ровную сухую поверхность, не допускайте попадания влаги и воды.

03- Подложите что-нибудь (например, резиновый коврик или деревянную доску) под тренажер в месте сборки, чтобы избежать загрязнения и пр.

04- Перед тем, как начать тренировку, уберите всё вокруг тренажера в радиусе 2 метров.

05- Не используйте агрессивные чистящие средства для ухода а тренажером. Используйте только прилагаемые или рекомендуемые инструменты для сборки или ремонта тренажера. После тренировки сразу протирайте тренажер от пота.

06- Неправильные или чрезмерные тренировки могут повлиять на Ваше здоровье. Проконсультируйтесь с врачом перед началом программы тренировок. Он определит максимальные показатели (пульса, мощности, продолжительности тренировки), до которых Вы можете тренироваться, а также предоставит точную информацию во время выполнения программы тренировок. Этот тренажер не подходит для терапевтических целей.

07- Пользуйтесь тренажером только, если он находится в исправном состоянии. Используйте только оригинальные детали для любого вида ремонта.

08- На тренажере одновременно может тренироваться только один человек.

09- Носите только спортивную одежду и обувь во время тренировки. Ваша обувь должна быть подходящей именно для этого вида тренировок.

10- Если Вы чувствуете головокружение, тошноту или другие симптомы недомогания, прекратите тренировку, обратитесь к врачу немедленно.

11- Дети и люди с физическими дефектами могут пользоваться тренажером только в присутствии других людей, которые могут оказать помощь.

12- Мощность тренажера увеличивается с увеличением скорости и наоборот.

13- Чтобы снизить риск поражения электрическим током, возникновения пожара, получения ожогов или других возможных травм, изучите данное руководство, а также примите необходимые меры предосторожности до начала тренировок.

ВНИМАНИЕ! ПЕРЕД ТЕМ, КАК НАЧАТЬ ЛЮБУЮ ПРОГРАММУ ТРЕНИРОВОК, ПРОКОНСУЛЬТИРУЙТЕСЬ С ВРАЧОМ. ЭТО ОСОБЕННО ВАЖНО ДЛЯ ЛЮДЕЙ СТАРШЕ 35 И ЛЮДЕЙ, У КОТОРЫХ РАНЕЕ ИМЕЛИСЬ ПРОБЛЕМЫ СО ЗДОРОВЬЕМ. ПРОЧИТАЙТЕ ВСЕ ИНСТРУКЦИИ ПЕРЕД ИСПОЛЬЗОВАНИЕМ ЛЮБОГО ФИТНЕС-ОБОРУДОВАНИЯ.

СОХРАНИТЕ ЭТУ ИНСТРУКЦИЮ / Максимальный вес пользователя: 180 кг

CXEMA

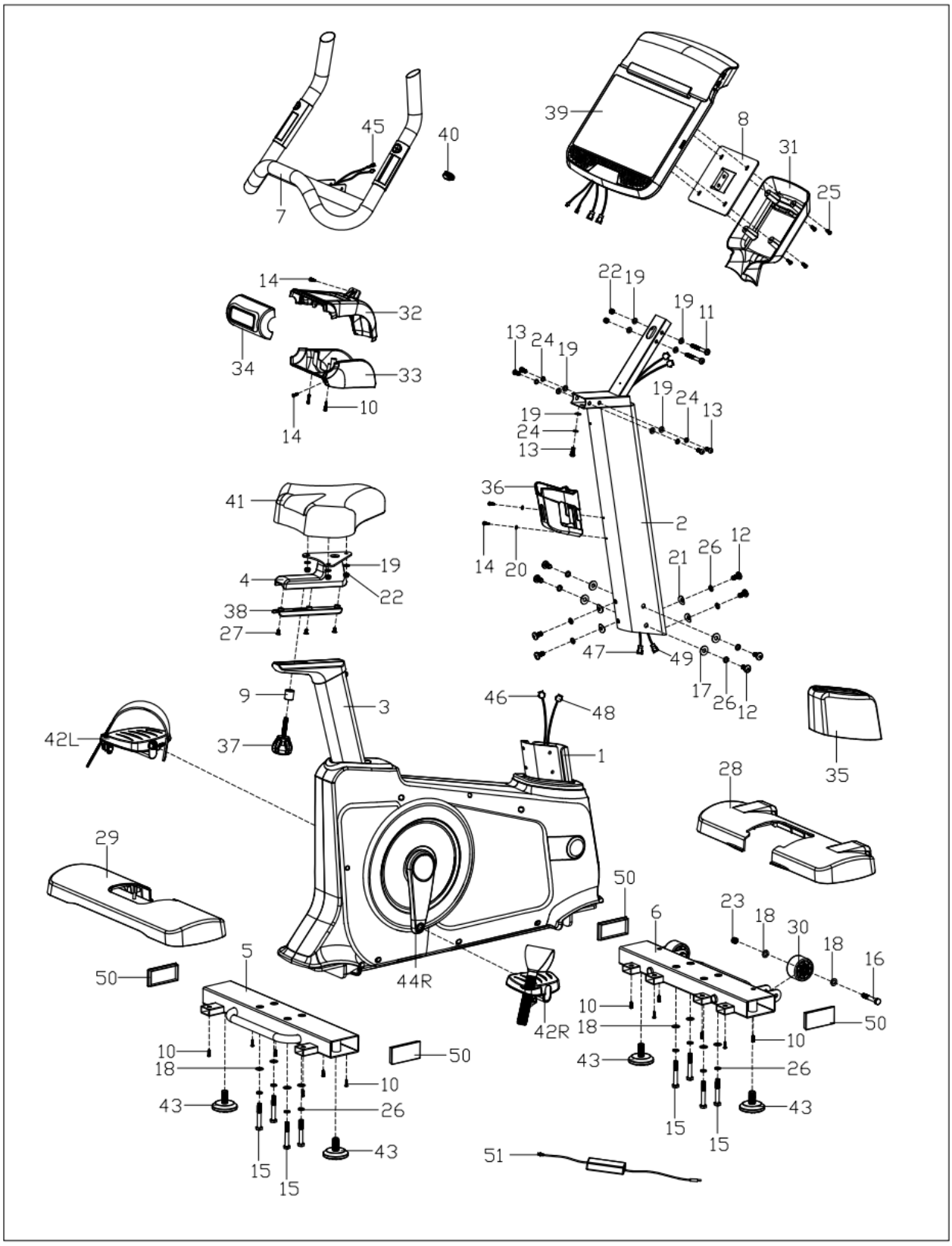

39
8
31
25
45
40
7
14
32
34
33
10
14
22
19
19
11
13
24
19
19
24
13
19
24
13
36
2
41
14
20
21
26
12
19
4
22
38
27
47
49
17
26
12
9
3
46
48
42L
37
1
35
28
29
50
6
23
18
30
18
16
5
50
44R
42R
10
18
50
10
18
50
43
26
10
43
26
43
15
15
15
15
51

СПИСОК ДЕТАЛЕЙ

№	Описание	Кол-во	№	Описание	Кол-во
1	Основная рама	1	26	Пружинная шайба d10	16
2	Стойка	1	27	Крестовой винт M6x12	3
3	Стойка сиденья	1	28	Крышка переднего стабилизатора	1
4	Горизонтальная подседельная рама	1	29	Крышка заднего стабилизатора	1
5	Задний стабилизатор	1	30	Транспортировочный ролик	2
6	Передний стабилизатор	1	31	Задняя крышка консоли	1
7	Рукоятки	1	32	Верхняя крышка консоли	1
8	Компьютерный блок	1	33	Нижняя крышка консоли	1
9	Втулка	1	34	Передняя крышка консоли	1
10	Саморез с крестообразным шлицем ST4.2x18	14	35	Крышка стойки	1
11	Шестигранный болт M8x70 xL15	2	36	Держатель для бутылки	1
12	Болт с шестигранной головкой M10×20	8	37	Болт	1
13	Болт с шестигранной головкой M8x20	5	38	Рама сиденья	1
14	Крестовой винт M5x15	4	39	Консоль	1
15	Болт с шестигранной головкой M10x70 xL25	8	40	Торцевая крышка	1
16	Болт с шестигранной головкой M10x65 xL15	2	41	Сиденье	1
17	Плоская шайба D26xd10x2	4	42L/R (лев./прав.)	Педаль	1/1
18	Плоская шайба D20xd10x2	12	43	Регулирующая ножка	4
19	Плоская шайба D16xd8x1.5	12.	44L/R (лев./прав.)	Шатун	1/1
20	Плоская шайба D10xd5x1	2	45	Провод контактного датчика	2
21	Изогнутая шайба Ф10.2xФ25x2	4	46	Соединительный провод консоли 1	1
22	Гайка с нейлоновой вставкой M8	5	47	Соединительный провод консоли 2	1
23	Гайка с нейлоновой вставкой M10	2	48	Соединительный провод осветительной панели 1	1
24	Пружинная шайба d8	5	49	Соединительный провод осветительной панели 2	1
25	Крестовой винт M5x15	4	50 51	Квадратная крышка Адаптор	4

ПРИМЕЧАНИЕ:

Большая часть деталей упакована отдельно, но некоторые компоненты оборудования предварительно собраны. В этом случае, достаньте/разберите деталь и переустановите так, как этого требует инструкции по сборке.

Точно следуйте инструкции, запишите, где находилась деталь, согласно предварительной сборке.

Прежде чем приступить к работе, полностью ознакомьтесь с руководством и процессом сборки.
Несмотря на то, что данное изделие может быть собрано одним человеком, мы рекомендуем обратиться за помощью к другому человеку. Это особенно удобно при сборке нескольких деталей одновременно или перемещении оборудования.
Совет по сборке: всегда предварительно подготавливайте детали, необходимые для следующего этапа сборки.

ИНСТРУКЦИЯ ПО СБОРКЕ

Шаг 1:
Извлеките упаковочную трубку (A) из основной рамы (1). Уберите упаковочную трубку (A), она может пригодиться для использования в дальнейшем.

Прикрепите задний (5) и передний стабилизаторы (6) к основной раме (1), используя болты с шестигранной головкой (15), пружинные (26) и плоские шайбы (18).

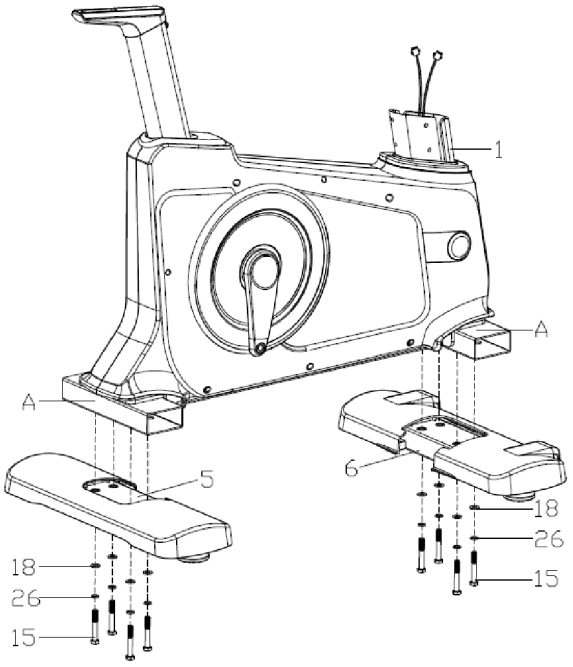

Шаг 2:

Прикрепите педали (42L/R) к шатунам (44L/R) соответственно их маркировкам с помощью гаечного ключа.
Примечание: маркировки “L“ и “R” обозначают левую и правую стороны. Педаль (L) должна закручиваться против часовой стрелки относительно шатуна (L). Напротив, педаль (R) должна закручиваться по часовой стрелке относительно шатуна (R).

Примечание: перед тренировкой убедитесь, что педали надежно зафиксированы, чтобы избежать повреждения резьбы педалей или шатунов, регулярно это проверяйте.

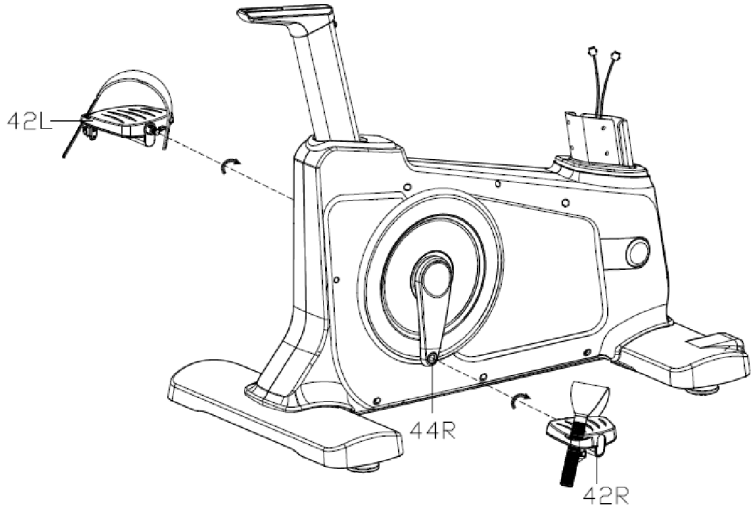

Шаг 3:

Прикрепите сиденье (41) к горизонтальной подседельной раме (4) с помощью гайки с нейлоновой вставкой (22) и плоской шайбы (19).

Установите подседельную раму (4) в подходящее положение, затем прикрепите горизонтальную подседельную раму (4) к стойке сиденья (3) с помощью болта (37) и втулки (9).

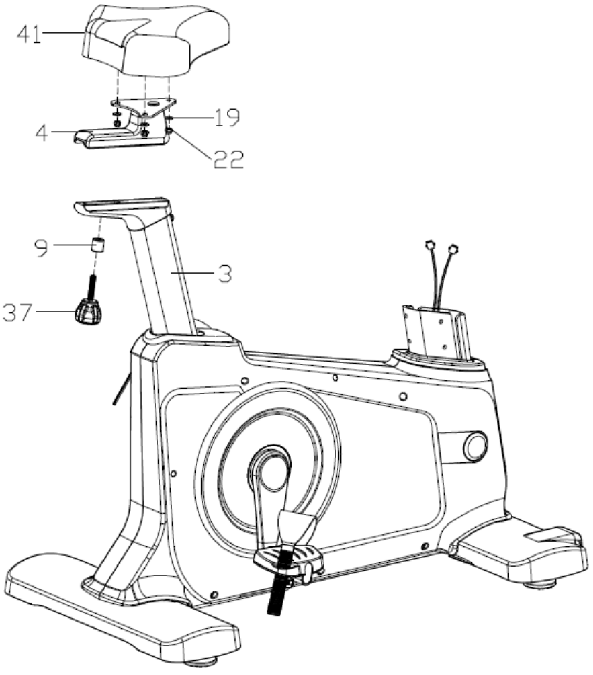

Шаг 4:
Сдвиньте вниз крышку стойки (35) до стойки (2).

Соедините между собой провода консоли 1 и 2 (46 и 47) и соединительные провода осветительной панели 1 и 2 (48 и 49).

Прикрепите стойку (2) к основной раме (1) с помощью шестигранных болтов (12), пружинных (26) и плоских шайб (17), а затем закройте их крышкой (35).

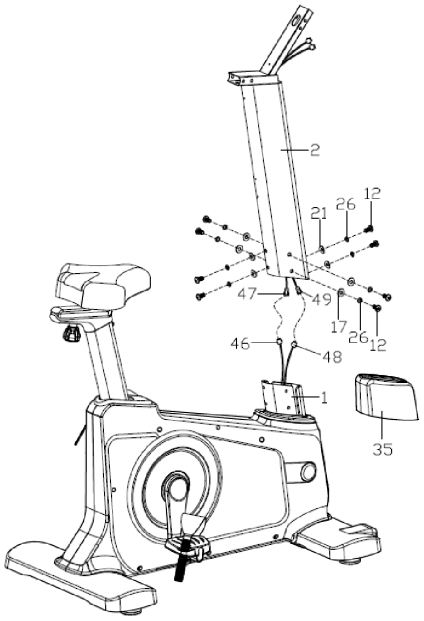

Шаг 5:
Пропустите провод контактного датчика (45) через стойку (2) и прикрепите рукоятки (7) к стойке (2) с помощью шестигранных болтов (13), пружинных (24) и плоских шайб (19).

Прикрепите верхнюю (32) и нижнюю (33) крышки консоли к стойке (2) с помощью самореза (10) и винтов (14) с крестообразным шлицем. Закрепите переднюю крышку консоли (34) на верхней (32) и нижней (33) крышках.

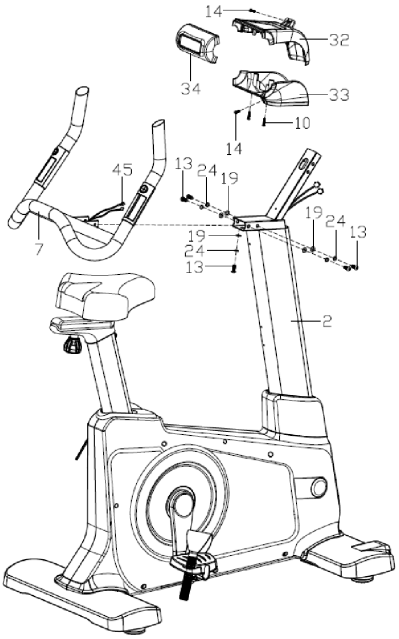

Шаг 6:

Прикрепите компьютерный блок (8) к стойке (2) с помощью шестигранного болта (11), плоских шайб (19) и гаек с нейлоновой вставкой (22).

Пропустите провод консоли (39) через компьютерный блок (8) и стойку (2), подключите соединительный провод контактного датчика (45), соединительный провод консоли 2 (47) и соединительный провод осветительной панели 2 (49) к проводам консоли (39), как показано на рисунке.

Прикрепите консоль (39) и заднюю крышку консоли (31) к блоку (8) с помощью крестового винта (25).

Прикрепите подстаканник (36) к стойке (2) с помощью крестообразного винта (14) и плоской шайбы (20).

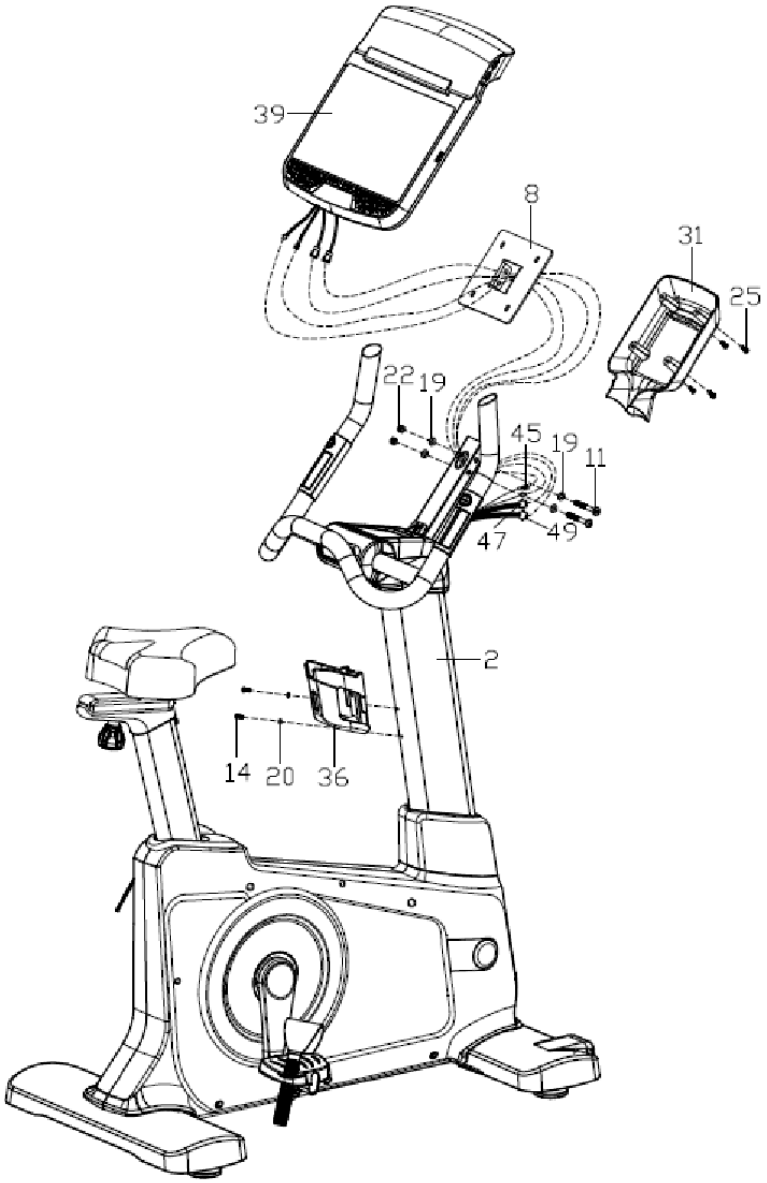

ВНИМАНИЕ!

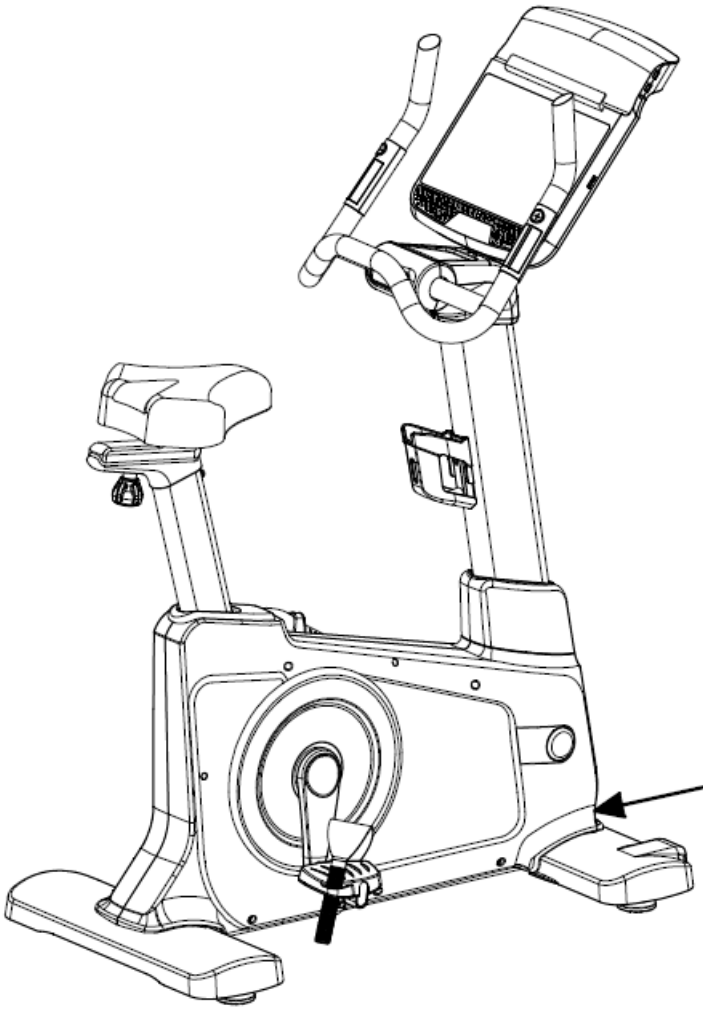

Аккумулятор, естественно, будет потреблять электроэнергию, когда оборудование не используется длительное время или используется неразумно.
Если экран гаснет после прекращения движения, откройте крышку розетки и вставьте прилагаемый адаптер 12В/4А для полной зарядки в течение 8 часов. В течение этого периода оборудование может использоваться в обычном режиме.

РАЗМИНКА и ЗАМИНКА

Успех тренировок зависит от разминки, аэробных упражнений и заминки. Тренируйтесь два, а лучше три, раза в неделю, давая себе день отдыха между тренировками. После нескольких месяцев количество тренировок можно увеличить до 4-5 раз в неделю.

РАЗМИНКА

Цель разминки - подготовить Ваше тело к упражнениям и минимизировать риск получения травмы во время тренировки. Сделайте разминку в течении 2-5 минут перед силовой или аэробной тренировкой. Делайте упражнения, которые увеличат Ваш пульс и разогреют необходимые мышцы. Это может быть быстрая ходьба, бег трусцой, прыжки, прыжки со скакалкой и бег на месте.

РАСТЯЖКА

Очень важно делать растяжку пока мышцы разогреты после разминки, а также после силовой тренировки или аэробной нагрузки. Мышцы лучше растягиваются в это время из-за повышенной температуры, что снижает риск травмирования. При растяжке, удерживайте положение в течение 15 - 30 секунд. НЕ РАСКАЧИВАЙТЕСЬ.

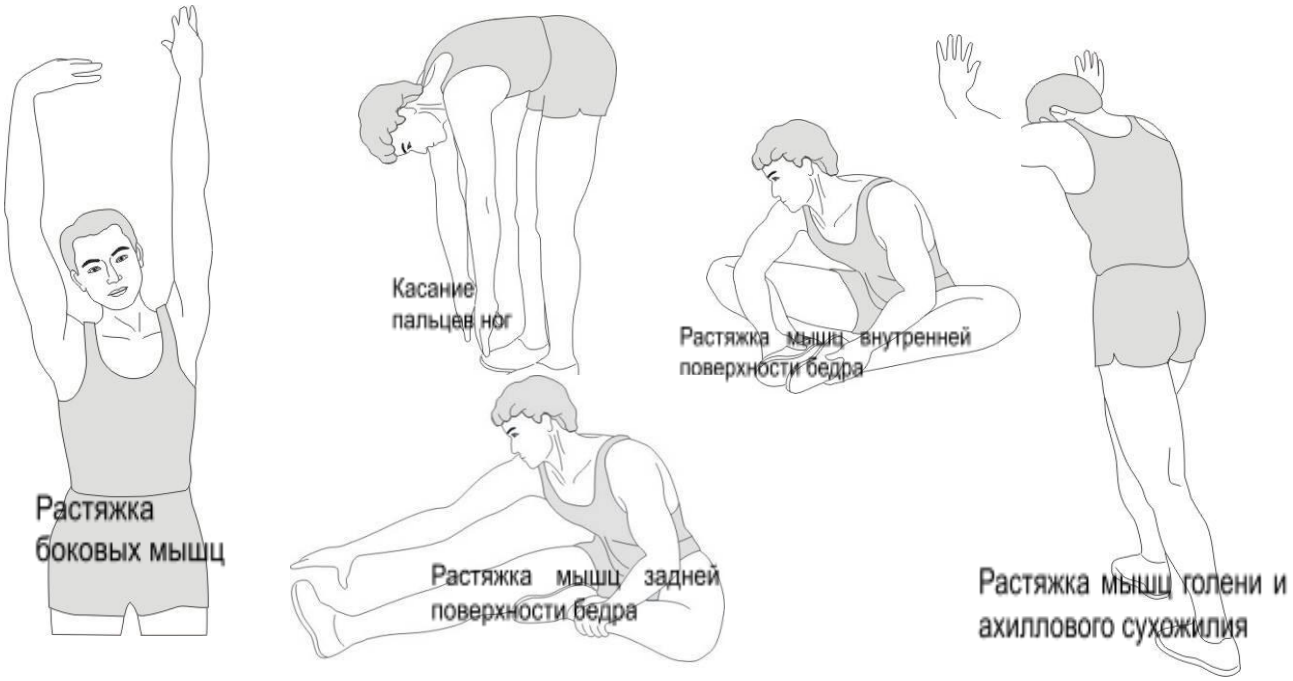

Не забудьте проконсультироваться с врачом перед началом программы тренировок.

ЗАМИНКА

Цель заминки - вернуть тело в нормальное или близкое к нормальному состояние покоя после каждой тренировки. Правильная заминка медленно снижает частоту сердечных сокращений возвращает нормальную циркуляцию крови.

ИНСТРУКЦИЯ ПО ЭКСПЛУАТАЦИИ SV86XX/SV85XX

1. ВКЛЮЧЕНИЕ ПИТАНИЯ (Домашняя страница):

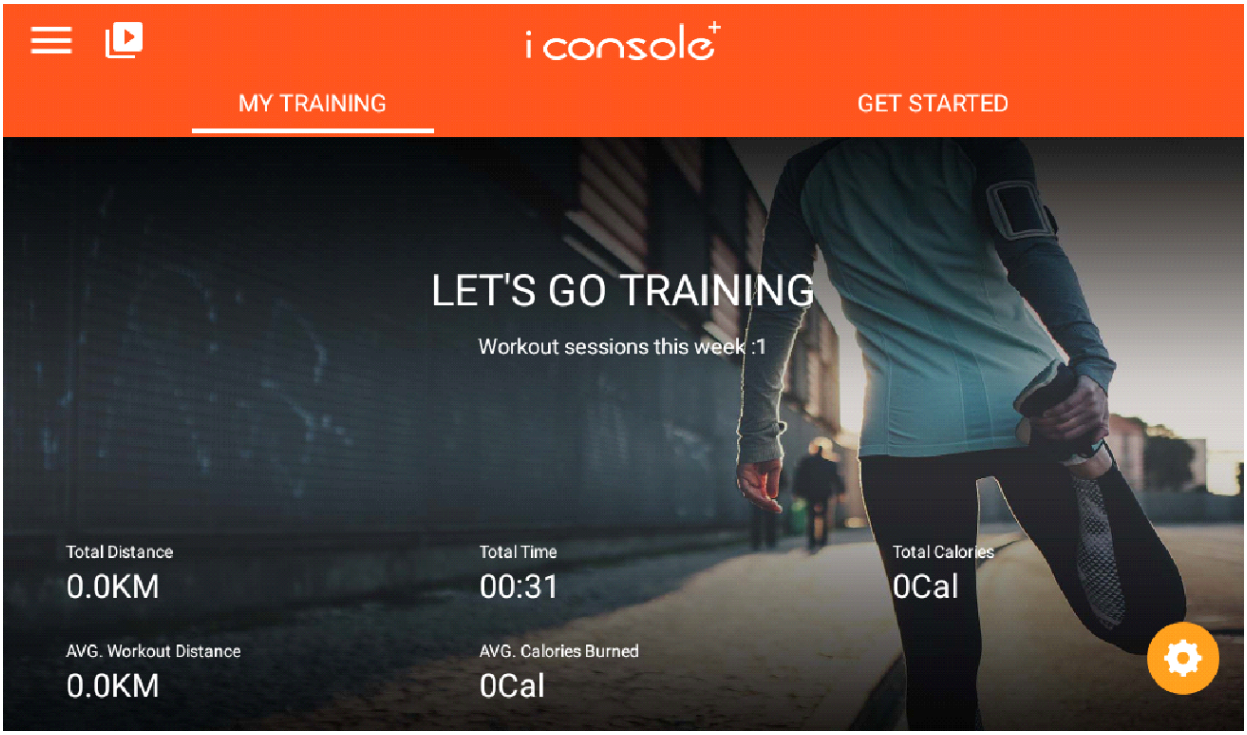

2. Описание функций:

A. МОЯ ТРЕНИРОВКА: Отображение общих данные о движении
B. НАЧАЛО:
Быстрый старт / Интервальная тренировка / Свой маршрут / Постоянная мощность / Автоматическая программа / Контроль ЧСС
Всего шесть режимов упражнений на выбор

C. Настройки системы **:** на этой странице можно управлять учетной записью для входа в систему / домашней страницей / архивными данными / новыми привязанными аккаунтами / настройками и другими функциями

D. Регулировка громкости:

E. Регулировка яркости:

F. Выбор часового пояса:

G. Настройка Wi-Fi:

H. Функция беспроводного измерения ЧСС (Bluetooth)
I. Управление вентилятором: выключен, высокая скорость, средняя скорость, низкая скорость.

J. Режим мультимедиа:
NETFLIX、YOUTUBE、SPOTIFY、KINOMAP、CHROME、FACEBOOK、TWITTER、INSTAGRAM、AMAZON PRIME VIDEO、AMAZON SHOPPING

PS. Приложение мультимедиа будет оптимизировано в зависимости от доступности.

Настройка даты и времени

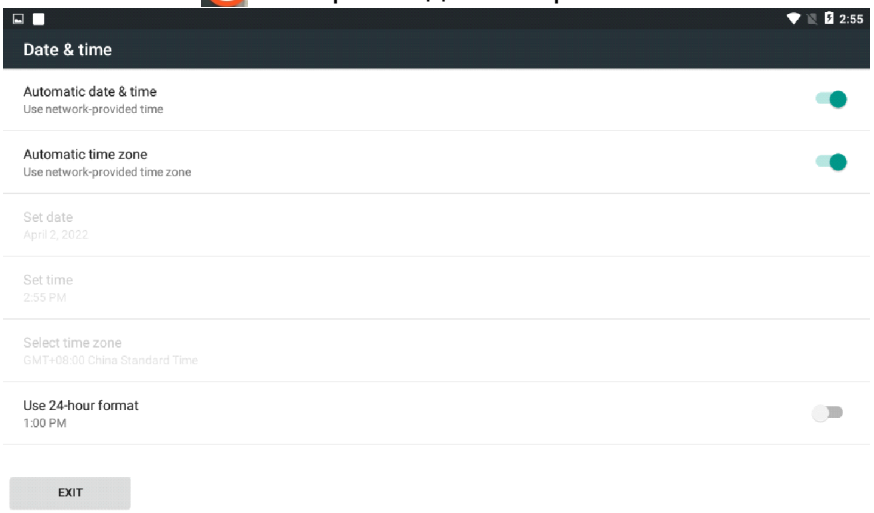

Настройка Wi-FI

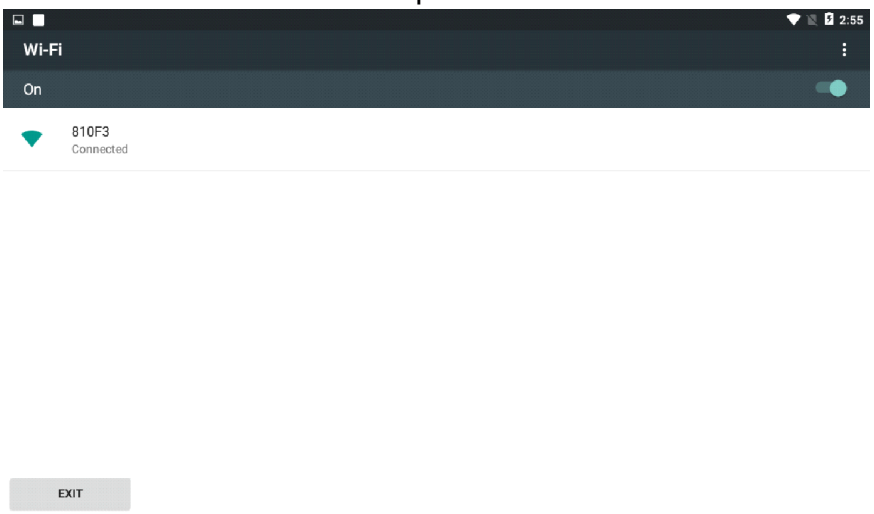

ЧСС



3. Диапазон отображения

НАЗВАНИЕ	Описание
РАССТОЯНИЕ	Отображение пройденного расстояния Диапазон отображения: 0.0 ~ 99.9 (циклично)
СКОРОСТЬ	Отображение текущей скорости Диапазон отображения: 0.0 ~ 99.9
ОБОРОТЫ	Отображение оборотов в минуту Диапазон: 0 - 999
ВРЕМЯ	Отображение пройденного времени Диапазон отображения: 0.0 ~ 99:59 (циклично)
ЧСС	Отображение частоты сердечных сокращений при движении Диапазон: 0 - 230
Зоны ЧСС	Отображение зон ЧСС Диапазон: 0% ~ 100%
Калории	Отображение расхода калорий во время выполнения упражнения Диапазон: 0 - 999
ВАТТЫ	Отображение потребляемой мощности Диапазон: 0 - 999

4. Функции кнопок:

START/PAUSE: нажатие этой клавиши во время тренировки приостанавливает ее, а в режиме паузы - запускает.
Клавиша STOP: нажатие этой клавиши останавливает тренировку
UP:нажатие этой клавиши увеличивает уровень нагрузки
DOWN:нажатие этой клавиши снижает уровень нагрузки
FAN: контролирует скорость вращения вентилятора, режимы: выключен, высокая скорость, средняя скорость, низкая скорость.

5. УПРАВЛЕНИЕ НАСТРОЙКАМИ СИСТЕМЫ:

ВХОД: **(фото)** ввод личной информации и создание учетной записи для входа (Приложение электронной почты, FB, We Chat , GOOGLE login)

B. ДОМОЙ: возвращение на главную страницу

C. ИСТОРИЯ ТРЕНИРОВКИ: запрос информации об упражнении (требуется авторизация)

D. НАСТРОЙКА: режим настройки

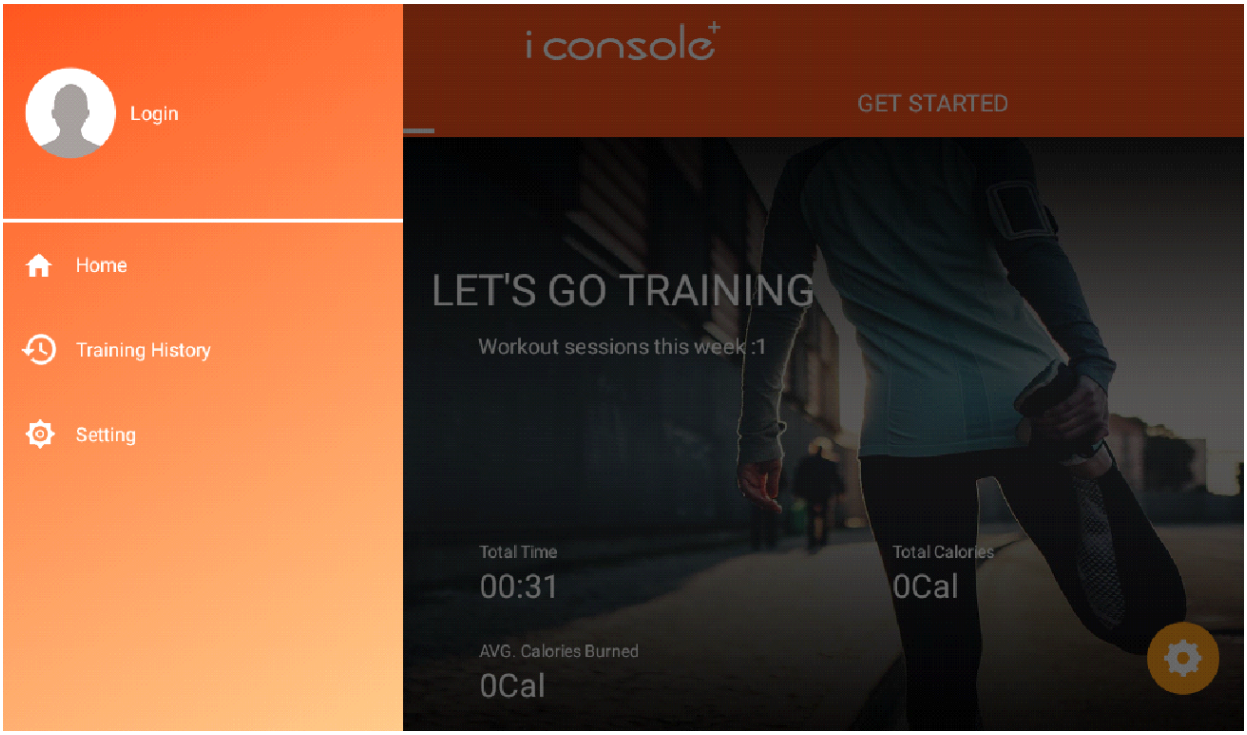

A. Нажмите на логотип (фото), чтобы войти в учетную запись, выберите Facebook /GOOGLE/ WeChat / введите пароль электронной почты для входа.

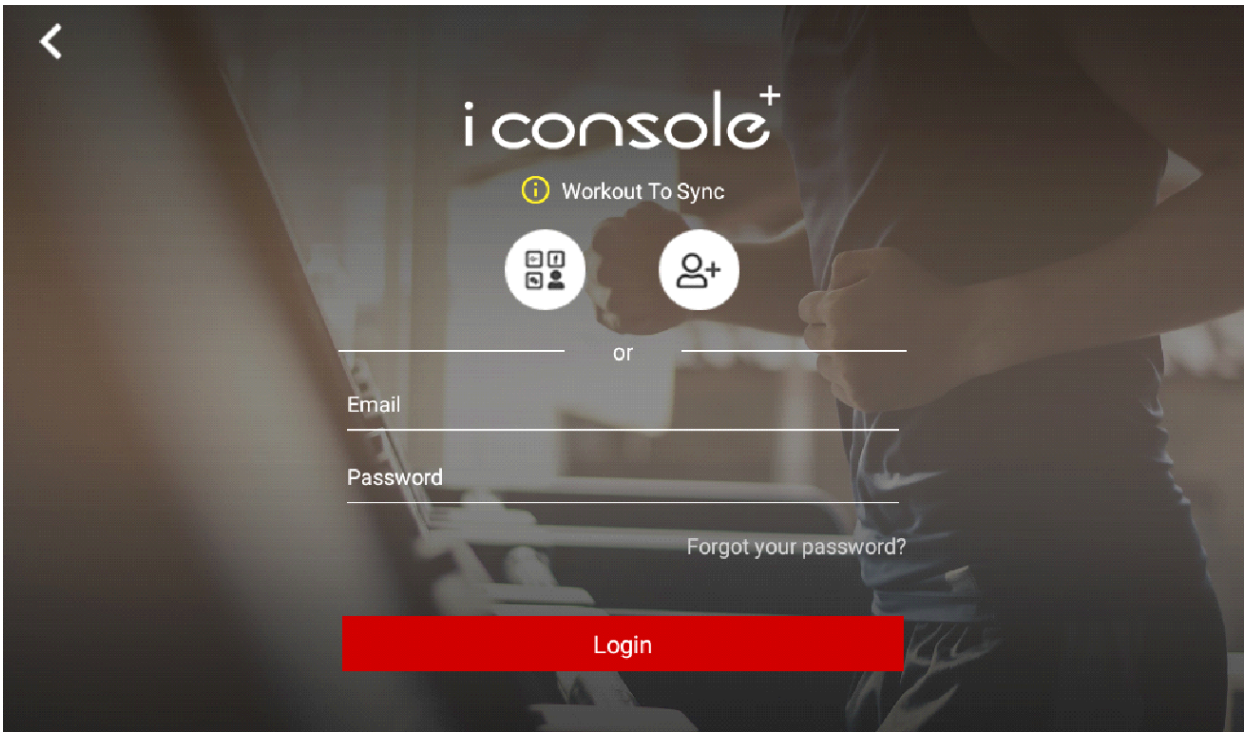

GOOGLE /FACEBOOK/WECHAT

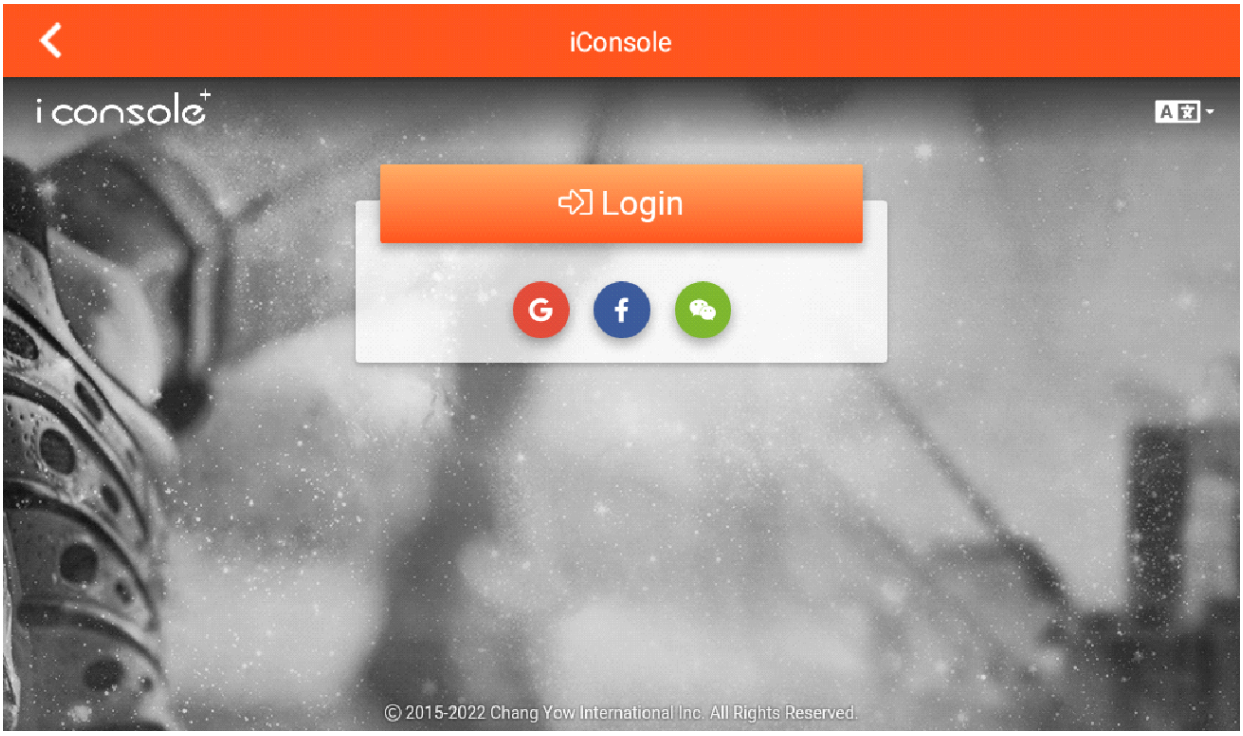

СОЗДАНИЕ АККАУНТА

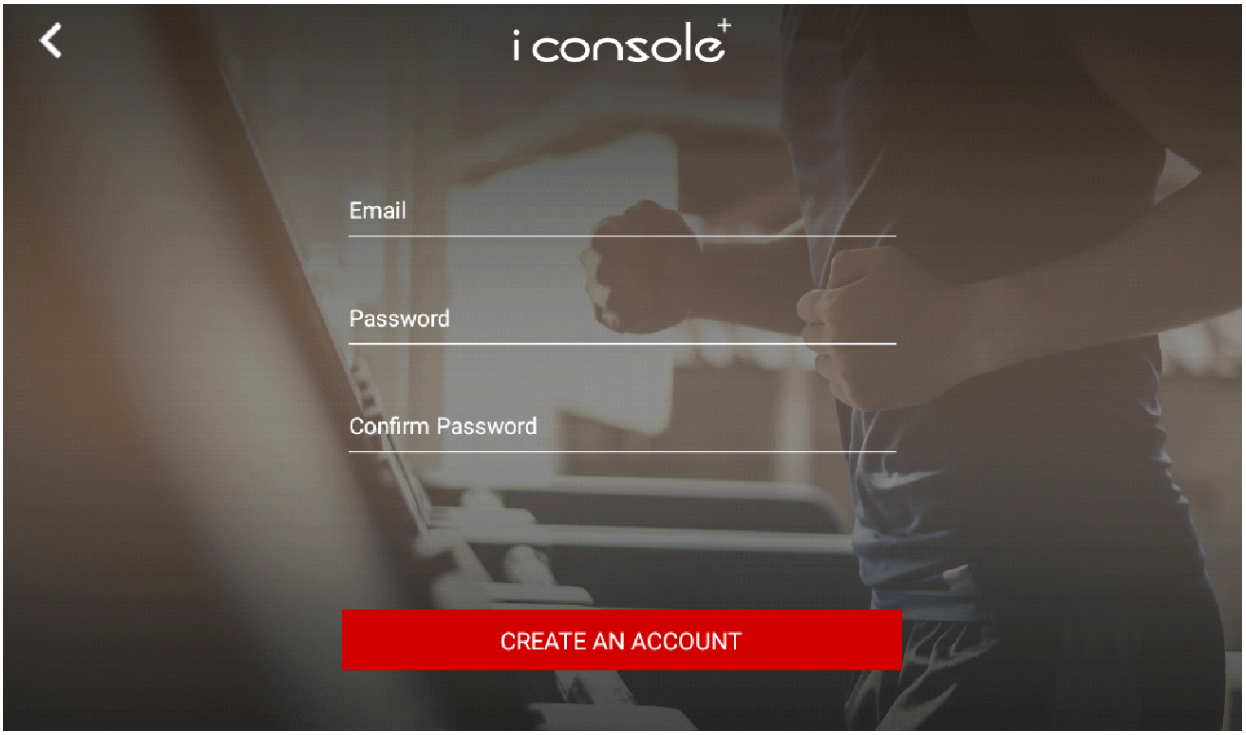

B. **ИСТОРИЯ ТРЕНИРОВКИ**

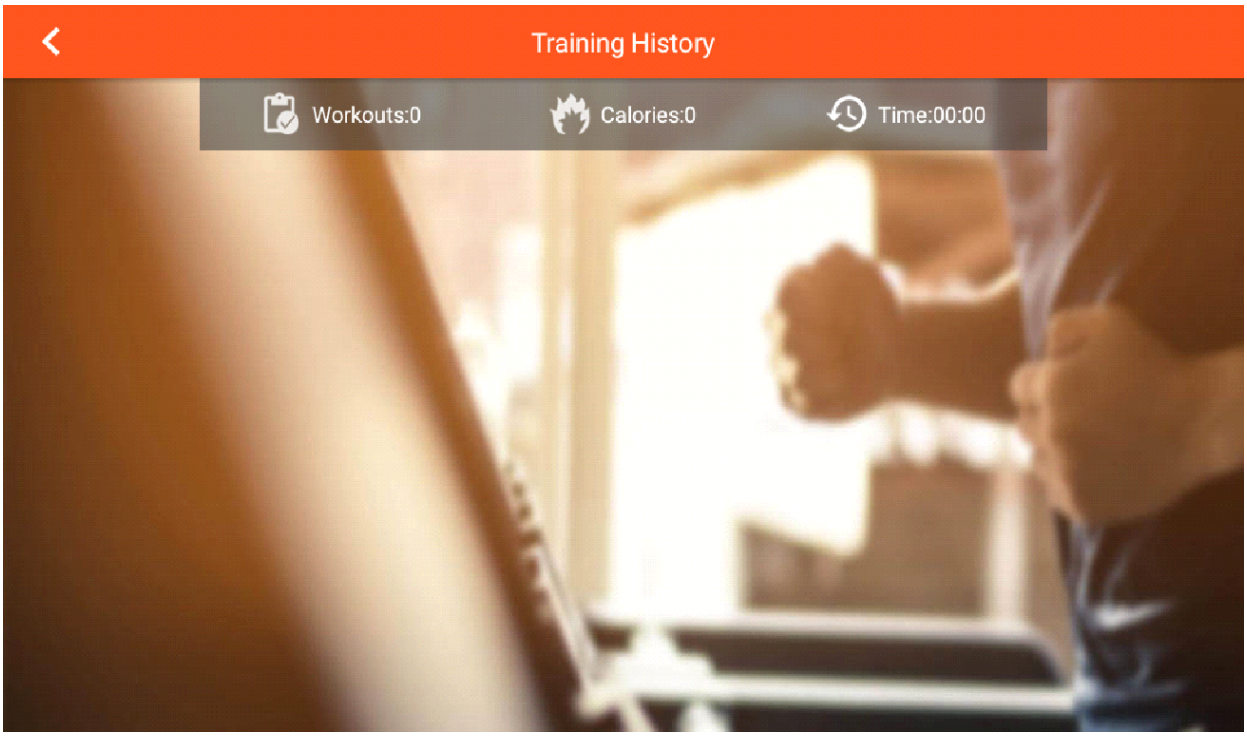

C. НАСТРОЙКИ:

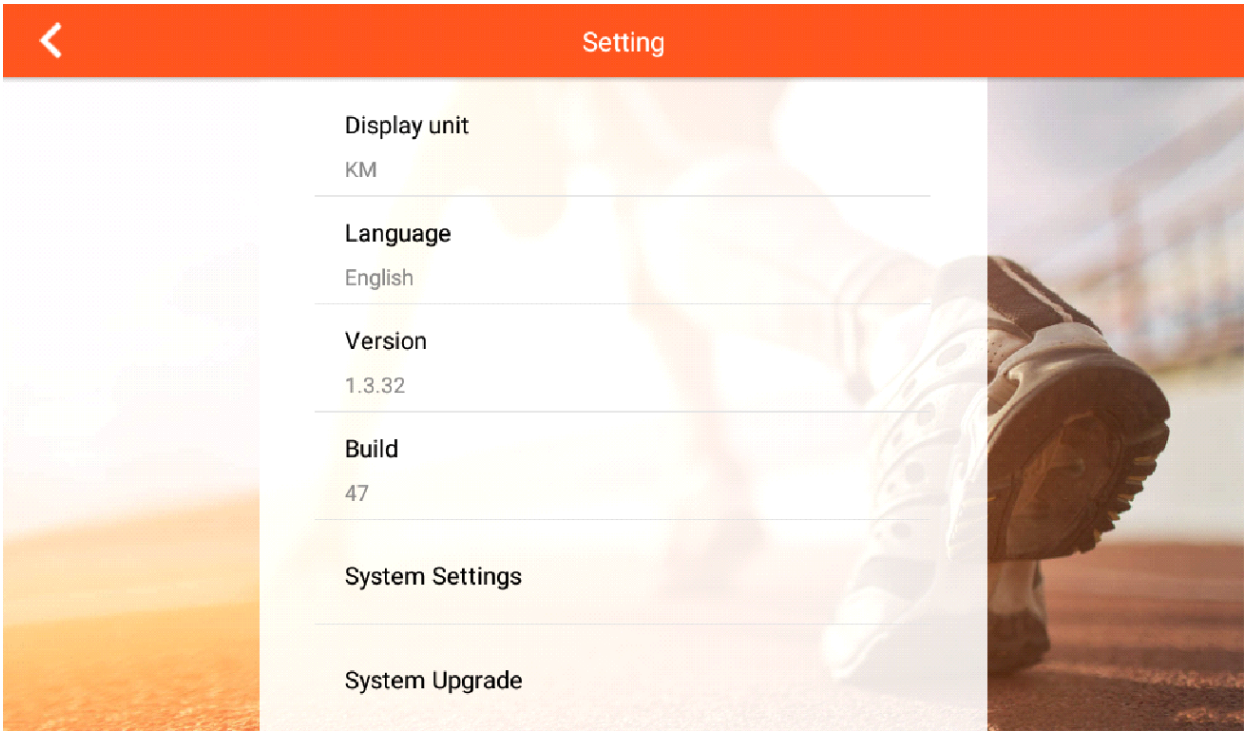

Нажмите на SYSTEM SETTINGS, чтобы войти в системные настройки (яркость, Wi-Fi, громкость, BT, язык, км/мили).

a. Яркость

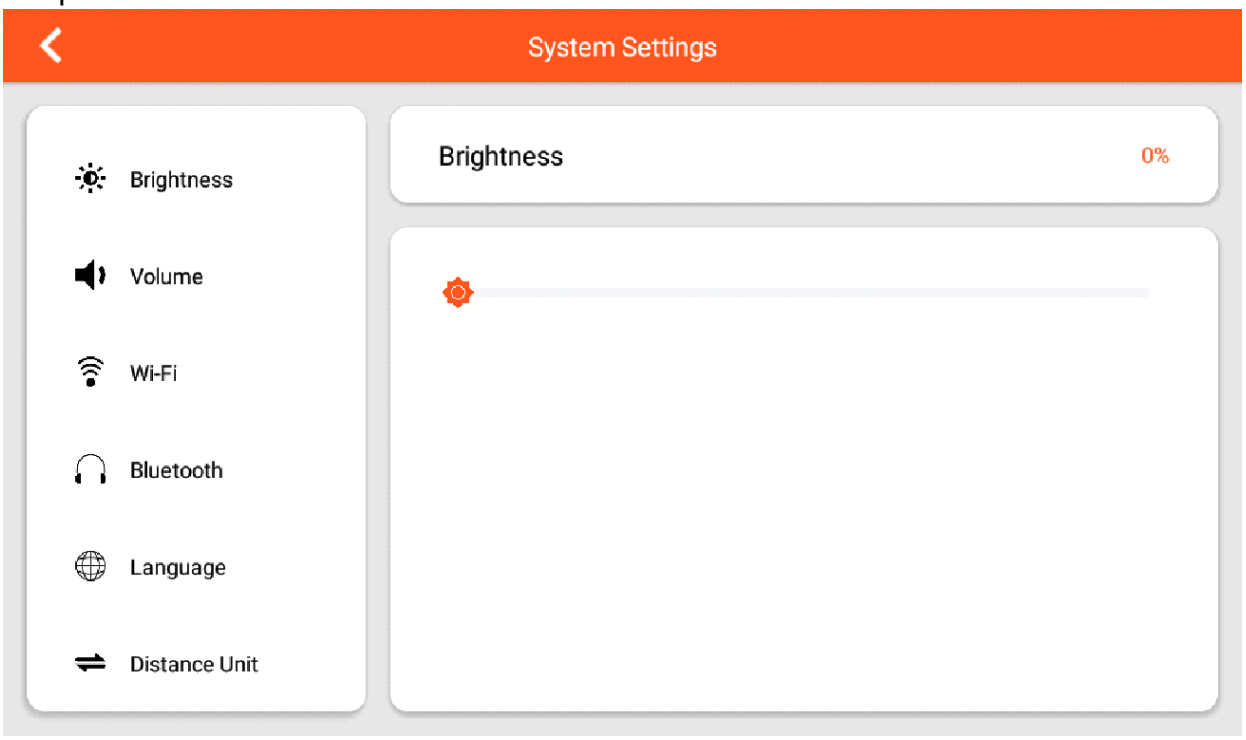

b. Звук

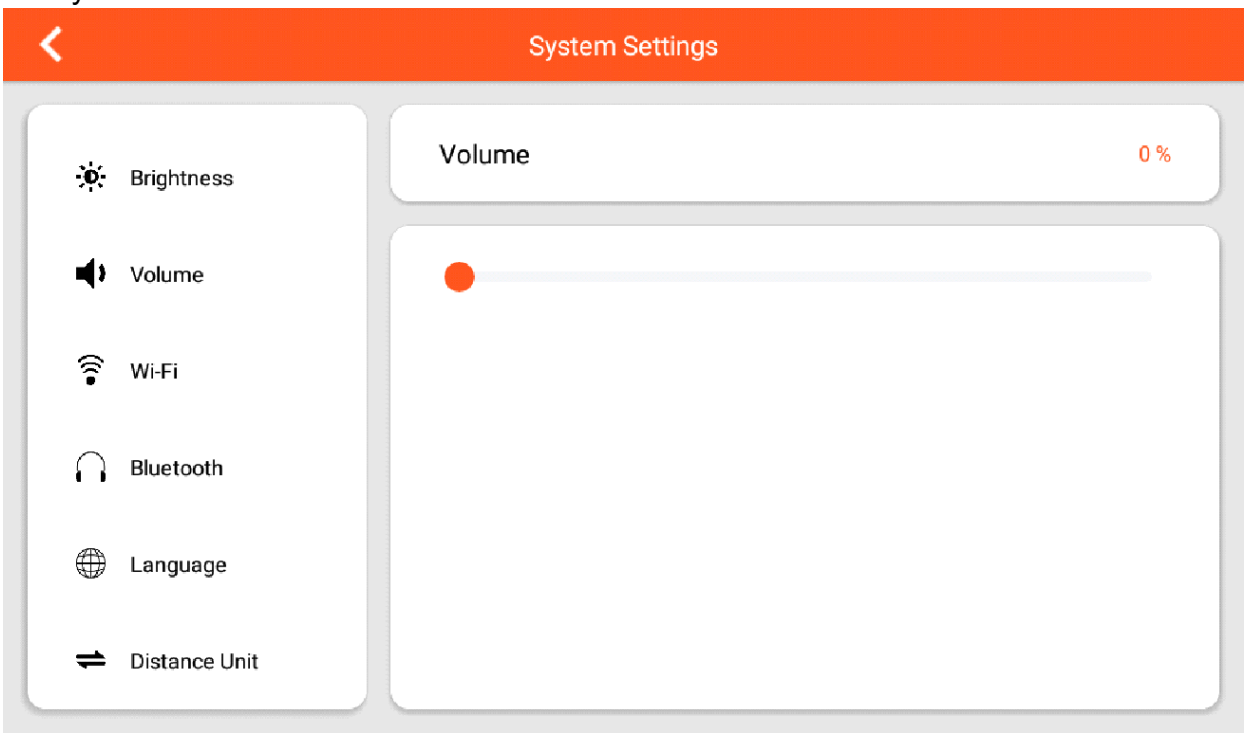

c. WI-FI

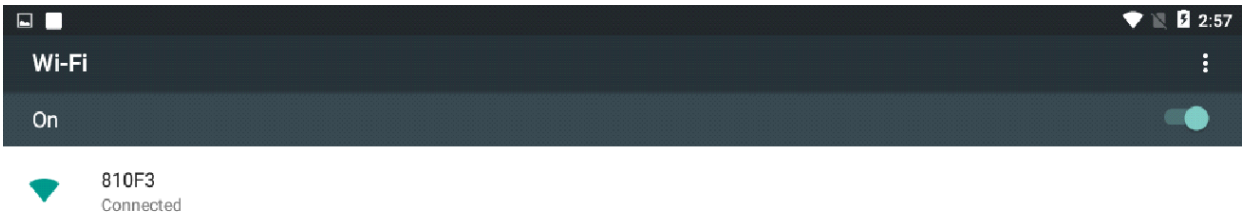

EXIT

d. Устройства Bluetooth

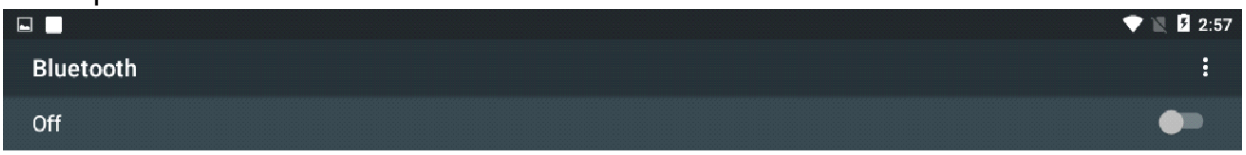

When Bluetooth is turned on, your device can communicate with other nearby Bluetooth devices.

EXIT

e. Язык



f. Единица измерения расстояния

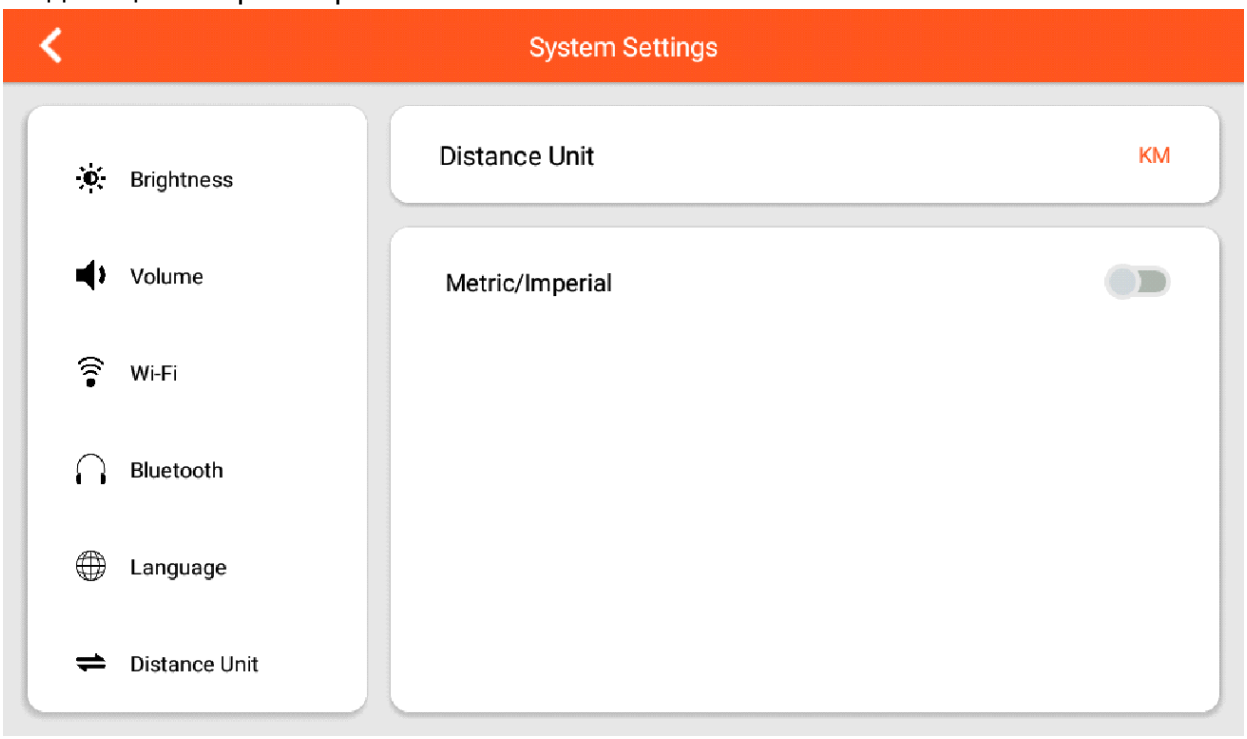

ОБНОВЛЕНИЕ СИСТЕМЫ с помощью обновлений приложений

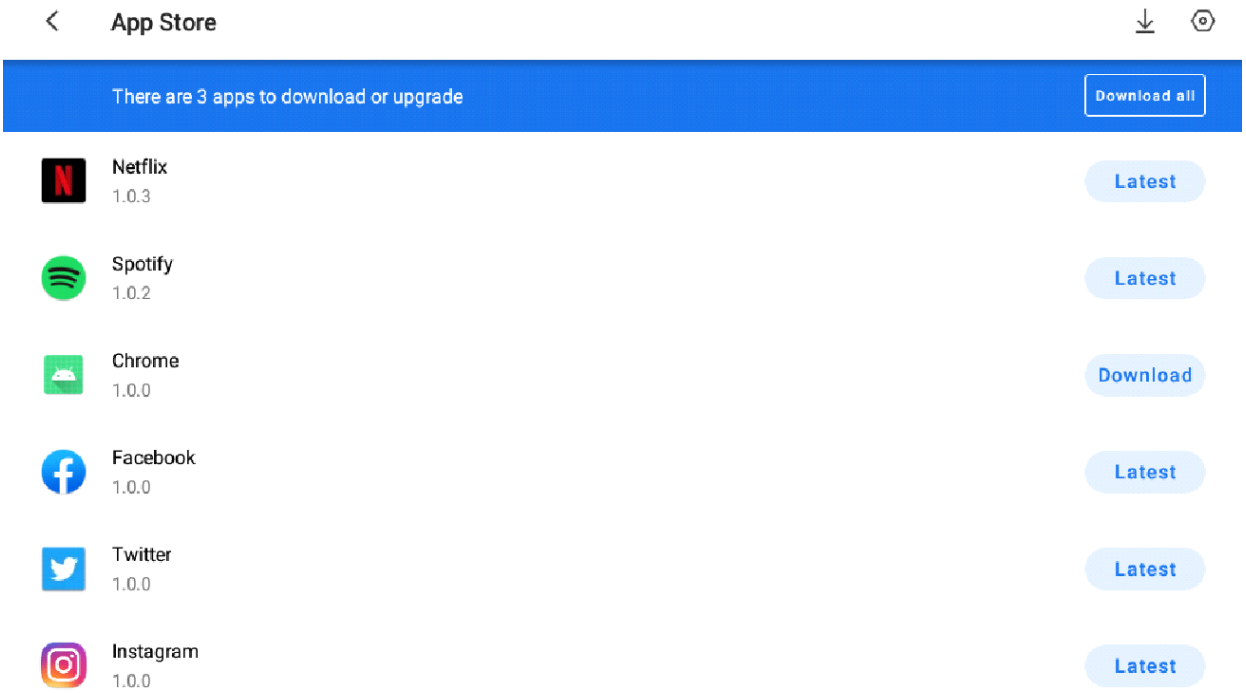

Режим мультимедиа: (проведите пальцем по странице влево/ вправо, чтобы выбрать значок приложения, которое Вы хотите использовать) :

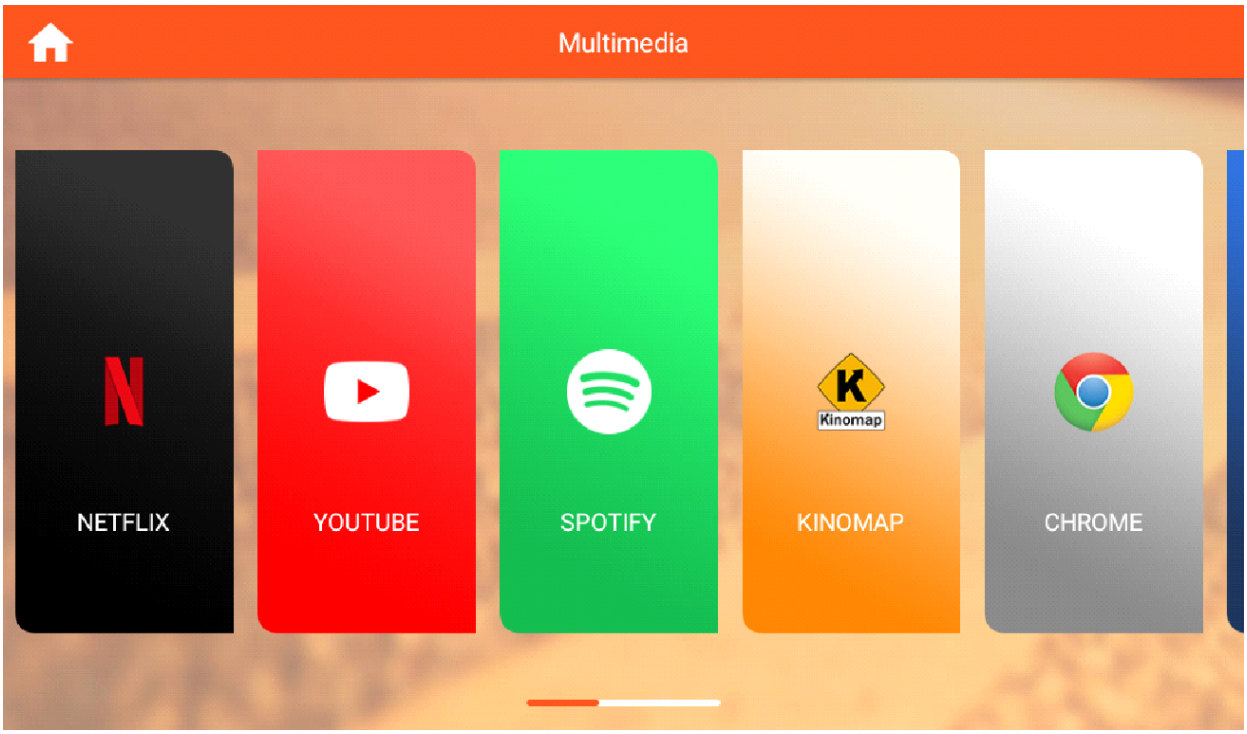

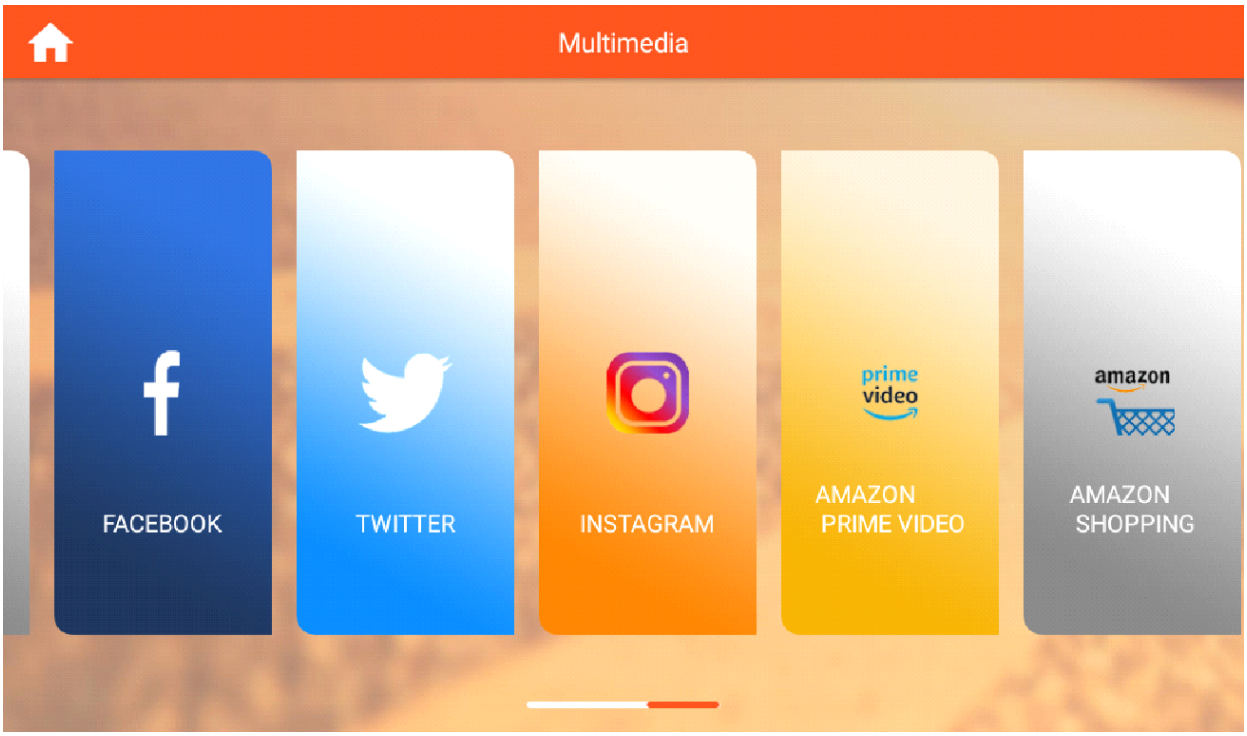

В режиме мультимедиа пользователь может нажать "_ _", чтобы отобразить или скрыть параметры тренировки, снова нажать " " для перехода на предыдущую страницу или начать " " для перехода на домашнюю страницу, нажать "_ _", чтобы начать тренировку или нажать "_ ", чтобы остановить упражнение.

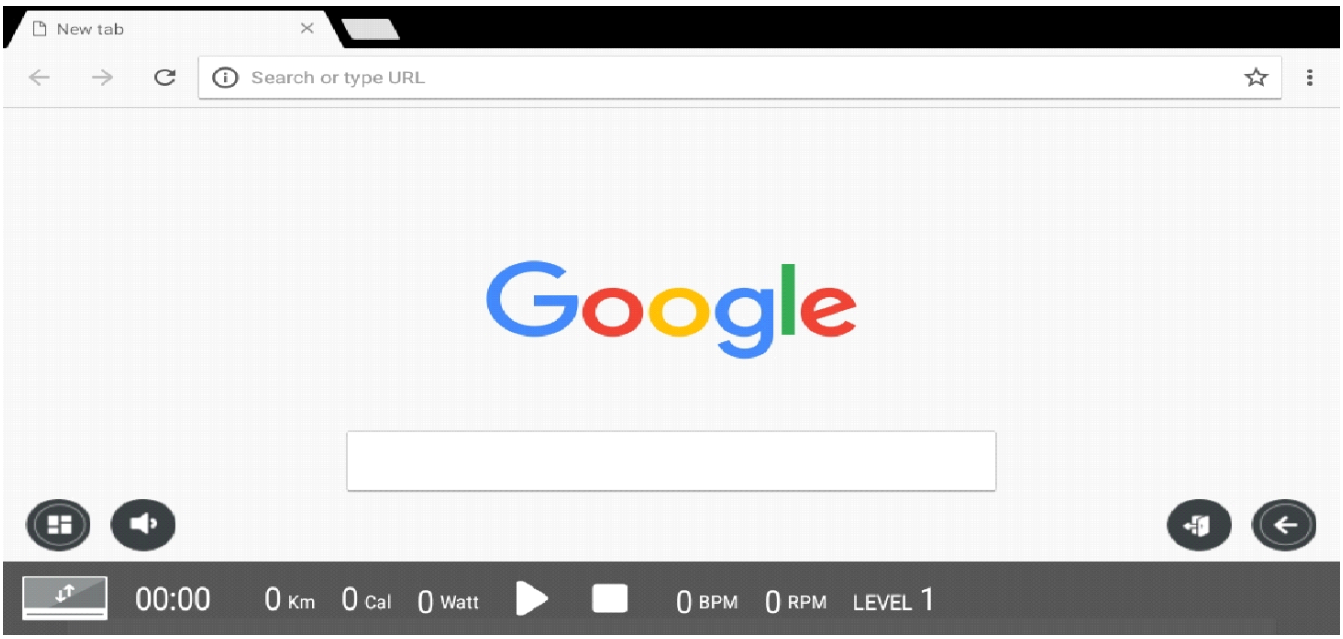

7. Программы

Быстрый старт / Интервальная тренировка / Свой маршрут / Постоянная мощность / Автоматическая программа / Контроль ЧСС

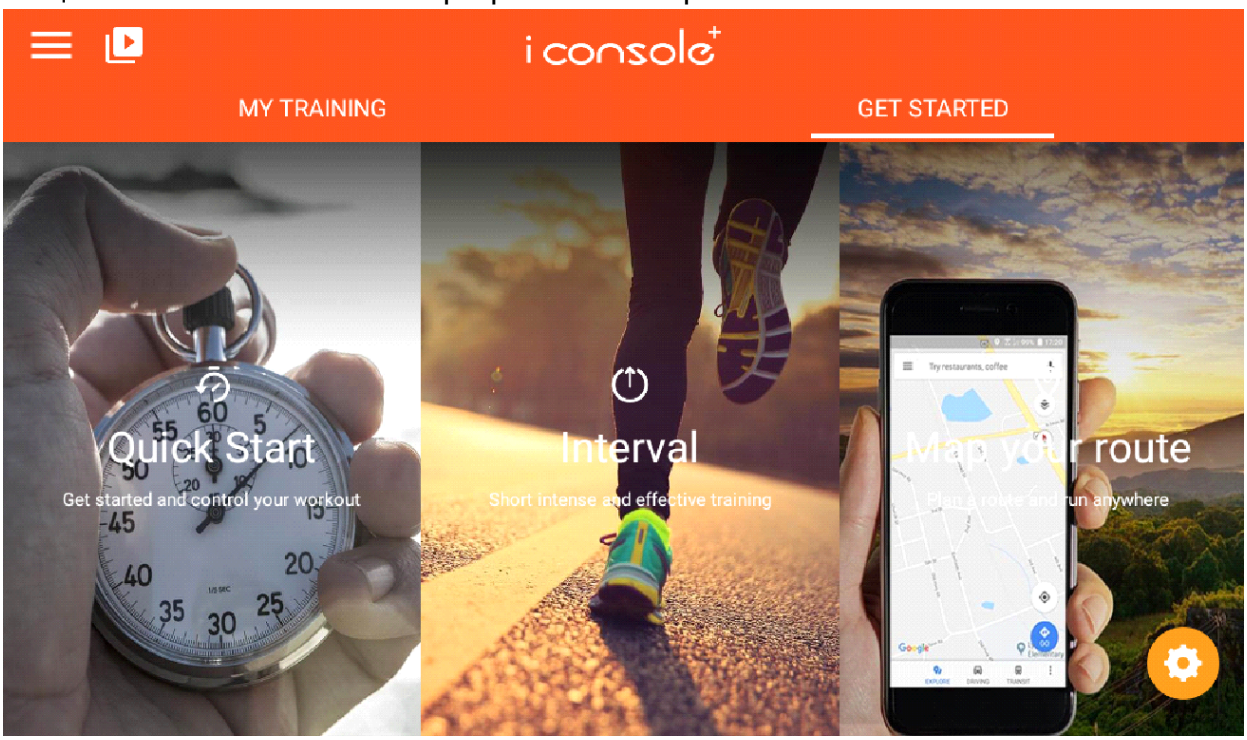

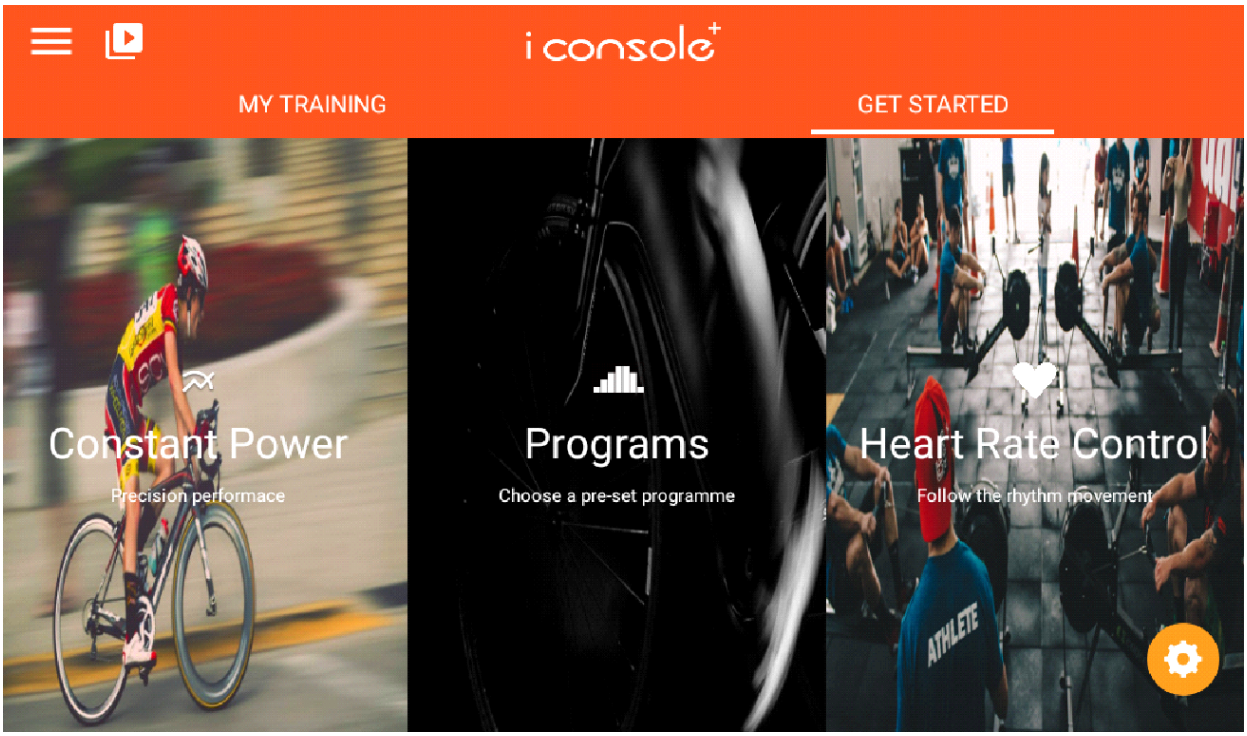

A. РЕЖИМ БЫСТРОГО СТАРТА:

1. Установив значение параметров (РАССТОЯНИЕ / ВРЕМЯ / КАЛОРИИ), нажмите START, чтобы перейти к тренировке, данные начнут подсчитываться.
2. Перед началом тренировки можно отрегулировать СКОРОСТЬ ВЕНТИЛЯТОРА клавишами UP/DOWN. Чтобы приостановить тренировку нажмите PAUSE, чтобы выйти из режима, нажмите STOP.

C. По завершении тренировки отобразится ОТЧЕТ.

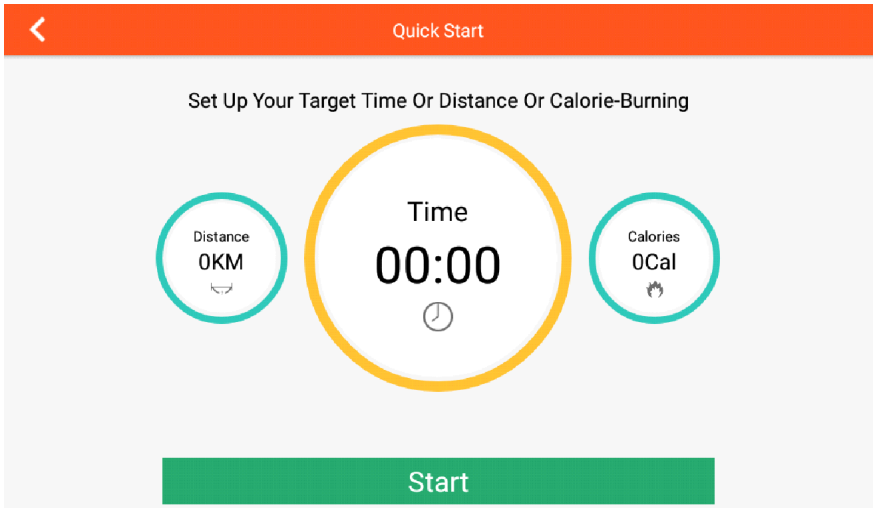

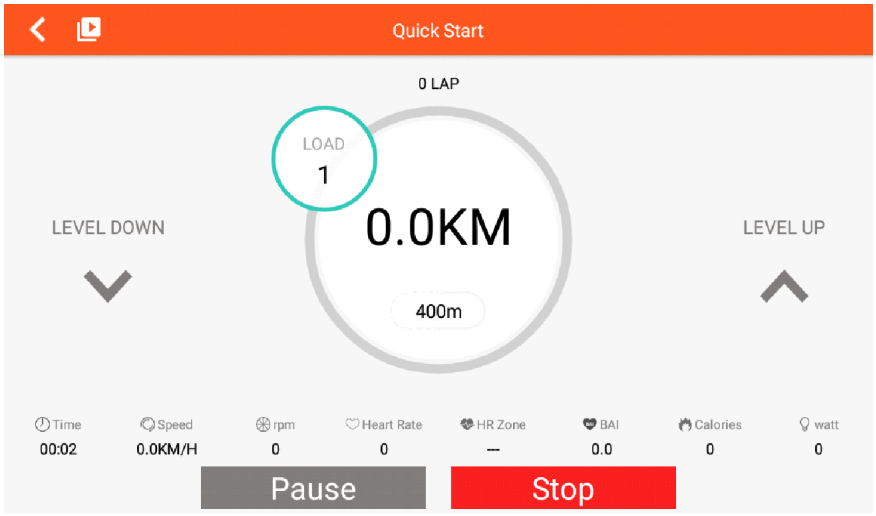

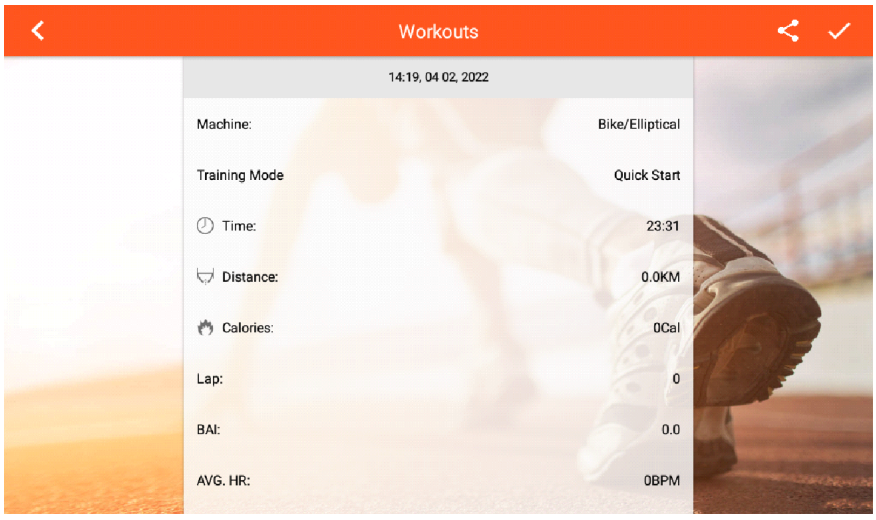

B. ИНТЕРВАЛЬНЫЙ РЕЖИМ:

A. Можно отдельно установить значение ЦИКЛА / ВРЕМЕНИ / УРОВНЯ / ЦЕЛЕВЫХ ОБОРОТОВ В МИНУТУ, чтобы перейти тренировке, нажмите START.
B. Перед запуском ИНТЕРВАЛЬНОЙ программы, сделайте разминку.
C. Во время высокой интенсивности можно регулировать уровень нагрузки (отображаться будет изначально установленный уровень)
E. По завершении тренировки отобразится ОТЧЕТ.

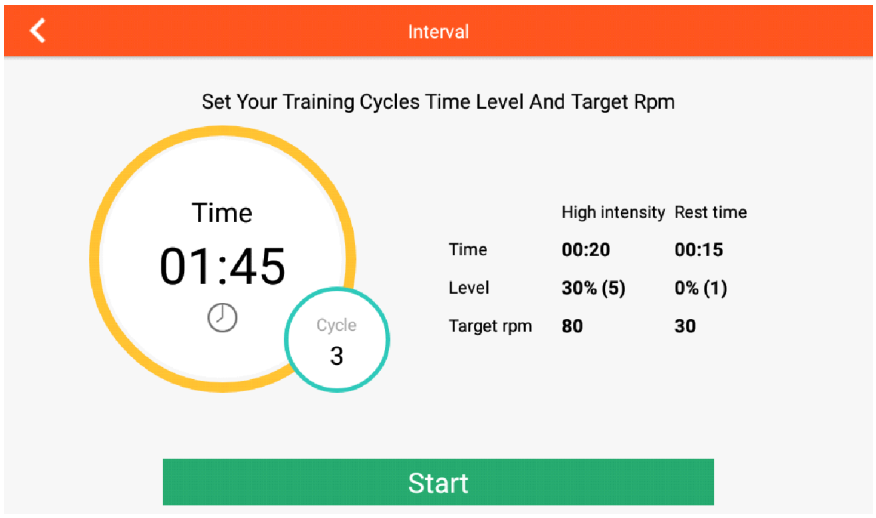

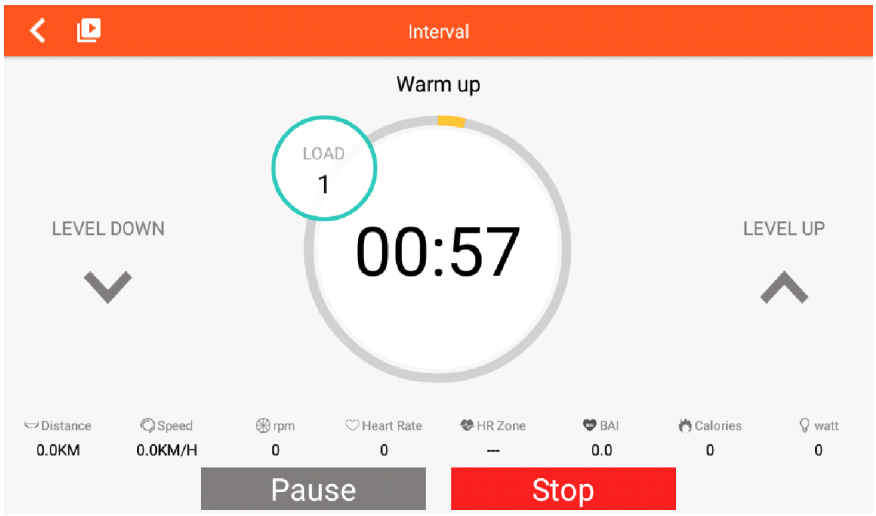

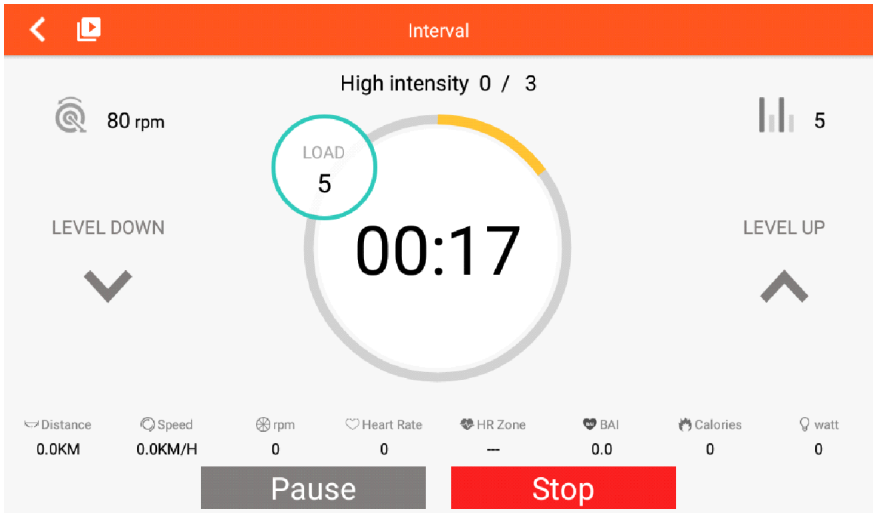
Interval
High intensity 0 / 3
80 rpm
5
LOAD
5
00:17
LEVEL DOWN
LEVEL UP
Distance
0.0KM
Speed
0.0KM/H
rpm
0
Heart Rate
0
HR Zone
--
BAI
0.0
Calories
0
watt
0
Pause
Stop

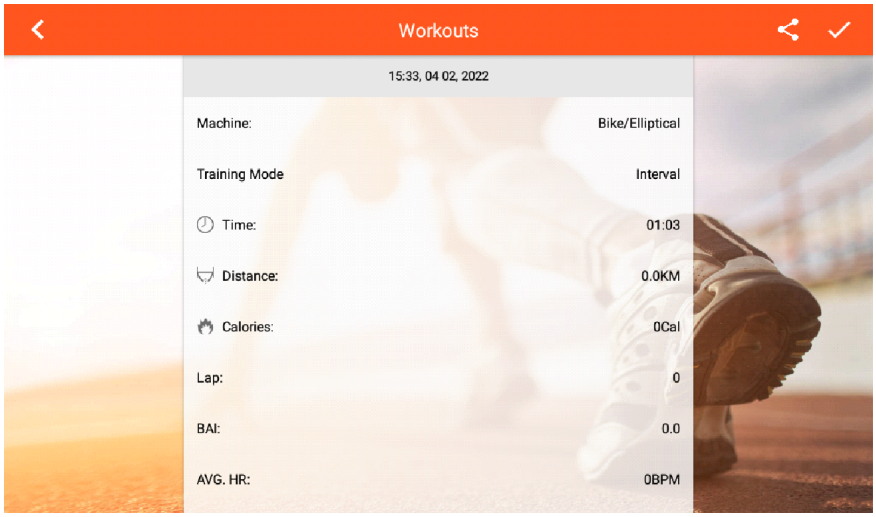
Workouts
15:33, 04 02, 2022
Machine:
Bike/Elliptical
Training Mode
Interval
Time:
01:03
Distance:
0.0KM
Calories:
0Cal
Lap:
0
BAI:
0.0
AVG. HR:
0BPM

C. Свой маршрут

1. После входа в этот режим компьютер определит текущий регион, нажмите , чтобы загрузить ссылку и определить, Китайский регион или нет.

Нажатие переключает на карту мира (GOOGLE MAP) или на карту Китая.

Значок обозначает карту Китая, а - карту мира.

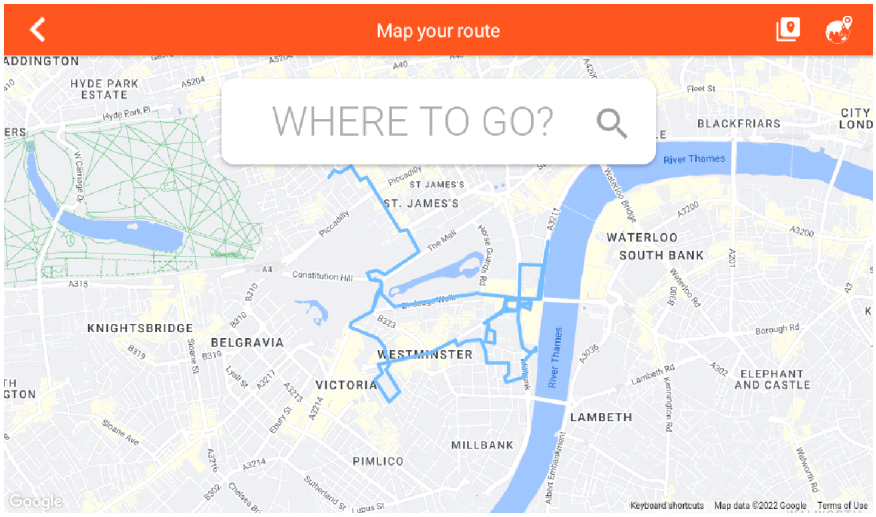

2. При планировании дороги на карте длительное нажатие один раз отобразит начальную точку , отобразит конечную точку , нажатие три раза - точку поворота (неограниченное кол-во).

Сдвиньте ползунок 3.4Km GO и начните тренировку, нажатие может сбросить карту.

3. Чтобы отобразить или скрыть параметры тренировки, нажмите ; нажатие переключает режим отображения карты (карта / улицы / спутник) и обновляет карту каждые 3 секунды. Также пользователь может настроить УРОВЕНЬ НАГРУЗКИ / НАКЛОН / ВЕНТИЛЯТОР, НАГРУЗКАбудет скорректирована в соответствии с картой наклона.

4. Уровень нагрузки можно увеличить или уменьшить (UP/DOWN). Чтобы приостановить тренировку, нажмите ; чтобы выйти из режима, нажмите .

5. По окончании тренировки отобразится ОТЧЕТ.

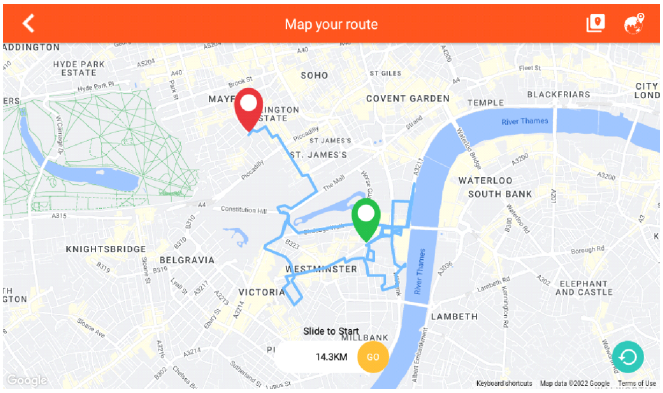

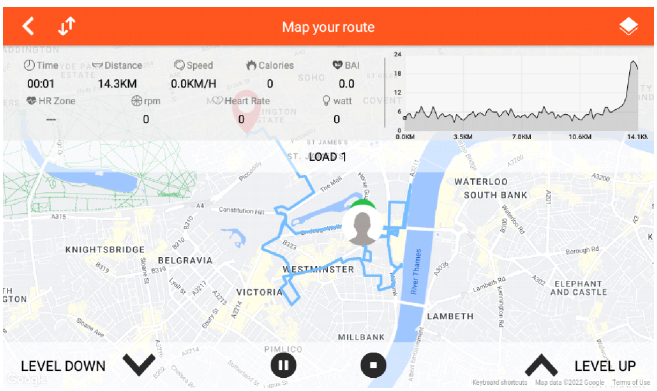

D. РЕЖИМ постоянной мощности:

1. Пользователь может установить ВРЕМЯ / ЦЕЛЕВУЮ МОЩНОСТЬ / ЦЕЛЕВУЮ ЧАСТОТУ ВРАЩЕНИЯ, затем нажать START, чтобы перейти к тренировке.
2. УРОВЕНЬ НАГРУЗКИ будет регулироваться в соответствии со значением BATT.
3. Чтобы приостановить тренировку нажмите PAUSE, чтобы выйти из этого режима нажмите STOP.
4. По окончании тренировки отобразится ОТЧЕТ.

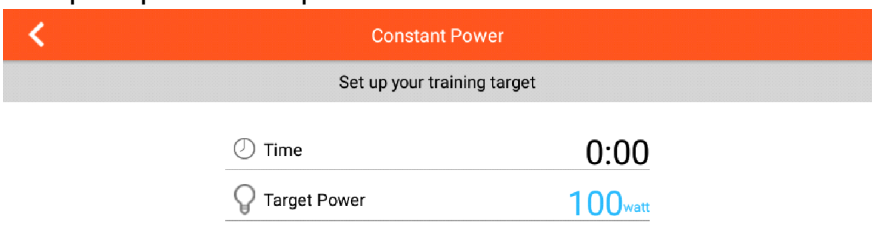



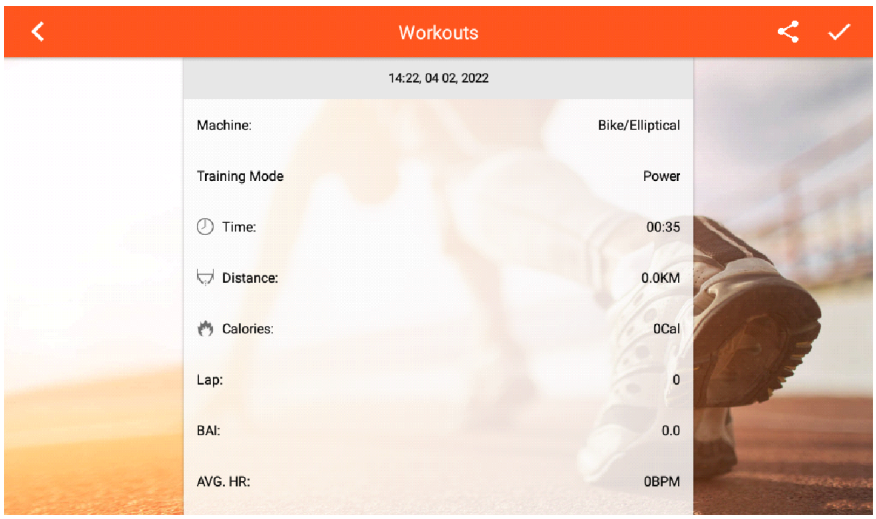

E. ПРОГРАММНЫЙ РЕЖИМ:

1. Сначала установите ВРЕМЯ тренировки и выберите программу: P1 ~ P12. Чтобы перейти непосредственно к тренировке, нажмите START.
2. После запуска программы пользователь может регулировать УРОВЕНЬ НАГРУЗКИ и ВЕНТИЛЯТОР. По умолчанию уровень будет регулироваться в соответствии с ПРОГРАММОЙ.
3. Чтобы приостановить тренировку нажмите PAUSE, чтобы выйти из этого режима нажмите STOP.
4. По окончании тренировки отобразится ОТЧЕТ.

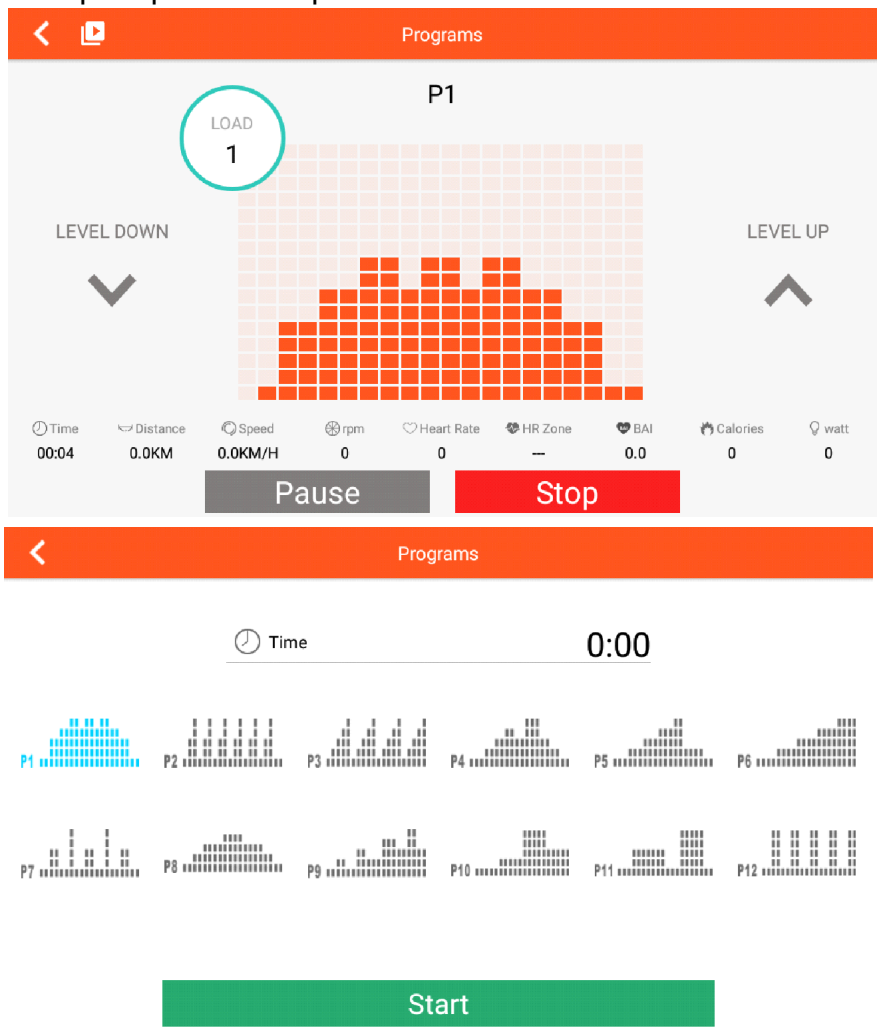

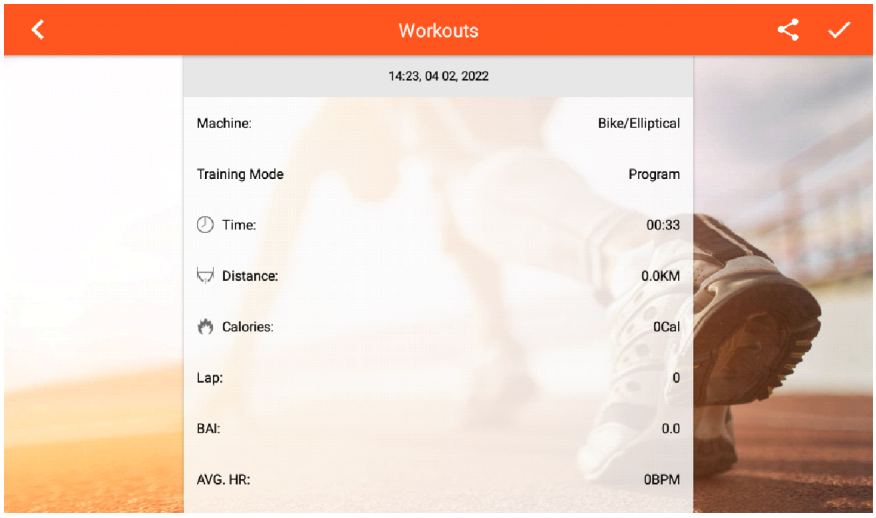

F. РЕЖИМ КОНТРОЛЯ ЧАСТОТЫ СЕРДЕЧНЫХ СОКРАЩЕНИЙ:

1. Перед тренировкой необходимо ввести: ВОЗРАСТ / ВРЕМЯ / ЦЕЛЬ (55%, 75%, 90%, ЦЕЛЕВОЙ ПУЛЬС), затем нажать START, чтобы перейти непосредственно к тренировке.
2. УРОВЕНЬ будет регулироваться в соответствии с целевым значением ЧСС, если целевое значение не достигнуто, уровень нагрузки увеличится, если превышено - уровень автоматически снизится.
3. Если компьютер не будет получать данные ЧСС в течение 40 секунд, то он автоматически выйдет из этого режима.
4. Чтобы приостановить тренировку нажмите PAUSE, чтобы выйти из этого режима нажмите STOP.

E. По завершении тренировки отобразится ОТЧЕТ.

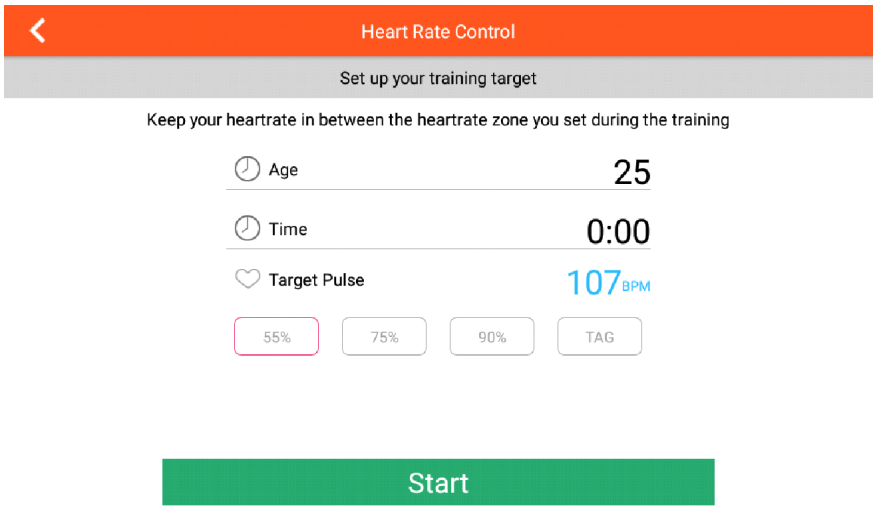

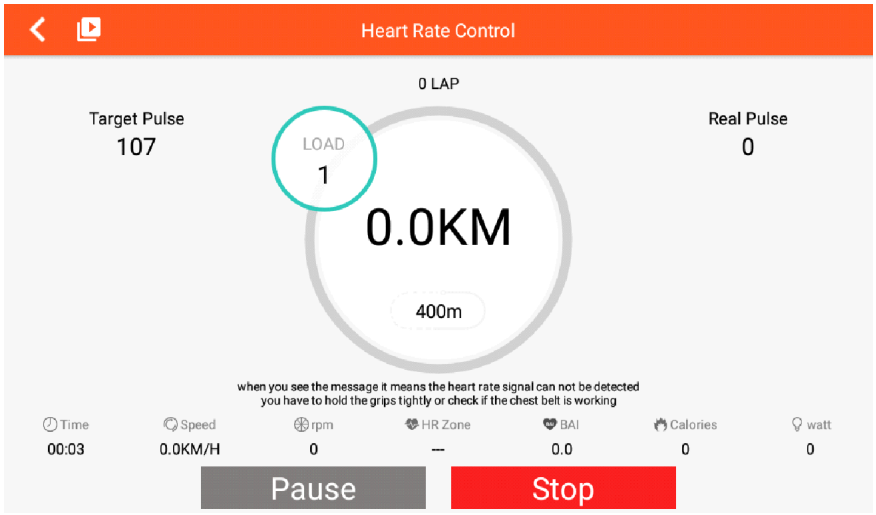
Heart Rate Control
0 LAP
Target Pulse
107
LOAD
1
0.0KM
400m
Real Pulse
0
when you see the message it means the heart rate signal can not be detected
you have to hold the grips tightly or check if the chest belt is working
Time
00:03
Speed
0.0KM/H
rpm
0
HR Zone
--
BAI
0.0
Calories
0
watt
0
Pause
Stop

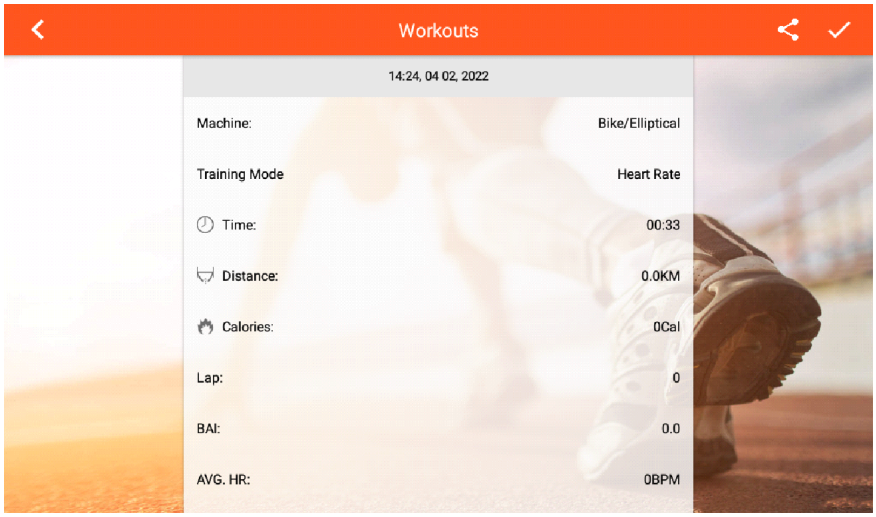
Workouts
14:24, 04 02, 2022
Machine:
Bike/Elliptical
Training Mode
Heart Rate
Time:
00:33
Distance:
0.0KM
Calories:
0Cal
Lap:
0
BAI:
0.0
AVG. HR:
0BPM