

РУКОВОДСТВО ПОЛЬЗОВАТЕЛЯ

AI 3 ВЕЛОТРЕНАЖЕР

Прочитайте внимательно это руководство перед использованием!

AnyFit

ANYFIT HEALTH TECH GMBH (international)
Hanauer Landstr. 287-289,60314 Frankfurt am Main, DE
P: +49(0)69 90439168
F: +49(0)69 90439169
E: account-office@anyfit.de
W: www.anyfit.de

2018. 8
©ANYFIT INTERNATIONAL

AI 3 ВЕЛОТРЕНАЖЕР

Перед началом использования этого устройства прочитайте все инструкции, содержащиеся в документе, поставляемом с нашим тренажером, включая все руководства по сборке и инструкции.



Прочитайте все инструкции в документации, прилагаемой к тренажеру. Данный продукт предназначен для коммерческого использования

ВАЖНЫЕ ИНСТРУКЦИИ ПО ТЕХНИКЕ БЕЗОПАСНОСТИ

⚠ WARNING

Сохраните эти инструкции для дальнейшего использования

⚠ WARNING

Убедитесь, что все пользователи прошли полное медицинское обследование, прежде чем они начнут любую фитнес-программу, особенно если они имеют высокое кровяное давление, высокий уровень холестерина или болезни сердца; имеют плохую наследственность по вышеуказанным болезням; старше 35 лет; курят; страдают ожирением; не занимались регулярно в прошлом году; или принимают какие-либо лекарства.

Правила техники безопасности

Обязательно прочитайте эти разделы и соблюдайте все указания по технике безопасности. Эти меры предосторожности включают следующее:
· Перед установкой и использованием оборудования ознакомьтесь со всеми инструкциями, приведенными в данном руководстве, и следуйте всем указаниям на оборудовании.
· Убедитесь, что все пользователи прошли полное медицинское обследование, прежде чем они начнут любую фитнес-программу.
· Не допускайте детей или людей, незнакомых с работой данного оборудования, к тренажеру. Не оставляйте детей без присмотра возле оборудования.
· Убедитесь, что все пользователи носят надлежащую тренировочную одежду и обувь для своих тренировок и избегают свободной или болтающейся одежды. Пользователи не должны носить обувь с каблуками или кожаными подошвами, и они должны проверить подошвы своей обуви на предмет грязи или камней. Они также должны собрать длинные волосы назад.
· Никогда не оставляйте устройство без присмотра, когда оно подключено. Отключайте оборудование от источника питания, когда оно не используется, перед очисткой и перед предоставлением авторизованного обслуживания.
· Используйте адаптер питания, прилагаемый к оборудованию. Подключите адаптер питания к соответствующей заземленной розетке, как указано на устройстве.
· При монтаже и демонтаже оборудования следует соблюдать осторожность.
· Прочитайте, поймите и протестируйте процедуры аварийной остановки перед использованием. Держите шнур питания или дополнительный адаптер питания и вилку подальше от нагретых поверхностей.
· Проложите силовые кабели таким образом, чтобы они не были защемлены или повреждены предметами, помещенными на них или против них, включая само оборудование.
· Убедитесь, что оборудование имеет достаточную вентиляцию. Не ставьте ничего на оборудование или поверх него. Не используйте на мягкой поверхности, которая может заблокировать вентиляционное отверстие.
· Соберите и эксплуатируйте оборудование на твердой, ровной поверхности.
· Поместите устройство на ровной поверхности, должен быть 1 метр зазора с каждой стороны. Для беговая дорожка должно быть 2 метра зазора с каждой стороны.

Другие важные инструкции по технике безопасности

- Держите оборудование вдали от воды и влаги. Во избежание поражения электрическим током или повреждения электроники не роняйте и не проливайте ничего внутрь устройства.
- Не эксплуатируйте электрооборудование во влажных помещениях.
- Никогда не эксплуатируйте данное оборудование, если оно имеет поврежденный шнур или вилку, если оно не работает должным образом, или если оно было повреждено или подверглось воздействию воды, немедленно обратитесь в сервисную службу при наличии любого из этих условий.
- Поддерживайте оборудование в хорошем рабочем состоянии, как описано в разделе технического обслуживания руководства пользователя. Проверьте оборудование на наличие неправильных, изношенных или незакрепленных компонентов, а затем исправьте, замените или затяните перед использованием.
- Ограничения по весу оборудования: не используйте устройство, если вы весите более 180 кг.
- Используйте оборудование только по назначению, как описано в данном руководстве. Не используйте дополнительные приспособления, которые не рекомендованы компанией ANYFIT. Такие насадки часто вызывают травмы.
- Не эксплуатируйте оборудование, где используются аэрозольные (распылительные) продукты или где вводится кислород.
- Не используйте на открытом воздухе.
- Не пытайтесь обслуживать оборудование самостоятельно, за исключением выполнения инструкций по техническому обслуживанию, приведенных в руководстве пользователя.
- Никогда не роняйте и не вставляйте предметы в любое отверстие. Держите руки подальше от движущихся частей. Не устанавливайте ничего на стационарные поручни, руль, пульт управления или крышки. Поместите жидкости, журналы и книги в соответствующие емкости.
- Ни в коем случае не опирайтесь и не тяните за консоль.

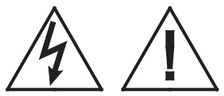

Внимание: не снимайте крышку, иначе вы можете получить травму из-за поражения электрическим током. Перед началом работы ознакомьтесь с руководством по монтажу и техническому обслуживанию. Внутри нет деталей, обслуживаемых пользователем.
Если оборудование нуждается в обслуживании, обратитесь в службу поддержки.

СОДЕРЖАНИЕ

Важные инструкции по технике безопасности----------2
Инструкции по сборке----------5
Шаги по сборке----------6
Описание консоли ----------10
Инструкции по эксплуатации----------12
Инструкции по упражнениям----------13
Обслуживание----------14
Гарантия ----------15
Сервисное обслуживание----------16
Спецификация----------16

Инструкции по сборке

ОПАСНО! Всегда отключайте устройство от электрической сети сразу после использования, перед чисткой, выполнением технического обслуживания и установкой или снятием деталей.

- Прочитайте все инструкции в этом руководстве перед установкой.
- Соберите и управляйте вашим оборудованием на твердой, ровной поверхности в области, предназначенной для использования.
- Откройте коробку и соберите компоненты в последовательности, представленной в данном руководстве.
- Установите все крепежные детали и частично затяните их. Не затягивайте крепежные детали полностью, пока не получите соответствующие инструкции.
- Не пытайтесь перемещать оборудование самостоятельно .
- Попросите хотя бы одного человека помочь вам и используйте безопасные методы подъема.
- Не беритесь за пластиковые детали устройства во время подъема или перемещения устройства.
- Пластмассовые детали являются неструктурными крышками и не способны поддерживать вес тренажера.

Комплект оборудования

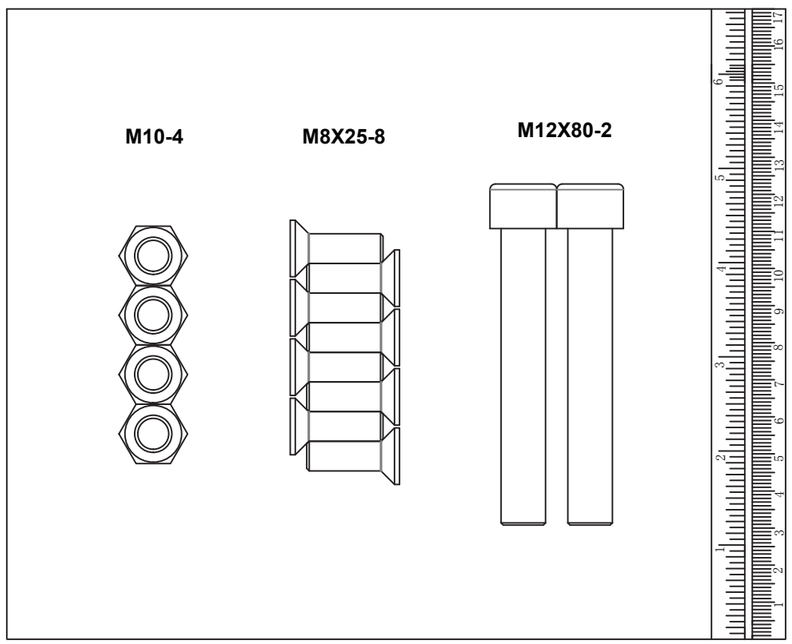

Шаги по сборке

Шаг 1

①Установите (навентите) шестигранную гайку M10 (4 шт.) на упоры (4 шт.).
②Присоедините подставку к корпусу в сборе.

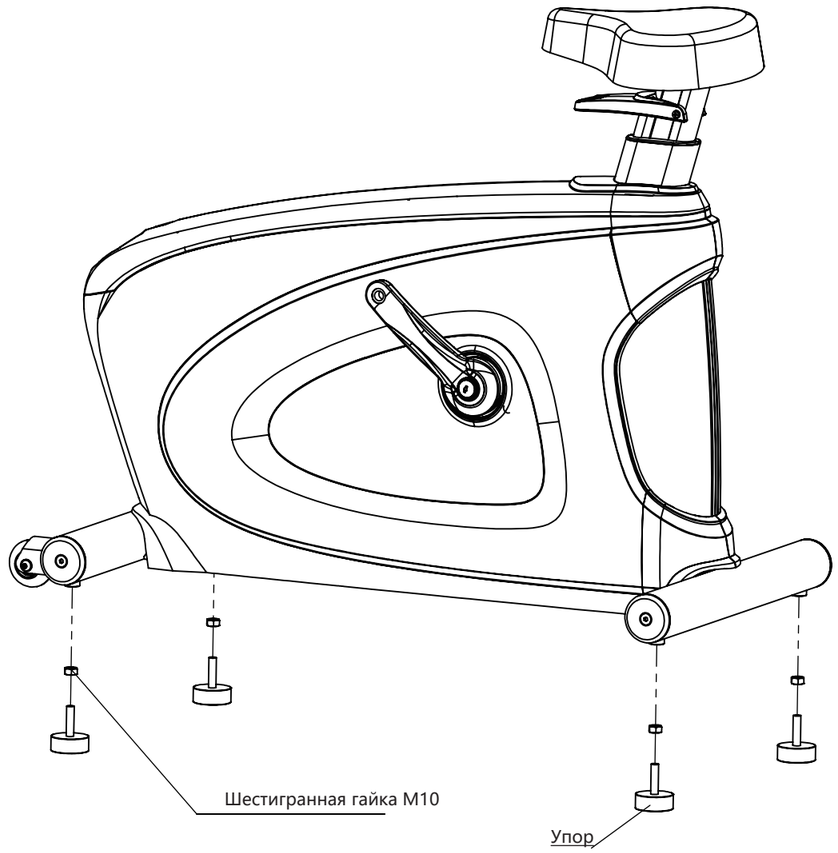

Шаги по сборке

Шаг 2

① Вставьте кабель управления в стойку.
② Закрепите стойку (1 шт.) на корпусе велотренажера с помощью M12X80 (2 шт.) и болта с шестигранной цилиндрической головкой.
③ Вставьте вертикальную насадку(1 шт.) в верхний щиток.

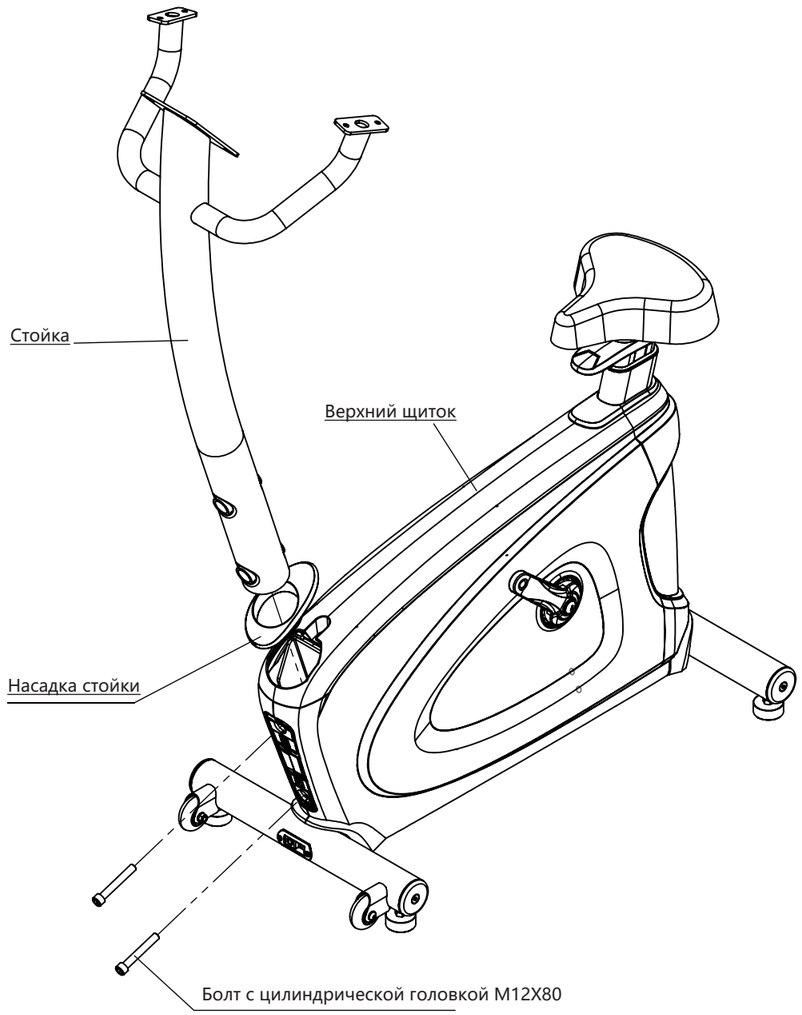

Шаги по сборке

Шаг 3

① Удалите крепежные винты задней крышки и поднимите заднюю крышку, чтобы снять консоль.
② Вставьте кабель данных в платформу в консоли, как показано на верхнем левом рисунке.
③ Установите консоль в вертикальное положение с помощью винта с шестигранной головкой с потайной головкой M8X25 (4 шт.).
④ Подключите кабель для передачи данных.
⑤ Установите заднюю крышку на консоль.

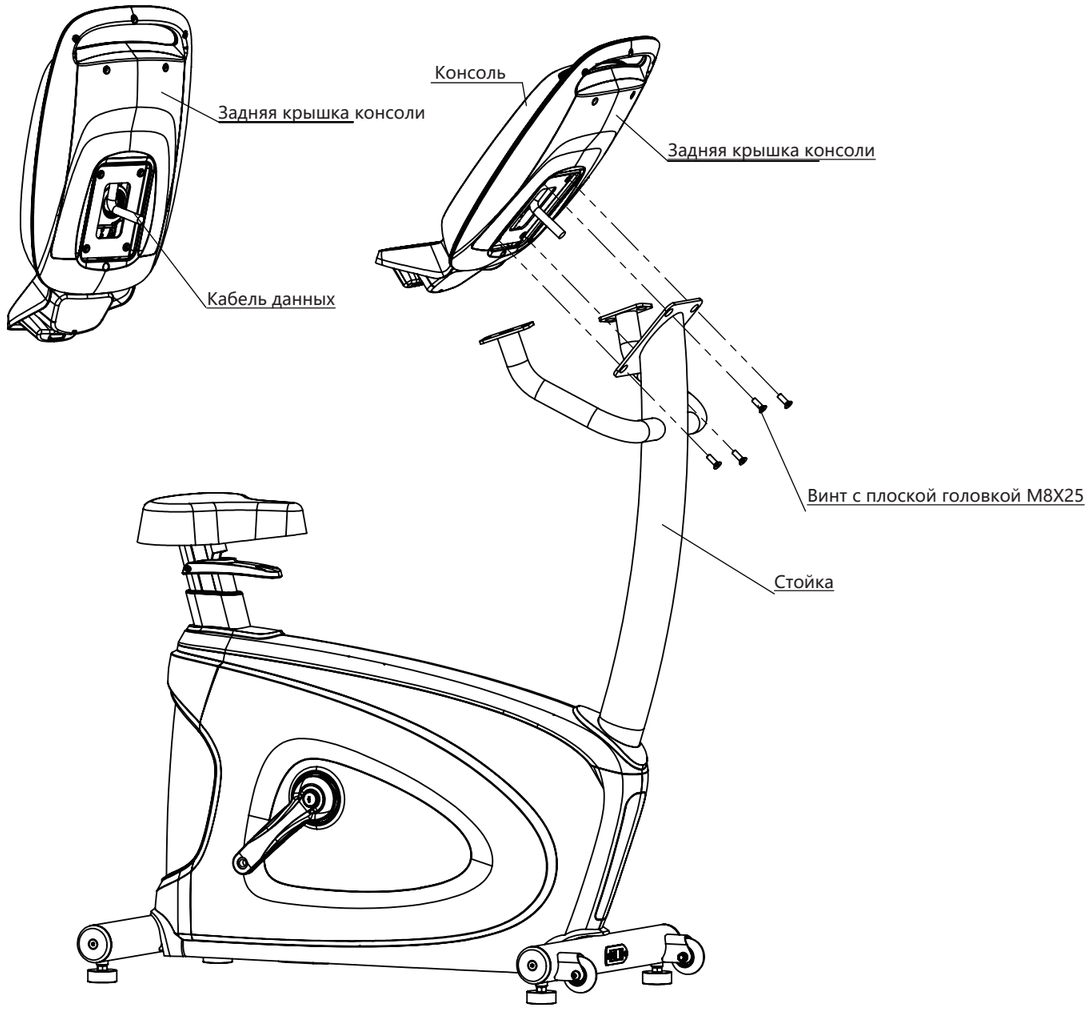

Шаги по сборке

Шаг 4

① Подсоедините дата-кабель на руле.
②Установите рукоятку (1 шт.) в вертикальное положение с помощью винта с шестигранной потайной головкой M8X25 (4 шт.).
③ Установите правую и левую педали (по 1 шт. отдельно) в положение, показанное на рисунке.
④Присоедините передний щиток к корпусу в сборе после тестирования.

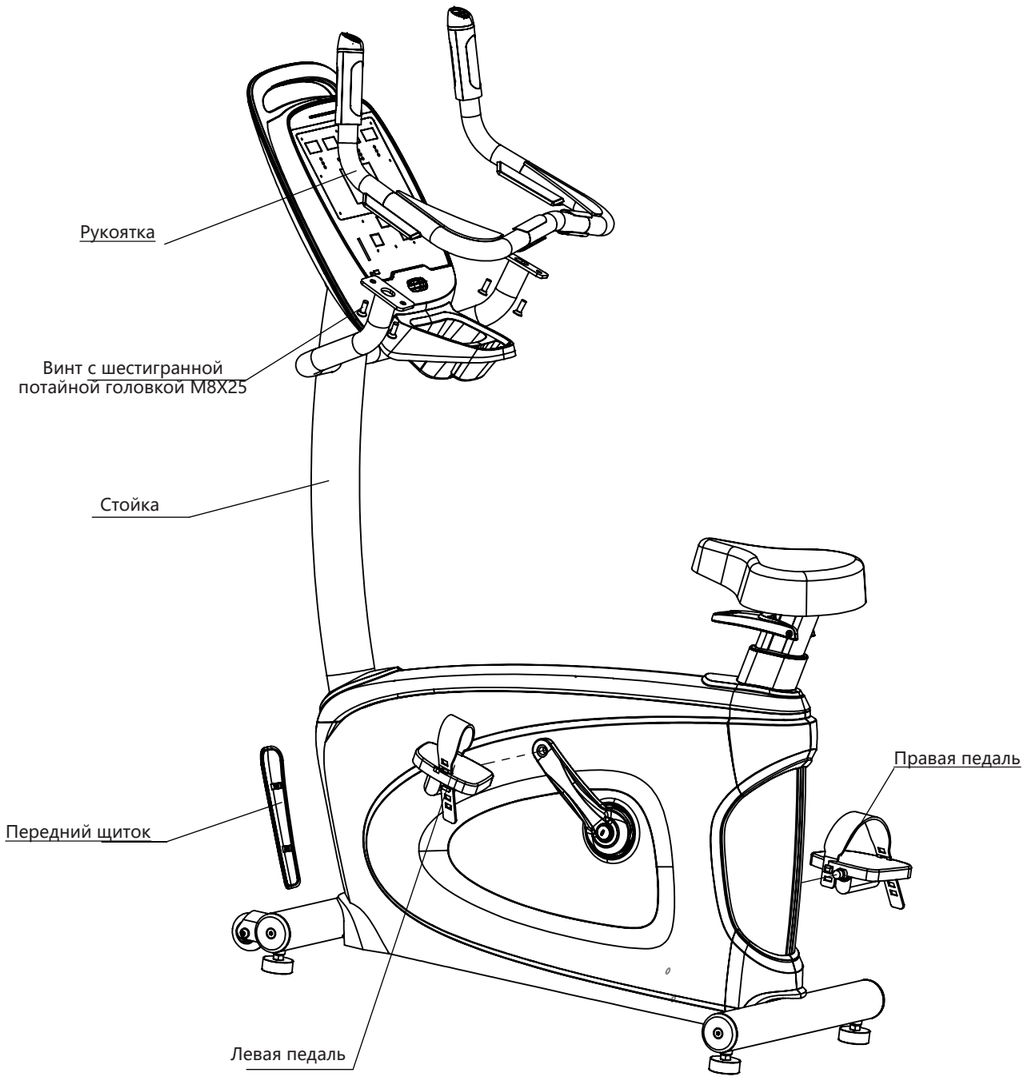

Описание консоли

Дисплей

LED дисплей консоли отображает нам следующую информацию:
Время (С): значение от «00: 00-99: 59»; Время по умолчанию для положительного времени, Увеличение с каждой 1 секундой.
Расстояние (км): значение от «0-99,9»; Расстояние по умолчанию - положительное время, с шагом 0,1 км.
Калорийность (Ккал): значение от «0-99,9». Калорийность - положительное время, увеличивается с каждой 0,1 Ккал.
Скорость (км / ч): значение от «0-100 км / ч» с шагом 0,1 км / ч
Интенсивность: значение от «1-25»;



Описание консоли

Номер	Название	Детали
①	значение цвета	Синий (3 секунды): питание включено Блеклый синий: режим ожидания Мигающий синий: поиск Bluetooth / вход в систему Зеленый: вход в систему успешно Мигает красным (2 секунды): сбой входа в систему Желтый (60 секунд): состояние паузы Синий (1 секунда): охлаждение Красный (1second): Стоп Красный (2 секунды): выход из системы
②	Расстояние Частота сердцебиения Частота шага	Нажмите ↻ чтобы изменить
③	Ккал Ккал/ч Мощность	Нажмите ↻ чтобы изменить
④	Используемое время Оставшееся время Системное время	Нажмите ↻ чтобы изменить
⑤	Скорость Средняя скорость	Нажмите ↻ чтобы изменить
⑥	LED дисплей	Информация о тренинге
⑦	Программа	6 программ, одна кнопка запуска
⑧	Цифровая клавиатура	Введите возраст, вес, пароль и т. д. Нажм⌫ для удаления. После ввода номера нажмите OK для подтверждения.
⑨	Вид	После окончания упражнения система автоматически сохранит текущие данные упражнения, нажмите на Вид, чтобы отобразить данные текущего упражнения
⑩	Вентилятор	Отрегулируйте скорость вентилятора: низкая, высокая
⑪	Уровень	Нажм. − + и отрегулируйте интенсивность упражнений
⑫	Целевая прогр.	Установите цель упражнения, включите время, расстояние, ккал
⑬	Самообуч. Программа	Установите программу саморедактирования
⑭	Старт/Стоп	Когда устройство остановлено, нажмите эту кнопку для запуска. Когда устройство работает, нажмите эту кнопку, чтобы остановить.
⑮	USB	Зарядка для мобильных электронных устройств
⑯	NFC Идентификация	Определztn информацию о пользователе. Смарт-версия системы.

Инструкции по эксплуатации

Быстрый старт

Нажмите кнопку 1 и все данные начнут отсчитываться, нижняя строка дисплея загорится. Подсветка дисплея и регулировка интенсивности; нажмите кнопки - +, чтобы настроить интенсивность, данные могут быть переключены.
Нажмите кнопку 1 , чтобы очистить все данные, на дисплее появиться сообщение «ЛЮБАЯ КЛАВИША ЧТОБЫ ПРОДОЛЖИТЬ» или «НАЖМИТЕ OK, ЧТОБЫ ВЫЙТИ», нажмите любую клавишу, чтобы продолжить использование устройства, или нажмите, чтобы выйти

Запуск предустановленной программы



Выберите любую программу, когда появится сообщение «НАЧАТЬ ИЛИ НАЖМИТЕ OK, ЧТОБЫ УСТАНОВИТЬ»
Нажмите кнопку 1, чтобы запустить предустановленную программу, время по умолчанию 30 мин, регулировка уровня связи (гибкая регулировка шага и наклона). Нажмите кнопку OK, чтобы установить программу:
1 、 Установка возраста (10-90): дисплей отобразит «Введите свой возраст» (введите свой возраст) по умолчанию «35», нажмите - +, чтобы выбрать или ввести свой возраст напрямую, нажмите OK,
чтобы перейти к следующему шагу
2, Настройка веса (30-180): на дисплее отобразится «Введите свой вес (введите свой вес) по умолчанию» 65, нажмите - +, чтобы выбрать или ввести свой вес напрямую, нажмите OK, чтобы перейти к следующему шагу;
3, Установка времени (5-99): дисплей отобразит «ВРЕМЯ ВВОДА» по умолчанию «30 минут» нажмите - +, чтобы выбрать или ввести время напрямую, нажмите OK, чтобы начать «НАЖМИТЕ СТАРТ».

Запуск целевой программы

Нажмите кнопку 12, дисплей отобразит «УСТАНОВИТЬ ВРЕМЯ ИЛИ ВВЕСТИ» одновременно окно времени начнет мигать. Время по умолчанию - 30 минут; интервал установки 5: 00-99.00; отрегулируйте с помощью кнопки - +, 1 мин. каждое нажатие или используйте цифровую клавиатуру
для установки времени детализации, нажмите OK, на дисплее появится сообщение «НАЖМИТЕ ПУСК ДЛЯ НАЧАЛА», нажмите кнопку 1 для запуска.
Нажмите кнопку 6, на дисплее появится надпись «УСТАНОВИТЬ ДИСТАНЦИЮ ИЛИ ВВЕСТИ СЛЕДУЮЩУЮ ЦЕЛЬ». В это же время мигает окно «Расстояние». Заводская настройка 1,0 км, интервал настройки 1-99; настройте с помощью кнопки - +, 1 км каждое нажатие или используйте цифровую клавиатуру для установки расстояния детализации. После нажатия OK, на дисплее появится сообщение «НАЖМИТЕ ПУСК ДЛЯ НАЧАЛА», нажмите кнопку 1 для запуска.
Нажмите кнопку 12, дисплей отобразит «УСТАНОВИТЬ КАЛОРИИ ИЛИ ВВЕСТИ ЦЕЛИ» одновременно, окно «Калории» начнет мигать, настройка по умолчанию 50 ккал; Интервал установки 50-990; настройте с помощью кнопки - +, 10Kcal при каждом нажатии, или используйте цифровую
клавиатуру для установки подробных калорий, нажмите кнопку OK, на дисплее появится сообщение «НАЖМИТЕ ПУСК ДЛЯ НАЧАЛА», нажмите кнопку 1 для запуска.

Инструкции по эксплуатации

Запуск программы самостоятельного редактирования

Нажмите клавишу 7, дисплей отобразит «ПРОГРАММА ПОЛЬЗОВАТЕЛЯ». После того, как информация закончится, отображается первая строка дисплея. Первый индикатор мигает, настройте - +, каждое нажатие равно 1 уровню, или используйте цифровую клавиатуру для настройки деталей, нажмите OK, чтобы перейти к следующему шагу, когда закончите последний шаг, нажмите OK, на дисплее появится сообщение «ВВЕСТИ ВРЕМЯ», нажмите OK, на дисплее появится сообщение «НАЖАТЬ». Нажмите клавишу 3, чтобы начать упражнение.

Инструкции по упражнениям

Результаты медицинских исследований показывают, что определенные упражнения могут способствовать восстановлению нашей сердечно-легочной системы и мышечной ткани. В то же время, безопасно и эффективно контролировать интенсивность упражнений до 60-85% от максимальной частоты сердечных сокращений во время фитнес-упражнений. Потому что этот интервал может полностью достичь эффекта различных потребностей, и он не наносит ущерба, вызванного чрезмерной нагрузкой и т. д.
Пожалуйста, используйте следующую формулу для расчета максимальной частоты сердечных сокращений и интервалов упражнений (например, 35 лет): Максимальная частота сердечных сокращений = 220-возраст (220-35 = 185 / мин) Верхний предел частоты сердечных сокращений в упражнении = максимальная частота сердечных сокращений * 85% (185 * 85% = 157 раз / мин) Нижний предел сердечных сокращений в упражнении = максимальная частота сердечных сокращений * 60% (185 * 60% = 111 раз / мин) Затем интервал сердечных сокращений в упражнении 111-157 раз / мин

Целевые зоны сердечного ритма

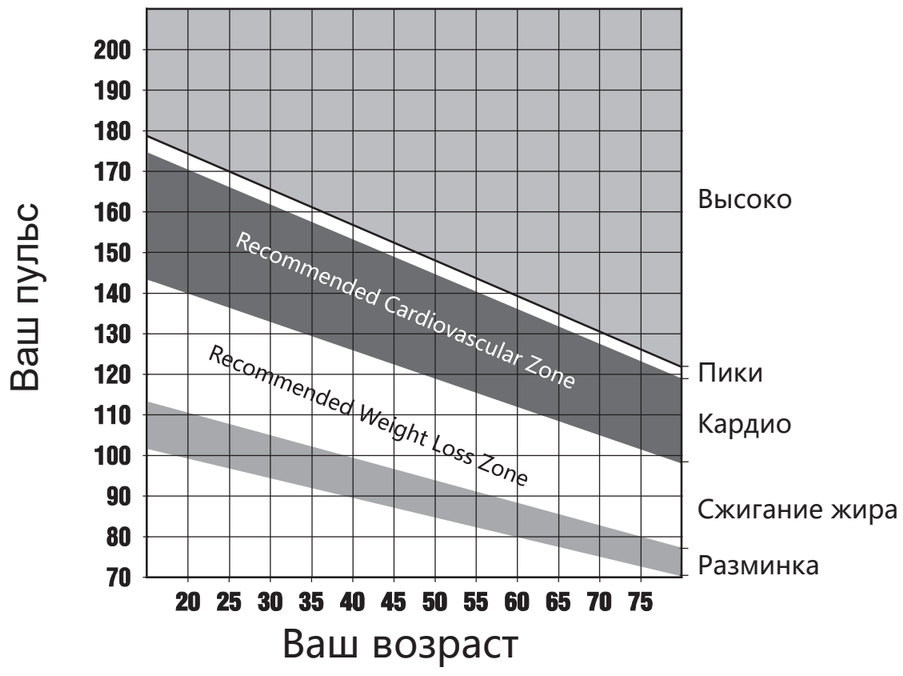

Обслуживание

⚠ WARNING

Чтобы снизить риск поражения электрическим током, всегда отключайте оборудование от источника питания перед чисткой или выполнением любых работ по техническому обслуживанию.
Очистка консоли и экрана
Используйте мягкое мыло и воду, чтобы увлажнить мягкую ткань и протереть все открытые поверхности. **ВНИМАНИЕ!** Не используйте кислотные чистящие средства. Это ослабит краску или порошковое покрытие. Никогда не лейте воду и не распыляйте жидкости на какую-либо часть оборудования.
Избегайте любых агрессивных химических веществ на консоли и экране
Намочите ткань, а затем очистите экран.
Обязательно распыляйте чистящий раствор на мягкую ткань, а не на консоль.
Не используйте твердую ткань для очистки.

Гарантия

AnyFit гарантирует, что оборудование не будет иметь дефектов в материалах и производстве в течение гарантийного срока, указанного ниже. Гарантийные периоды начинаются с даты выставления счета на первоначальную покупку. Настоящая гарантия распространяется только на дефекты, обнаруженные в течение гарантийного срока, и распространяется только на первоначального покупателя изделия. На детали, отремонтированные или замененные в соответствии с условиями настоящей гарантии, распространяется гарантия только на оставшуюся часть первоначального гарантийного срока. Чтобы предъявить претензию по гарантии, покупатель должен уведомить компанию AnyFit или ее уполномоченного дистрибьютора AnyFit в течение 30 дней после даты обнаружения любого несоответствия и предоставить соответствующий продукт для проверки компанией AnyFit или ее представителем по обслуживанию. Любые его обязательства по данной гарантии ограничены, как указано ниже.

Гарантийные сроки и покрытие

Структурная рама: 10 ЛЕТ
Беговая лента, беговая платформа, ремень: ТРИ ГОДА
Мотор: ВОСЕМЬ ЛЕТ
Контроллер мотора: ТРИ ГОДА
Тормоз для генератора / EMS / ECB: ДВА ГОДА
ЖК-экран: ДВА ГОДА
Клавиатура: ОДИН ГОД
Механические и электрические детали (в том числе PVS, передатчики): ДВА ГОДА
Элементы высокой износостойкости, в том числе: разъемы для наушников, разъемы USB): 180 ДНЕЙ
Коробки медиа-ресивера: ДВА ГОДА
Батареи, неинтегрированные приемники: ОДИН ГОД

Условия и ограничения.

1. Данная гарантия не распространяется на повреждения, вызванные модификацией, несчастным случаем, неправильным использованием, ненадлежащим обслуживанием без разрешения AnyFit, включая: руль, обивочные прокладки, наклейки и другие запасные части.
2. Настоящая гарантия не распространяется на серийный ярлык продуктов AnyFit, который был изменен или поврежден.
3. При возврате оборудования в AnyFit пользователь должен правильно упаковать коробку, чтобы избежать повреждений при транспортировке.

Сервисное обслуживание

Горячая линия обслуживания клиентов AnyFit - это сервис, связывающий пользователей и AnyFit, который является прямым, быстрым и эффективным способом связи между клиентами и AnyFit.
С помощью горячей линии обслуживания клиентов вы можете узнать всю необходимую информацию о AnyFit.

ANYFIT HEALTH TECH GMBH (international)
Hanauer Landstr. 287-289,60314 Frankfurt am Main, DE
P: +49(0)69 90439168
F: +49(0)69 90439169
E: account-office@anyfit.de
W: www.anyfit.de

Спецификация

Максимальный вес пользователя: 180 кг

24V ⎓ 4A

Уровни сопротивления: 25