PRO/TRAIN

РУКОВОДСТВО ПО СБОРКЕ

GT-PTR

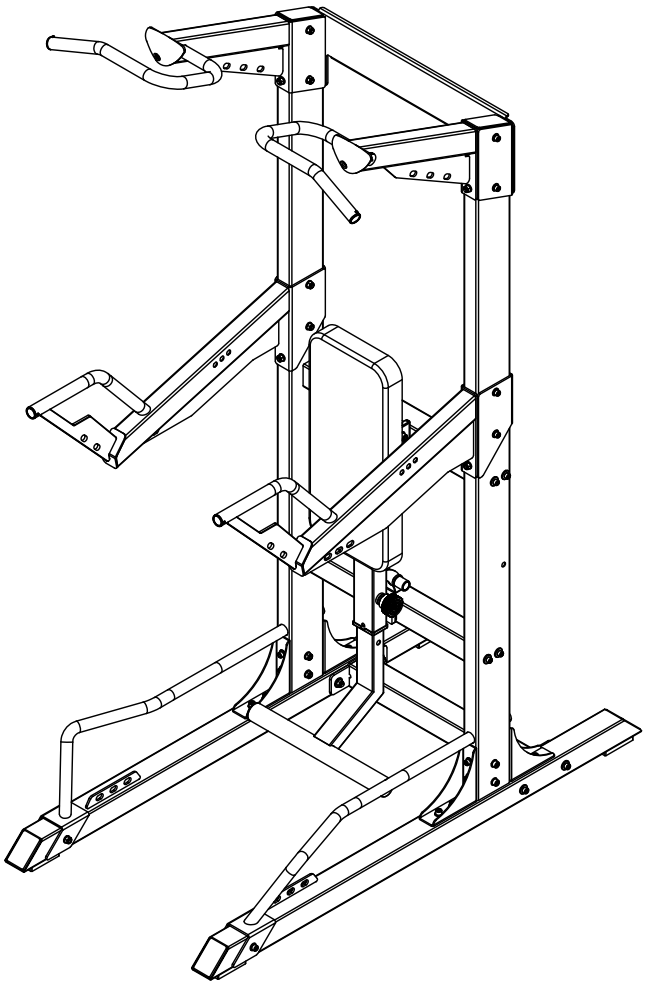

ВНИМАНИЕ!

Прочитайте все инструкции и правила техники безопасности перед использованием оборудования.

20250530V1.0

ВАЖНЫЕ ПРАВИЛА БЕЗОПАСНОСТИ

МЕРЫ ПРЕДОСТОРОЖНОСТИ

Данное оборудование является максимально безопасным. Однако определенные меры предосторожности во время работы с оборудованием необходимы. Убедитесь, что Вы полностью прочли руководство пользователя перед сборкой и использованием оборудования. В частности, обратите внимание на следующие меры предосторожности:

1. **Не разрешайте детям и животным находиться рядом с оборудованием. НЕ оставляйте детей без присмотра в комнате с оборудованием.**
2. Одновременно может тренироваться только один человек.
3. Если во время использования оборудования Вы почувствуете головокружение, тошноту, боль в груди или любые другие необычные симптомы, сразу же остановите тренировку. НЕМЕДЛЕННО ОБРАТИТЕСЬ К ВРАЧУ.
4. Установите оборудование на чистую ровную поверхность. НЕ используйте оборудование рядом с водой или на улице.
5. Избегайте попадания рук между подвижными частями.
6. Надевайте подходящую для упражнений одежду. НЕ надевайте слишком свободную одежду или одежду, которая может попасть в механизм оборудования. Для тренировок надевайте кроссовки или другую спортивную обувь.
7. Используйте оборудование только по назначению. НЕ используйте аксессуары, не рекомендованные производителем.
8. Не размещайте никакие острые предметы рядом с оборудованием.
9. Люди с ограниченными возможностями могут пользоваться оборудование только в присутствии квалифицированного специалиста или врача.
10. Перед тренировкой на оборудовании всегда делайте разминку, чтобы разогреть мышцы.
11. Не пользуйтесь оборудованием, если оно повреждено.
12. Во время тренировки рядом должен находиться страхующий человек.

ВНИМАНИЕ! ПЕРЕД ТЕМ, КАК НАЧАТЬ ПРОГРАММУ ЛЮБЫХ ТРЕНИРОВОК, ПРОКОНСУЛЬТИРУЙТЕСЬ С ВРАЧОМ. ЭТО ОСОБЕННО ВАЖНО ДЛЯ ЛЮДЕЙ СТАРШЕ 35 И ЛЮДЕЙ, У КОТОРЫХ РАНЕЕ ИМЕЛИСЬ ПРОБЛЕМЫ СО ЗДОРОВЬЕМ. ПРОЧИТАЙТЕ ВСЕ ИНСТРУКЦИИ ПЕРЕД ИСПОЛЬЗОВАНИЕМ ЛЮБОГО ФИТНЕС ОБОРУДОВАНИЯ. МЫ НЕ НЕСЕМ НИКАКОЙ ОТВЕТСТВЕННОСТИ ЗА ПОЛУЧЕННЫЕ ТРАВМЫ ИЛИ ПРИЧИНЕНИЕ ВРЕДА ИМУЩЕСТВУ ВО ВРЕМЯ ИСПОЛЬЗОВАНИЯ ДАННОГО ТРЕНАЖЕРА.

СОХРАНИТЕ ДАННУЮ ИНСТРУКЦИЮ.

Размер в собранном виде : 1545 мм x 1100 мм x 2370 мм

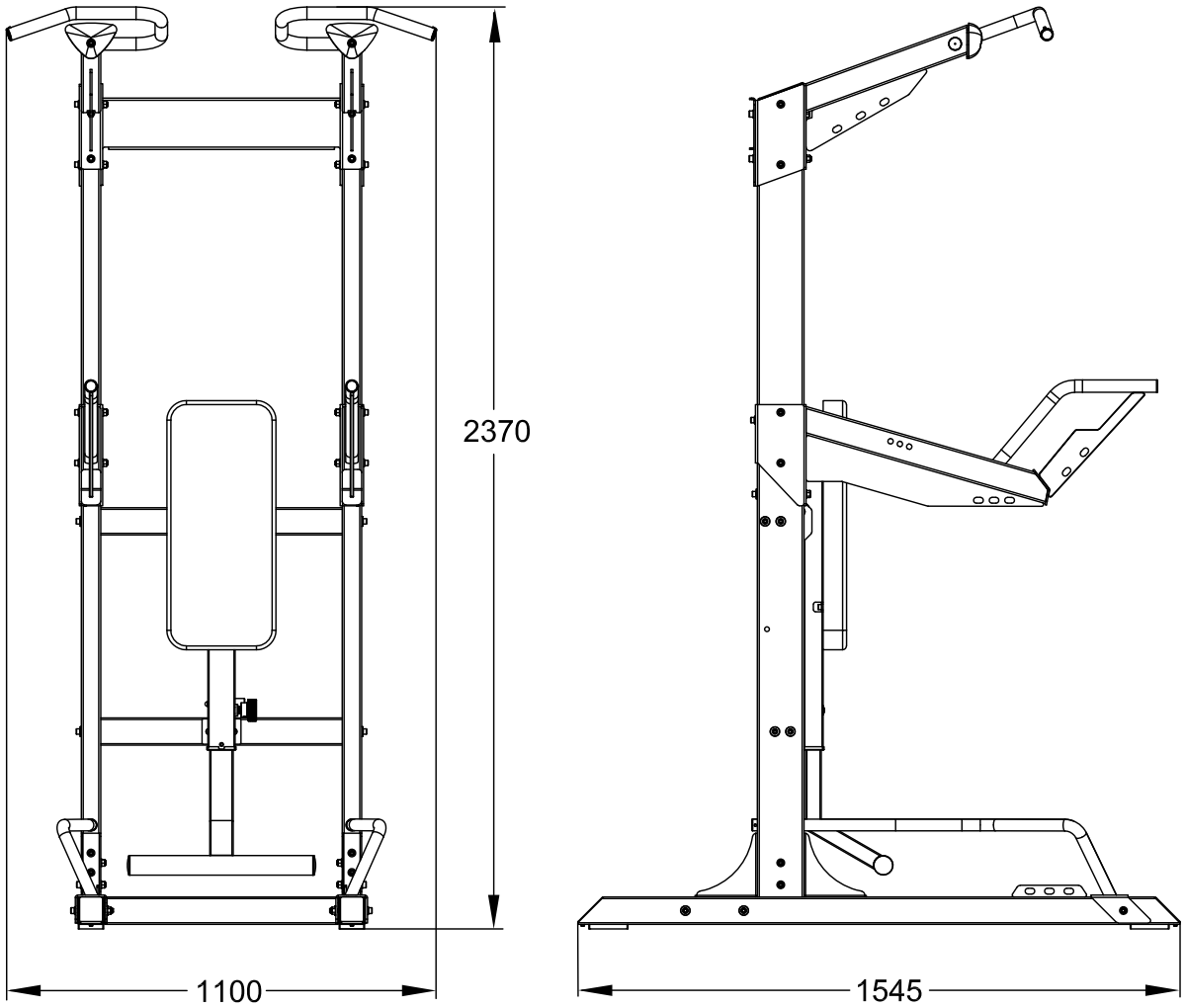

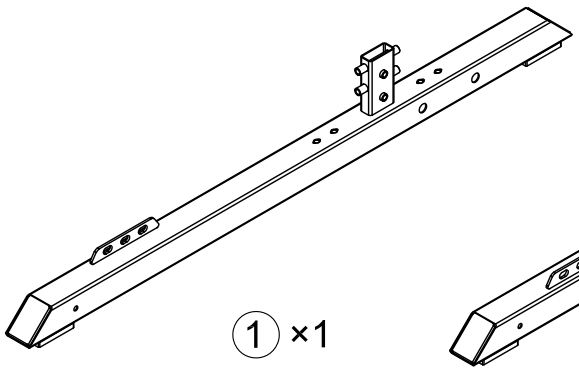

① ×1

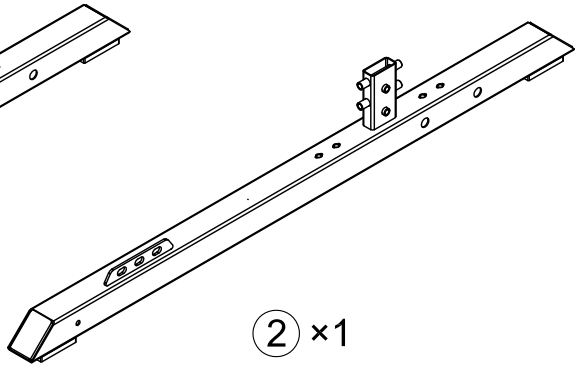

② ×1

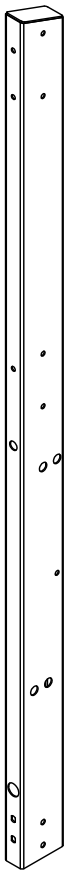

③ ×2

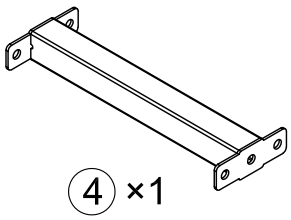

④ ×1

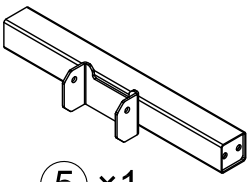

⑤ ×1

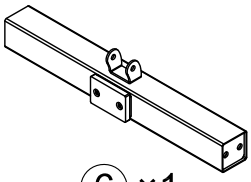

⑥ ×1

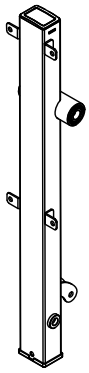

⑦ ×1

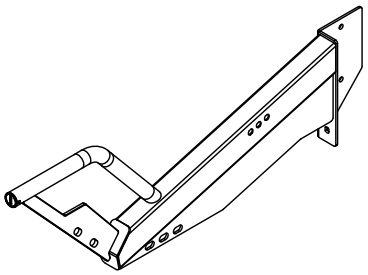

⑧ ×1

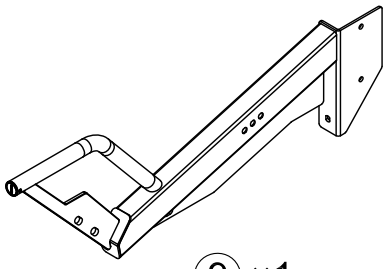

⑨ ×1

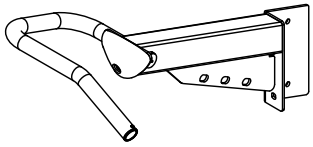

⑩ ×1



⑪ ×1

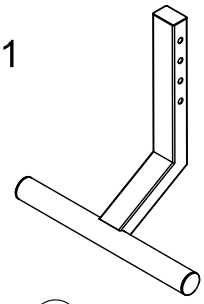

⑫ ×1

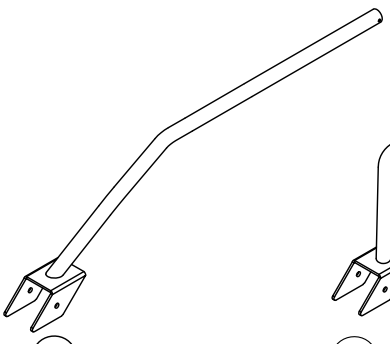

⑬ ×1

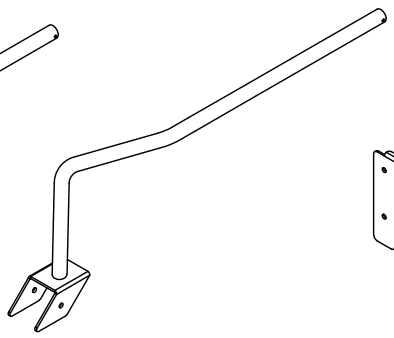

⑭ ×1

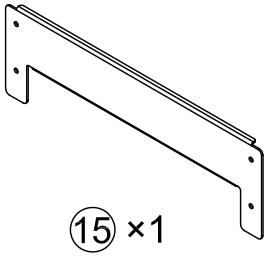

⑮ ×1



⑯ ×4

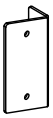

17 ×1

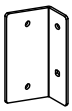

18 ×1



19 ×1



20 ×1

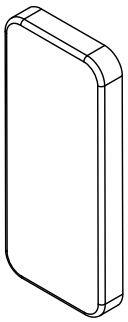

23 ×1

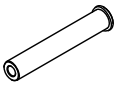

24 ×2



25 ×8



26 ×8



27 ×1

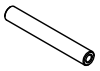

34 ×1

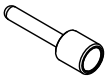

57 ×1

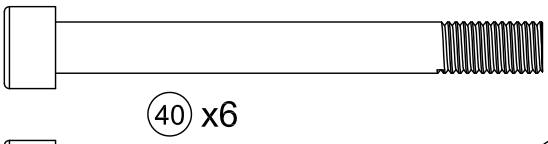

40 x6

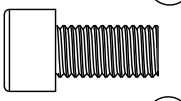

41 x11

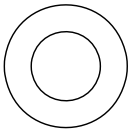

53 x2

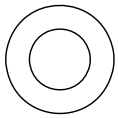

54 x56



55 x4



56 x26

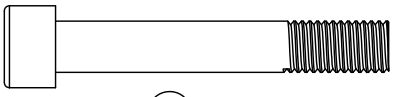

42 x4

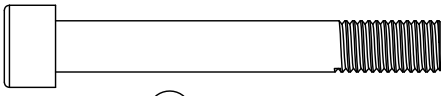

43 x16

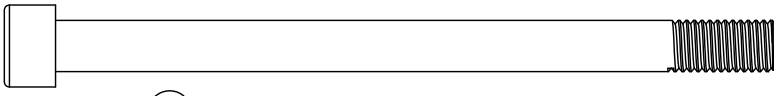

44 x8

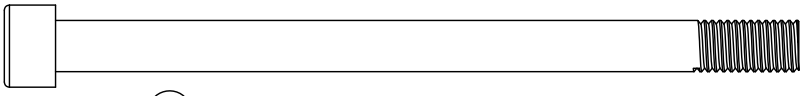

45 x2

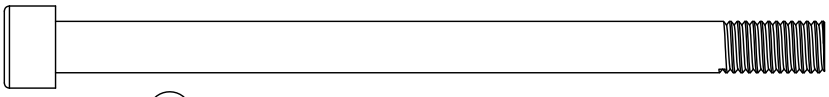

46 x2

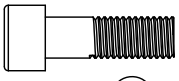

47 x4

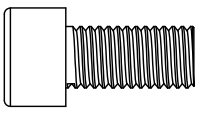

49 x2

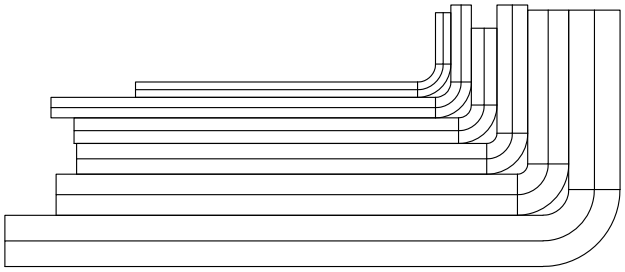

3# 4# 5# 6# 8# 10#x1

MM

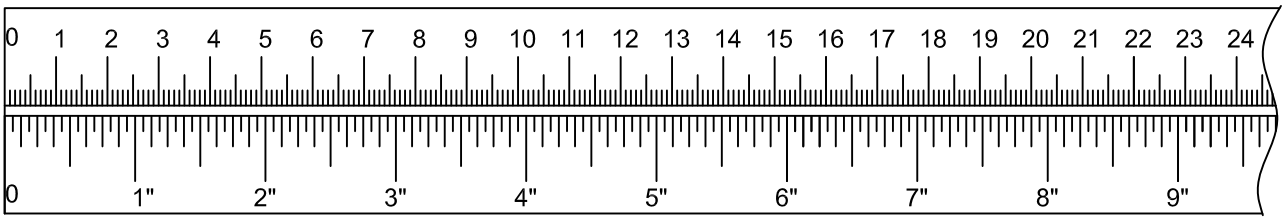

40 ×4 M10×95мм

56 ×4 M10

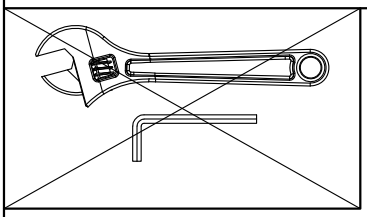

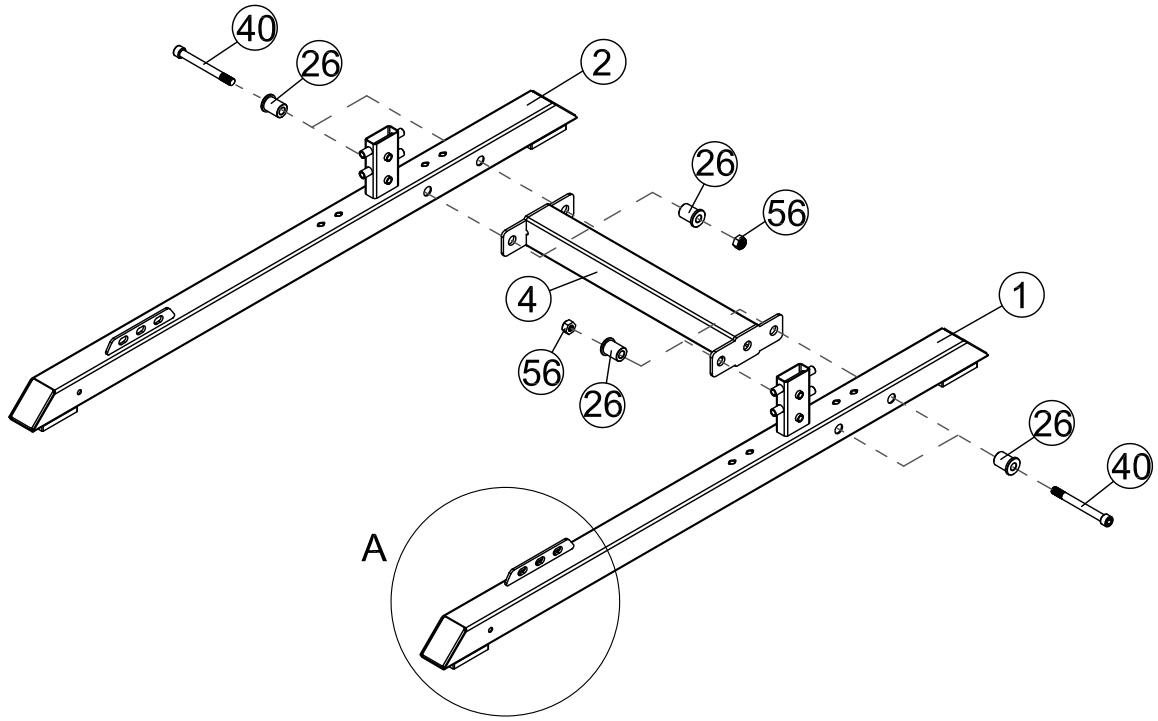

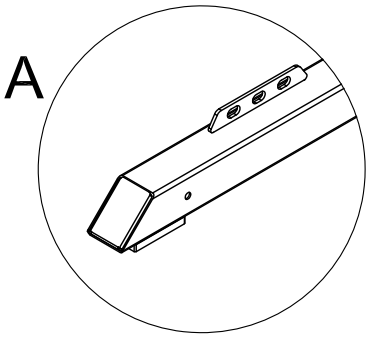

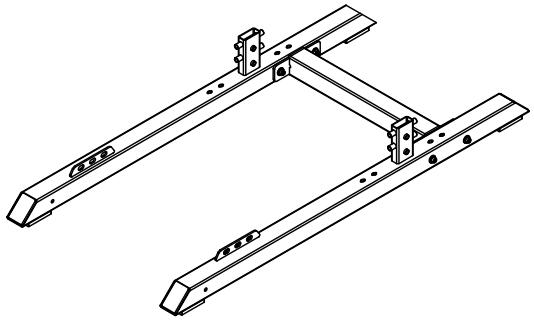

1

41 ×8 M10×20 мм

42 ×4 M10×65 мм

43 ×8 M10×75 мм

44 ×4 M10×140 мм

54 ×24 Φ10

56 ×8 M10

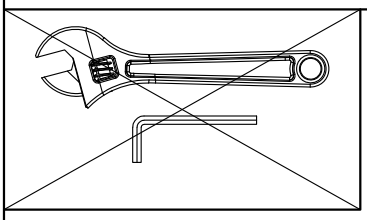

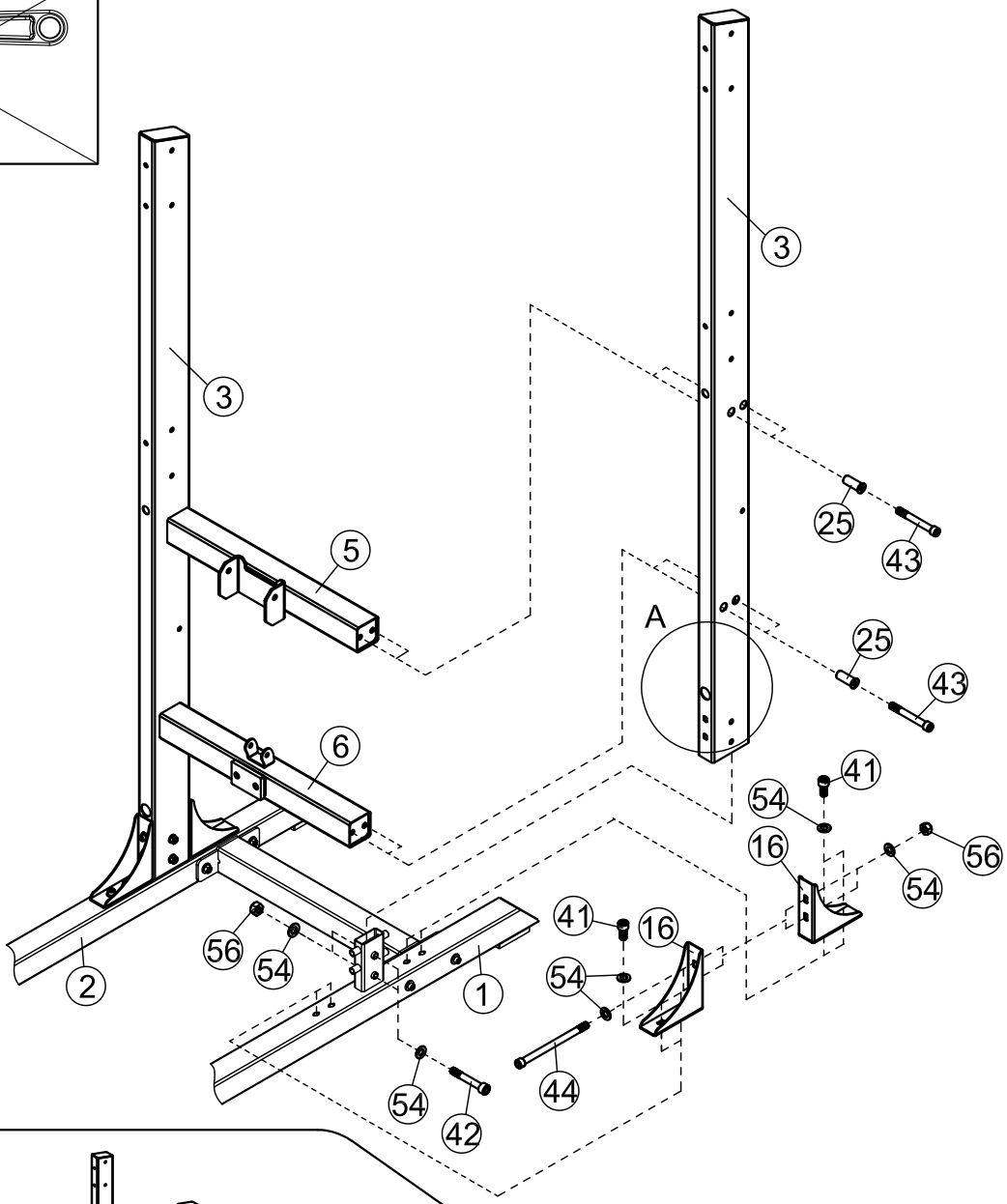

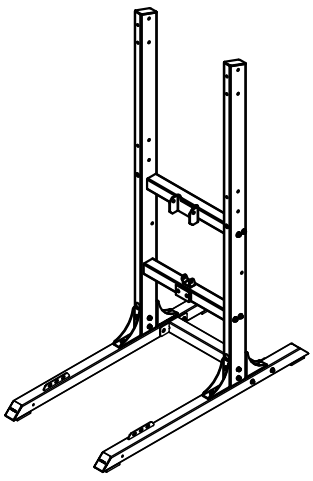

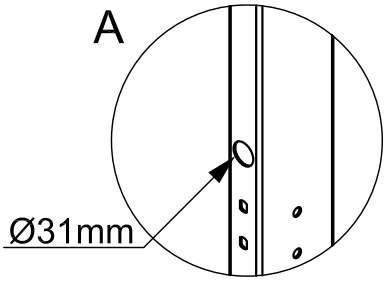

2

40		×2	M10×95мм	53		×2	Φ12
41		×3	M10×20мм	54		×6	Φ10
47		×4	M8×25мм	55		×4	Φ8
49		×2	M12×25мм	56		×2	M10

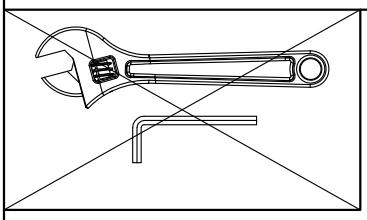

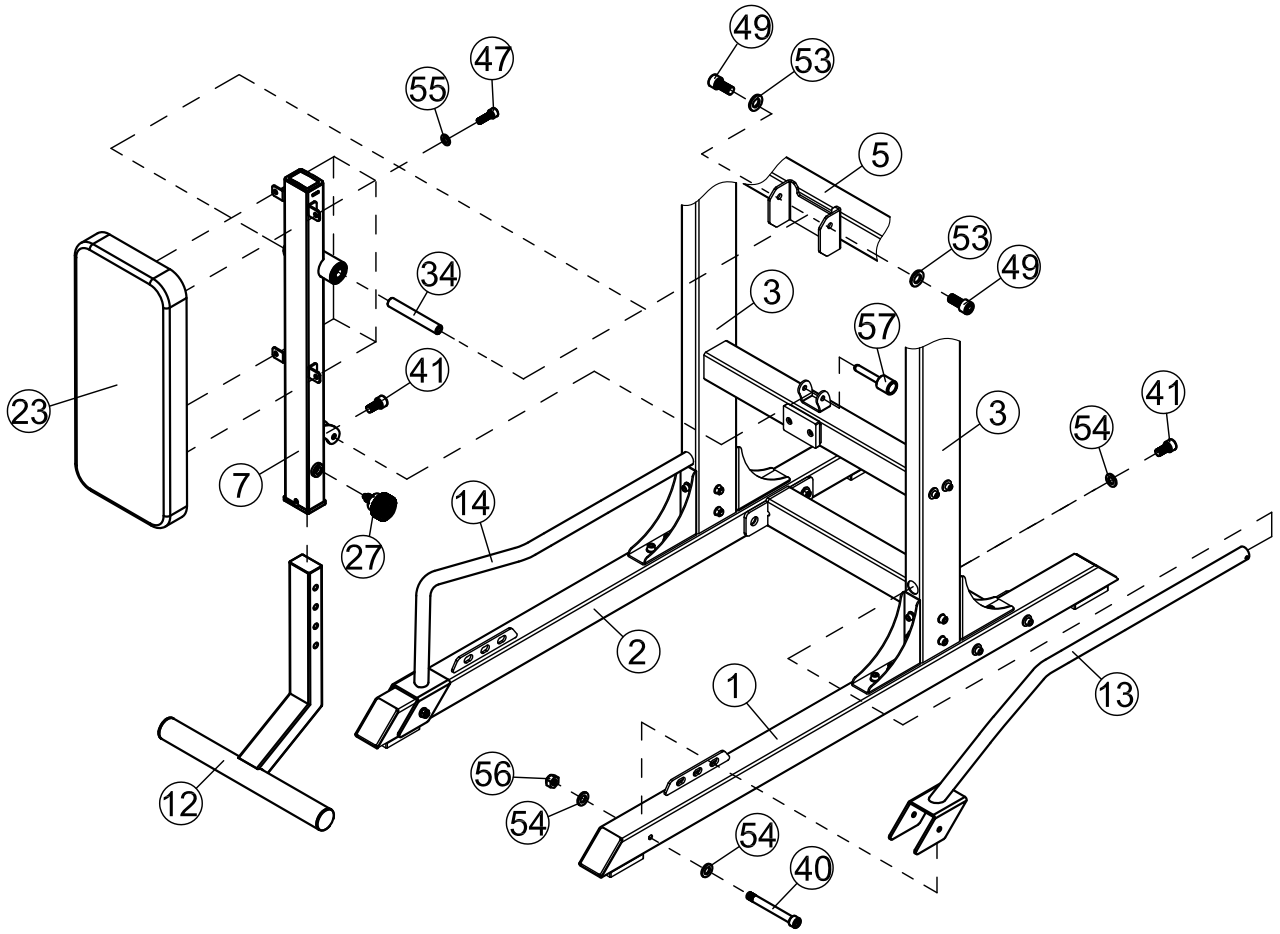

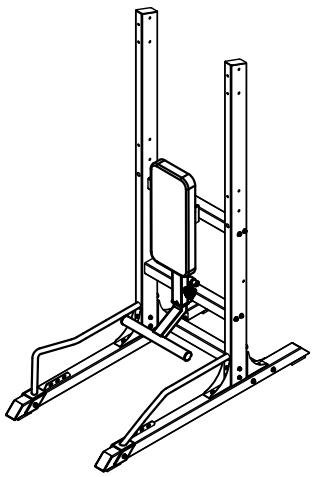

3

43	×4	M10×75 мм	54	×12	Φ10
44	×4	M10×140 мм	56	×6	M10

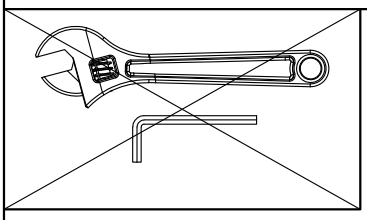

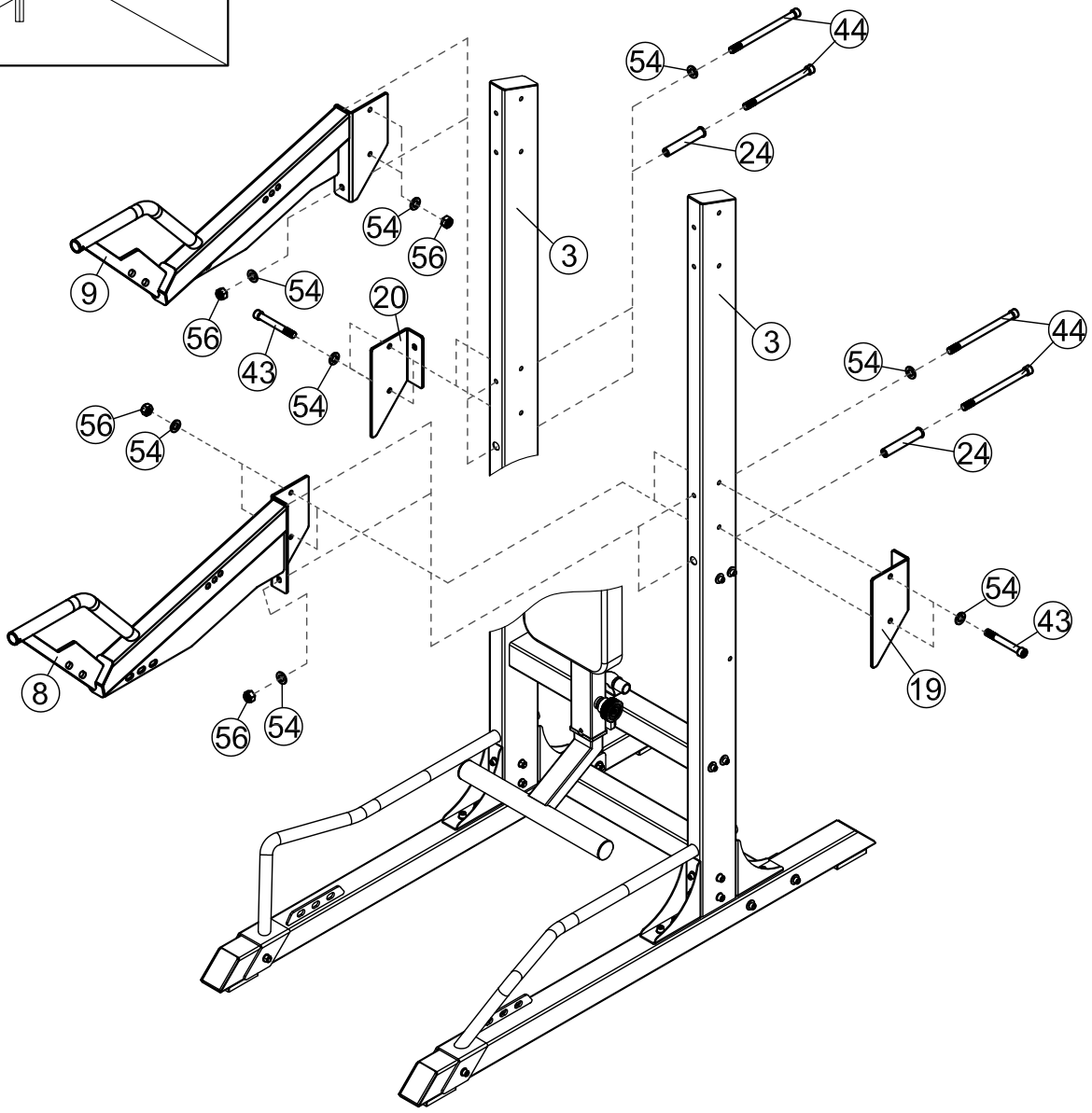

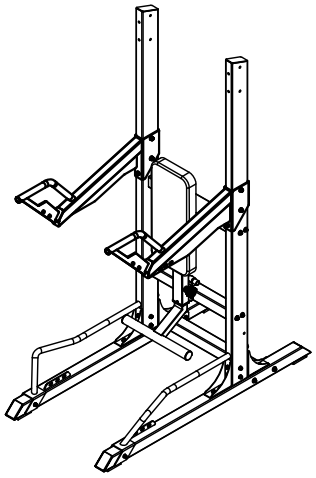

4

43		×4	M10×75 мм	54		×14	Φ10
45		×2	M10×145 мм	56		×6	M10
46		×2	M10×150 мм				

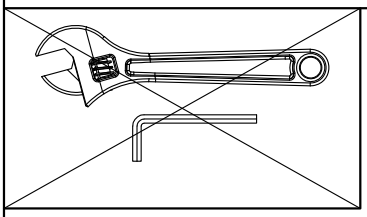

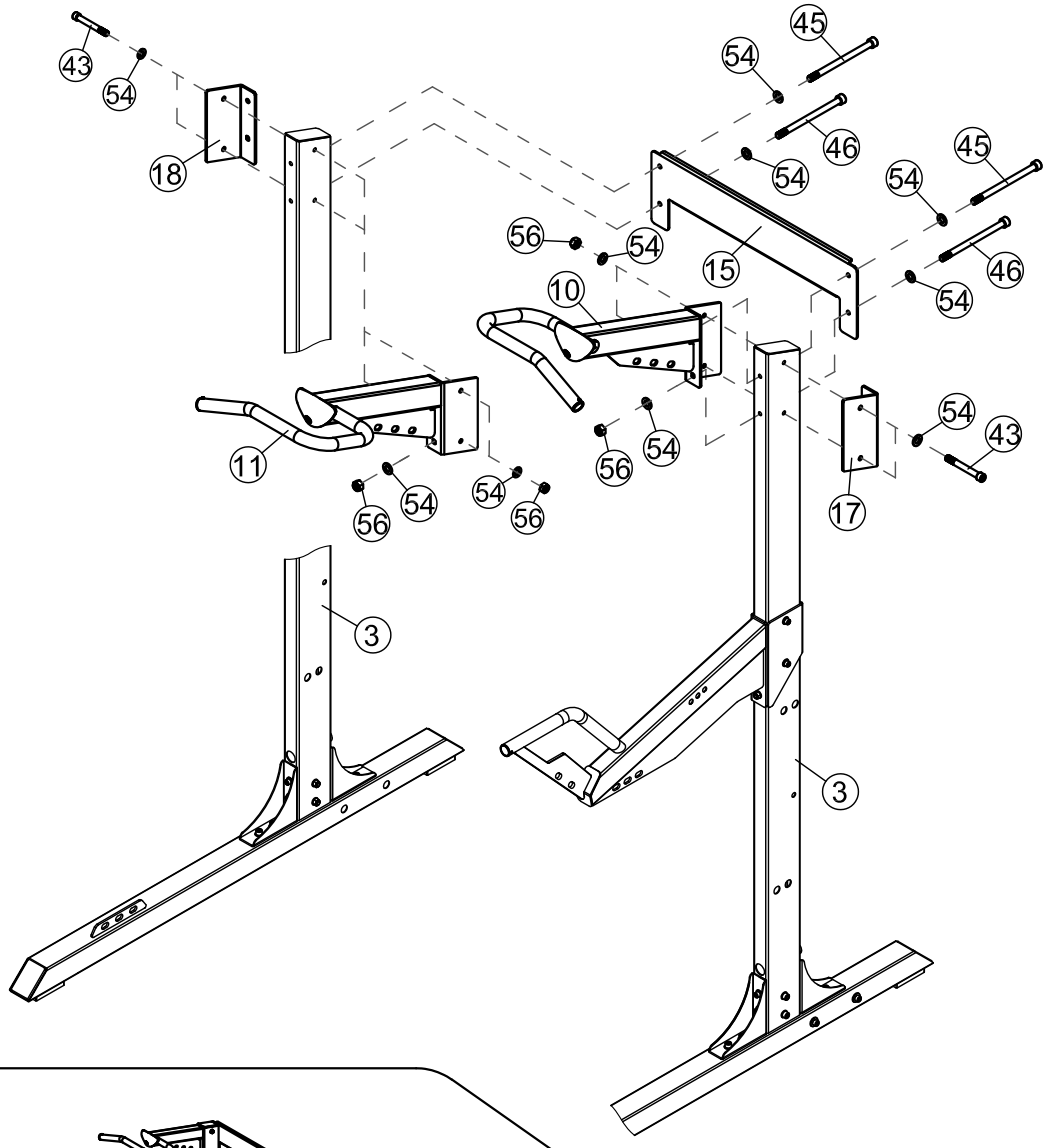

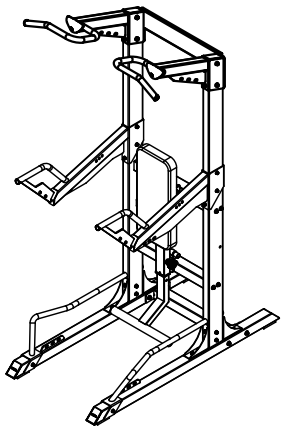

5

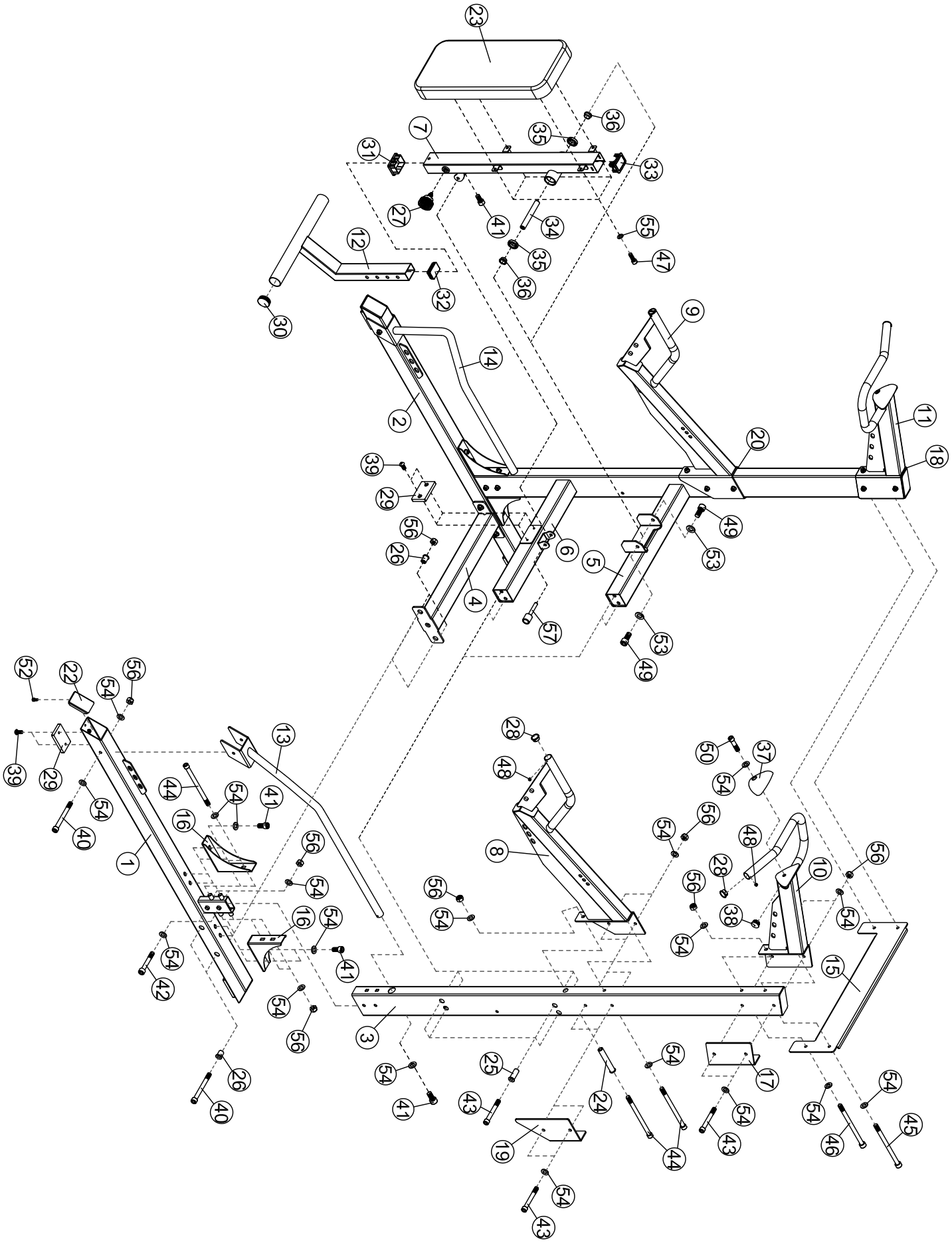
23
36
35
7
31
33
27
41
34
55
12
35
47
36
32
30
9
14
2
11
20
18
39
29
49
56
6
53
26
5
4
57
53
49
52
22
56
54
13
28
50
37
39
29
48
54
44
54
41
54
56
40
16
8
48
56
1
56
28
10
56
54
56
38
54
54
16
54
54
41
15
42
54
3
56
25
54
17
26
54
24
54
54
40
41
43
54
45
19
44
43
46
54
43

СПИСОК ДЕТАЛЕЙ

№	ОПИСАНИЕ ДЕТАЛИ	ХАРАКТЕРИСТИКИ	КОЛ-ВО
1	Левая опорная ножка		1
2	Правая опорная ножка		1
3	Стойка		2
4	Нижняя соединительная рама		1
5	Средняя соединительная рама		1
6	Поперечная рама		1
7	Держатель подушки		1
8	Левая параллельная рама		1
9	Правая параллельная рама		1
10	Левая верхняя рама для рукоятки		1
11	Правая верхняя рама для рукоятки		1
12	Рама подножки		1
13	Нижняя левая опорная рама		1
14	Нижняя правая опорная рама		1
15	Задняя панель	730×226×15×4	1
16	Уголок		4
17	Верхняя левая фиксир. пластина	220×120×50×5	1
18	Верхняя правая фиксир. пластина	220×120×50×5	1
19	Левая фиксирующая пластина	125×55×260×5	1
20	Правая фиксирующая пластина	125×55×260×5	1
22	Декоративная крышка	□70×2	4
23	Спинка	640×280×60	1
24	Втулка	Ф25×Ф20×Ф10.2×122.5	2
25	Втулка	Ф25×Ф20×Ф10.2×52.5	8
26	Втулка	Ф25×Ф20×Ф10.2×28	8
27	Алюминиевая заглушка		1
28	Декоративная крышка	Ф32×Ф27×15	4
29	Резиновый буфер	65×100×12	5
30	Заглушка	Ф50	2
31	Направляющая скольжения	□50×70×□40×60	1
32	Прямоугольная заглушка	□40×60	1
33	Прямоугольная заглушка	□50×70	1
34	Ось	Ф20×145×M12	1

СПИСОК ДЕТАЛЕЙ

№	ОПИСАНИЕ ДЕТАЛИ	ХАРАКТЕРИСТИКИ	КОЛ-ВО
35	Шариковый подшипник с глубоким жёлобом	61905	2
36	Распорная втулка	φ30×φ20×14	2
37	Точка опоры для рукояток	135×110×40	2
38	Заглушка	Φ32	2
39	Болт с внутренним шестигранником	M8×16	10
40	Винт с полукруглой головкой и внутренним шестигранником	M10×95	6
41	Винт с полукруглой головкой и внутренним шестигранником	M10×20	11
42	Винт с полукруглой головкой и внутренним шестигранником	M10×65	4
43	Винт с полукруглой головкой и внутренним шестигранником	M10×75	16
44	Винт с полукруглой головкой и внутренним шестигранником	M10×140	8
45	Винт с полукруглой головкой и внутренним шестигранником	M10×145	2
46	Винт с полукруглой головкой и внутренним шестигранником	M10×150	2
47	Винт с полукруглой головкой и внутренним шестигранником	M8×25	4
48	Фиксирующий винт	M6×6	4
49	Винт с полукруглой головкой и внутренним шестигранником	M12×25	2
50	Винт с полукруглой головкой и внутренним шестигранником	M10×30	2
52	Винт с полукруглой головкой и внутренним шестигранником	M5×10	4
53	Шайба	12	2
54	Шайба	10	58
55	Шайба	8	4
56	Гайка	M10	26
57	Магнитный штифт		1
	Шестигранный ключ	3#	1
	Шестигранный ключ	4#	1
	Шестигранный ключ	5#	1
	Шестигранный ключ	6#	1
	Шестигранный ключ	8#	1
	Шестигранный ключ	10#	1