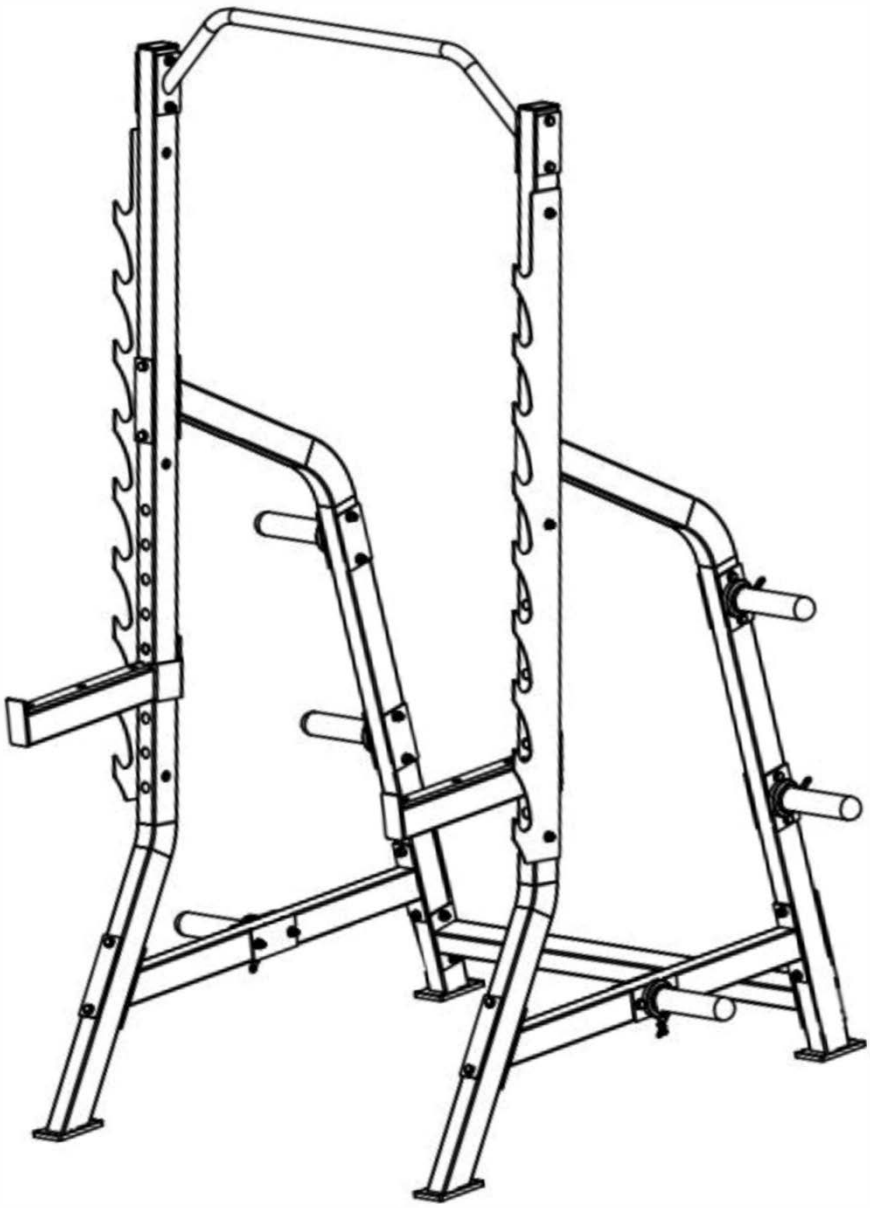

Protrain HC-SQR-01

Список деталей

№	Описание	Примечание	Кол-во
1	Основная рама	Левая и правая	2
2	Задняя опорная стойка		2
3	Боковая соединительная балка		2
4	Фиксирующая пластина	180 мм	6
5	Нижняя балка		1
6	Держатель дисков		6
7	Насадка		6
8	Резиновая прокладка		6
9	Муфта		6
10	Турник для подтягиваний	φ12	1
11	Фиксирующая пластина	130 мм	8
12	Длинная предохранительная защелка	Левая и правая	2
13	Шестигранный болт	M10*80	20
14	Шайба	φ10	64
15	Стягивающая гайка	M10	32
16	Шестигранный болт	M10*100	12

Чертежи деталей

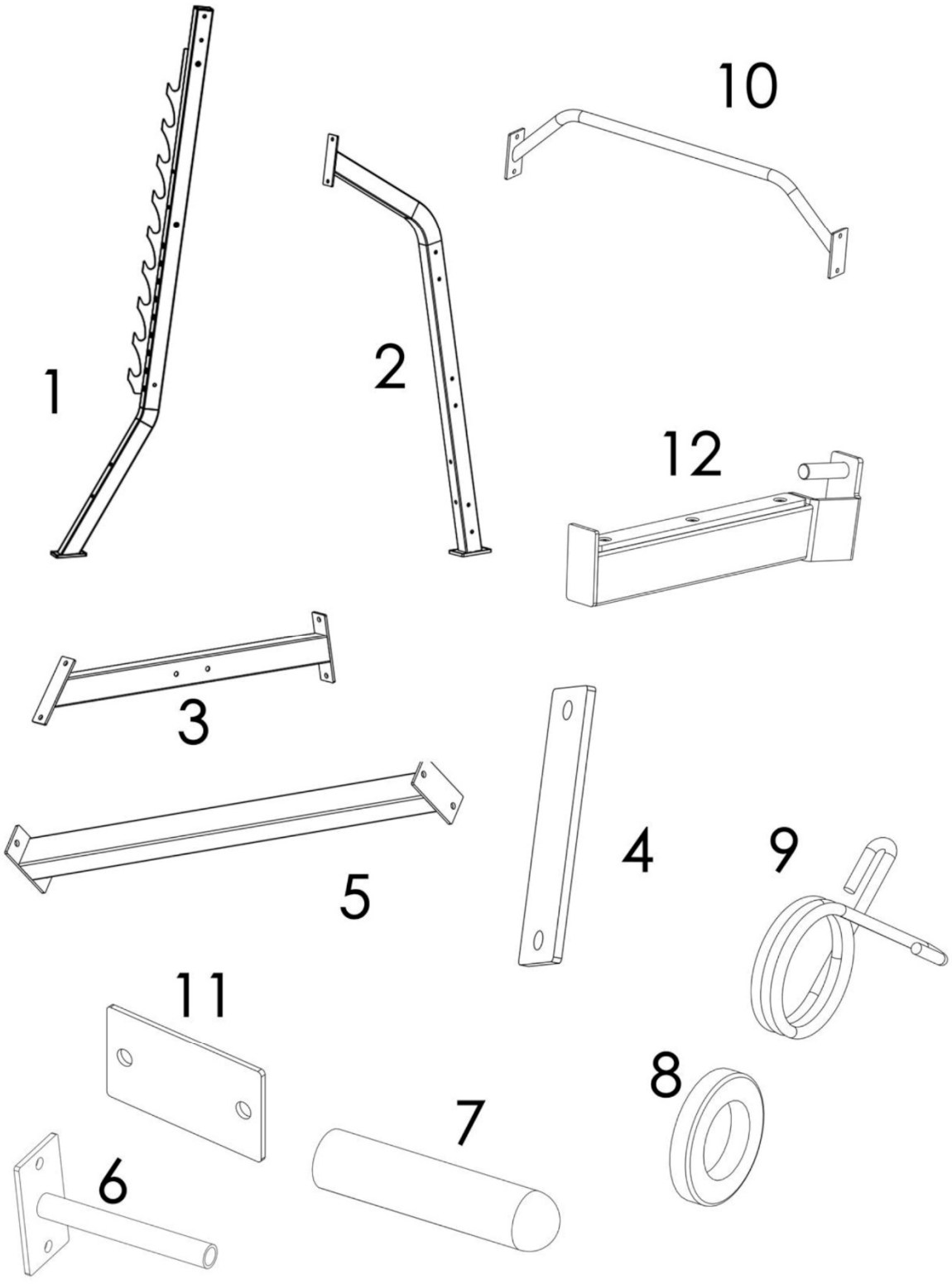

Сборка. Шаг 1

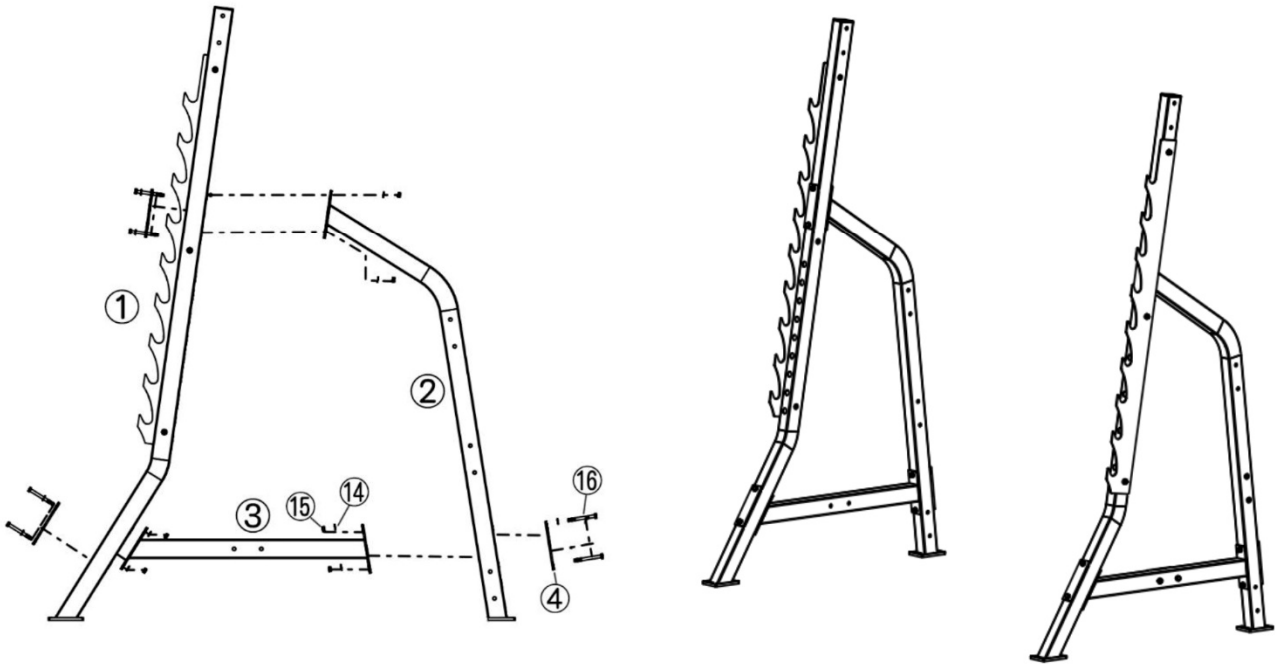

Соедините основную раму (1), заднюю опорную стойку (2) и боковую соединительную балку (3) с помощью фиксирующей пластины 180 мм (4), используя шестигранные болты M10*100 (16), стягивающие гайки M10 (15) и шайбы φ10 (14).

№	Описание	Примечание	Кол-во
1	Основная рама	Левая и правая	2
2	Задняя опорная стойка		2
3	Боковая соединительная балка		2
4	Фиксирующая пластина	180 мм	6
14	Шайба	φ10	24
15	Стягивающая гайка	M10	12
16	Шестигранный болт	M10*100	12

Сборка. Шаг 2

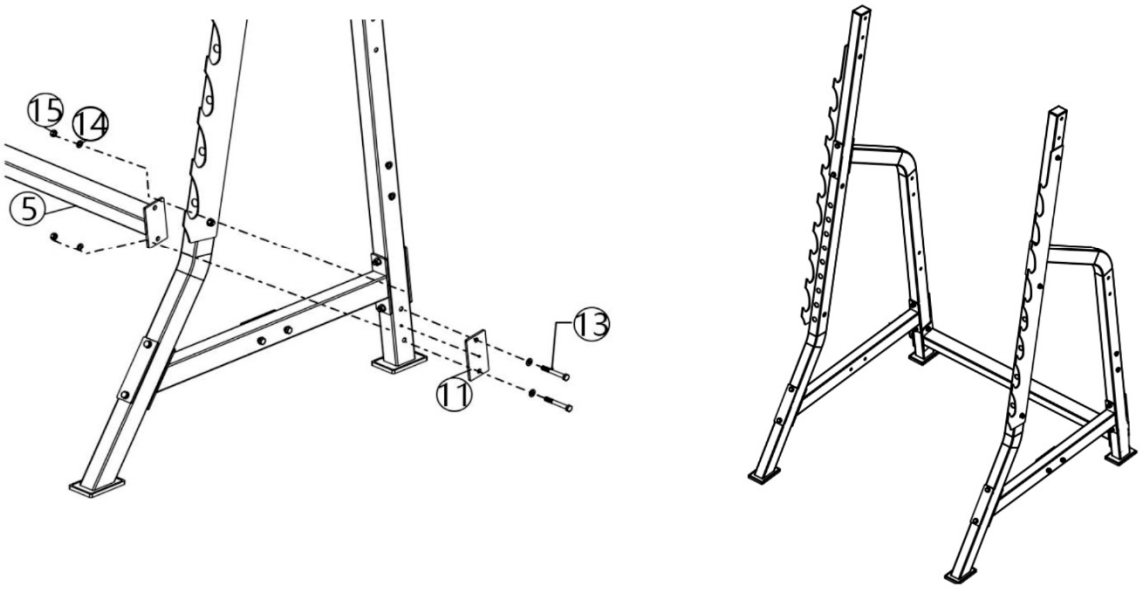

Прикрепите нижнюю балку (5) к 2 боковым рамам с помощью фиксирующей пластины 130 мм (11), используя шестигранные болты M10*80 (13), стягивающие гайки M10 (15) и шайбы φ10 (14).

№	Описание	Примечание	Кол-во
5	Нижняя балка		1
13	Шестигранный болт	M10*80	4
14	Шайба	φ10	8
15	Стягивающая гайка	M10	4
11	Фиксирующая пластина	130 мм	2

Сборка. Шаг 3

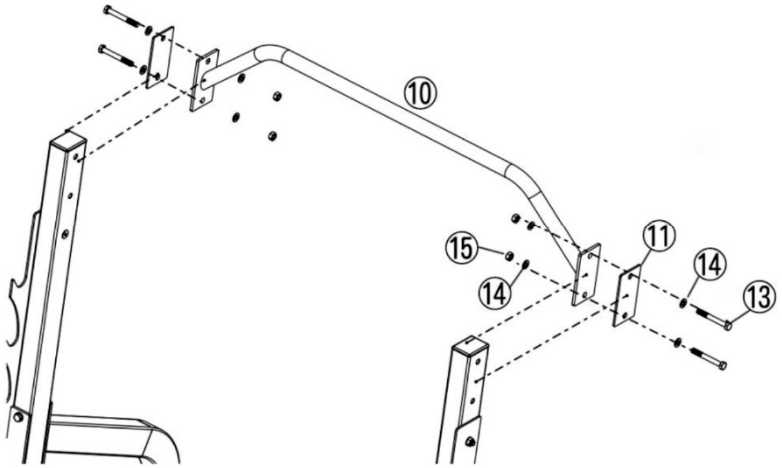

Правильно

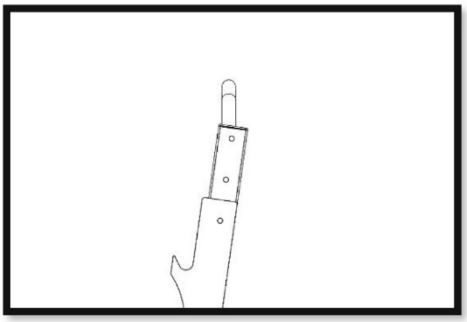

Неправильно

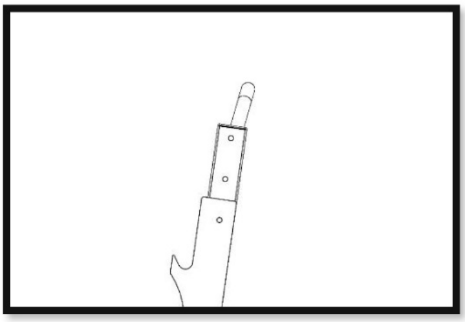

Прикрепите турник для подтягиваний (10) к 2 боковым рамам с помощью фиксирующей пластины 130 мм (11), используя шестигранные болты M10*80 (13), стягивающие гайки M10 (15) и шайбы φ10 (14).

Примечание: после сборки проверьте угол наклона выступающей части.

№	Описание	Примечание	Кол-во
10	Турник для подтягиваний		1
11	Фиксирующая пластина	130 мм	2
13	Шестигранный болт	M10*80	4
14	Шайба	φ10	8
15	Стягивающая гайка	M10	4

Сборка. Шаг 4

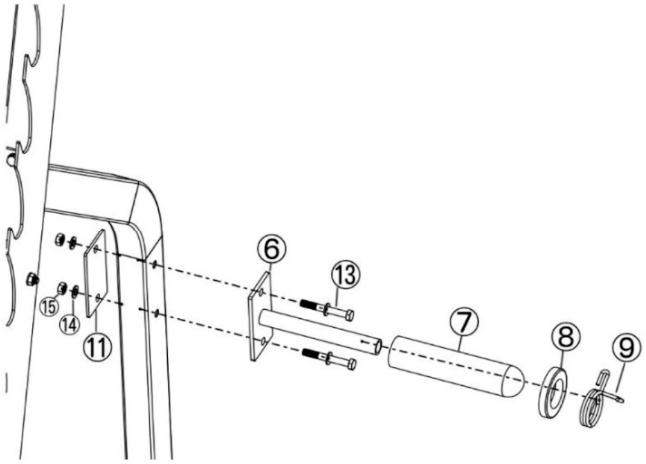

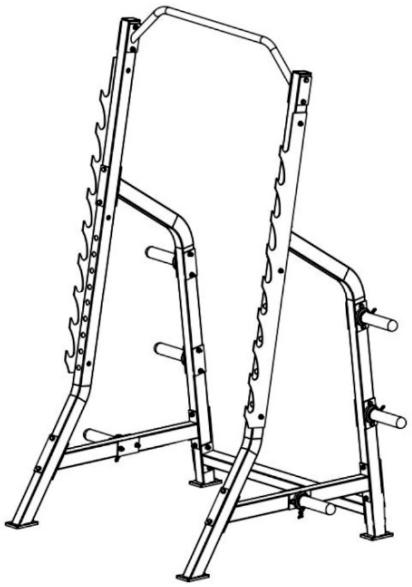

Прикрепите держатель дисков (6) к 2 боковым рамам с помощью фиксирующей пластины 130 мм (11), используя шестигранные болты M10*80 (13), стягивающие гайки M10 (15) и шайбы φ10 (14), затем наденьте и закрепите насадку (7), резиновую прокладку (8) и муфту (9) на держателе (6).

№	Описание	Примечание	Кол-во
6	Держатель дисков		6
7	Насадка		6
8	Резиновая прокладка		6
9	Муфта		6
11	Фиксирующая пластина	130 мм	6
13	Шестигранный болт	M10*80	12
14	Шайба	φ10	24
15	Стягивающая гайка	M10	12

Сборка. Шаг 5

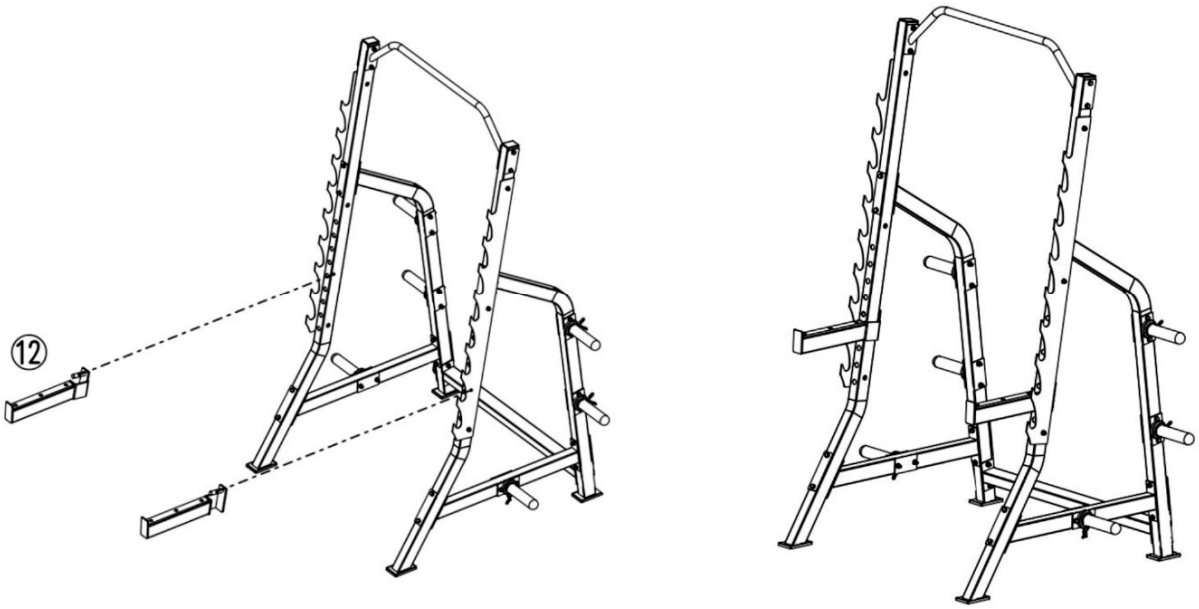

Закрепите длинные предохранительные защелки на крючках с 2 сторон.

№	Описание	Примечание	Кол-во
12	Длинная предохранительная защелка	Левая и правая	2

Общая схема

