РУКОВОДСТВО ПОЛЬЗОВАТЕЛЯ

Силовая рама

PROTRAIN XR6255

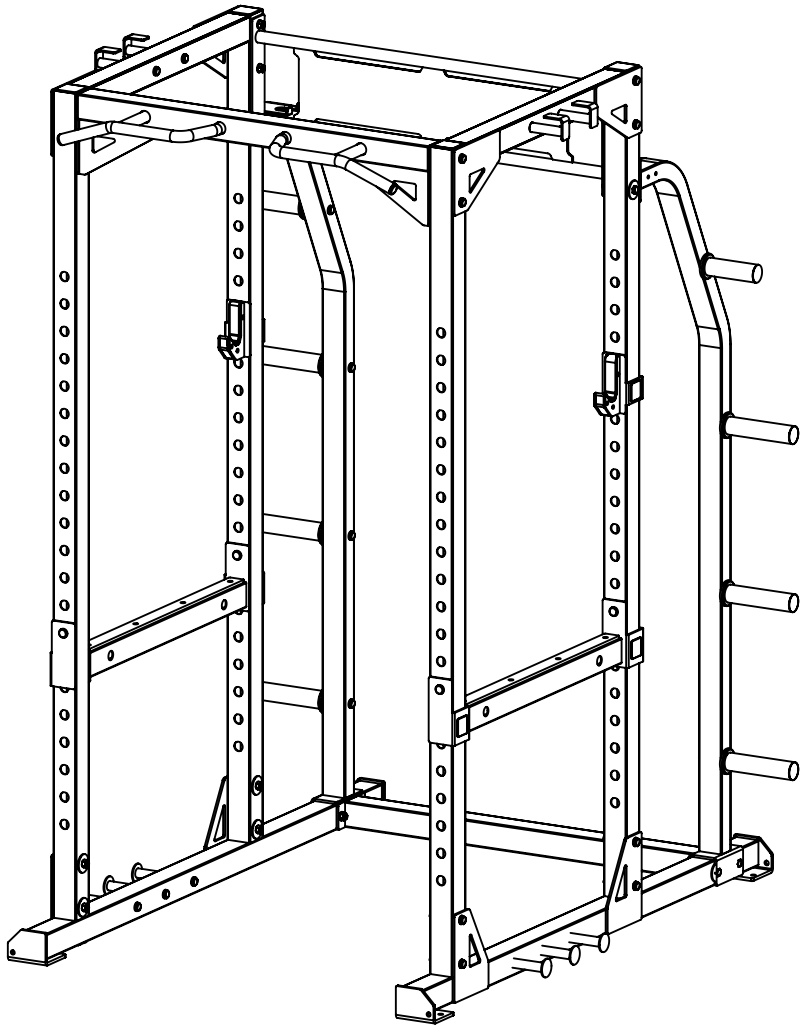

Внимание! Прочитайте все инструкции и правила техники безопасности перед использованием оборудования. Сохраните данное руководство для дальнейшего пользования.

Инструкция по сборке

Содержание

Содержание 1

Перед началом работы 2

Сборка 3-6

Список деталей 7

Инструкция по сборке

Перед началом работы

Данное оборудование является максимально безопасным. Убедитесь, что Вы полностью прочли руководство пользователя перед сборкой и использованием оборудования. Обратите внимание на следующие меры предосторожности:

1. Не разрешайте детям и животным находиться рядом с оборудованием. Не оставляйте детей без присмотра в комнате с оборудованием.
2. Одновременно может тренироваться только один человек.
3. Если во время использования оборудования Вы почувствуете головокружение, тошноту, боль в груди или любые другие необычные симптомы, сразу же остановите тренировку. НЕМЕДЛЕННО ОБРАТИТЕСЬ К ВРАЧУ.
4. Установите тренажер на чистую ровную поверхность. НЕ используйте оборудование рядом с водой или на улице.
5. Избегайте попадания рук между подвижными частями.
6. Надевайте подходящую для упражнений одежду. НЕ надевайте слишком свободную одежду или одежду, которая может попасть в механизм оборудования.
7. Используйте оборудование только по назначению. НЕ используйте крепежные детали, не рекомендованные производителем.
8. Перед тренировкой всегда делайте разминку, чтобы разогреть мышцы.
9. Не пользуйтесь оборудованием. если оно повреждено.

Необходимые инструменты

Необходимые инструменты: набор шестигранных ключей / торцевых гаечных ключей, разводной ключ / серповидный ключ, резиновый молоток / рулетка.

ДЛЯ СБОРКИ ПОТРЕБУЕТСЯ МИНИМУМ ТРИ ЧЕЛОВЕКА

Инструкция по сборке

ШАГ 1

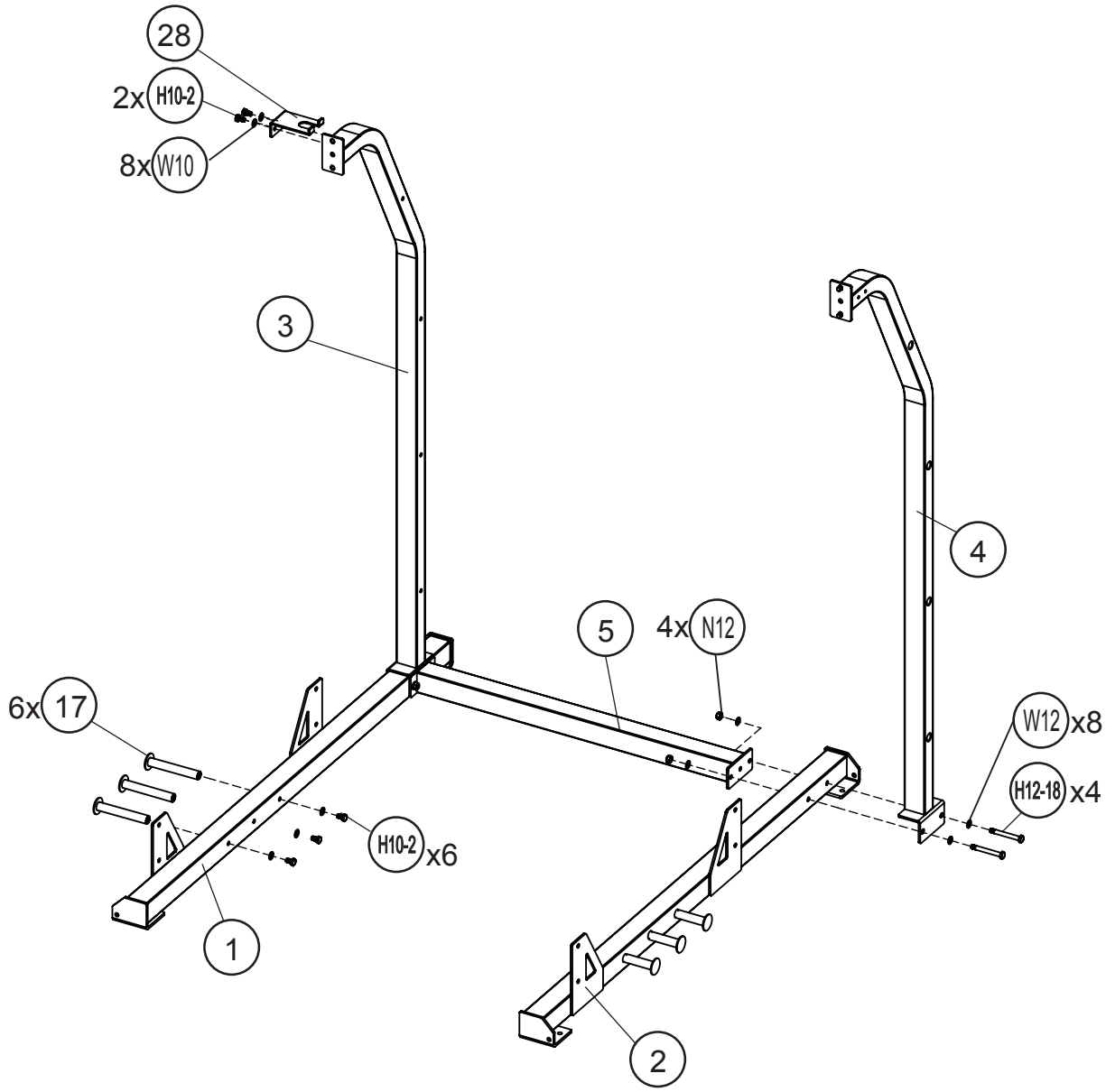

Инструкция по сборке

ШАГ 2

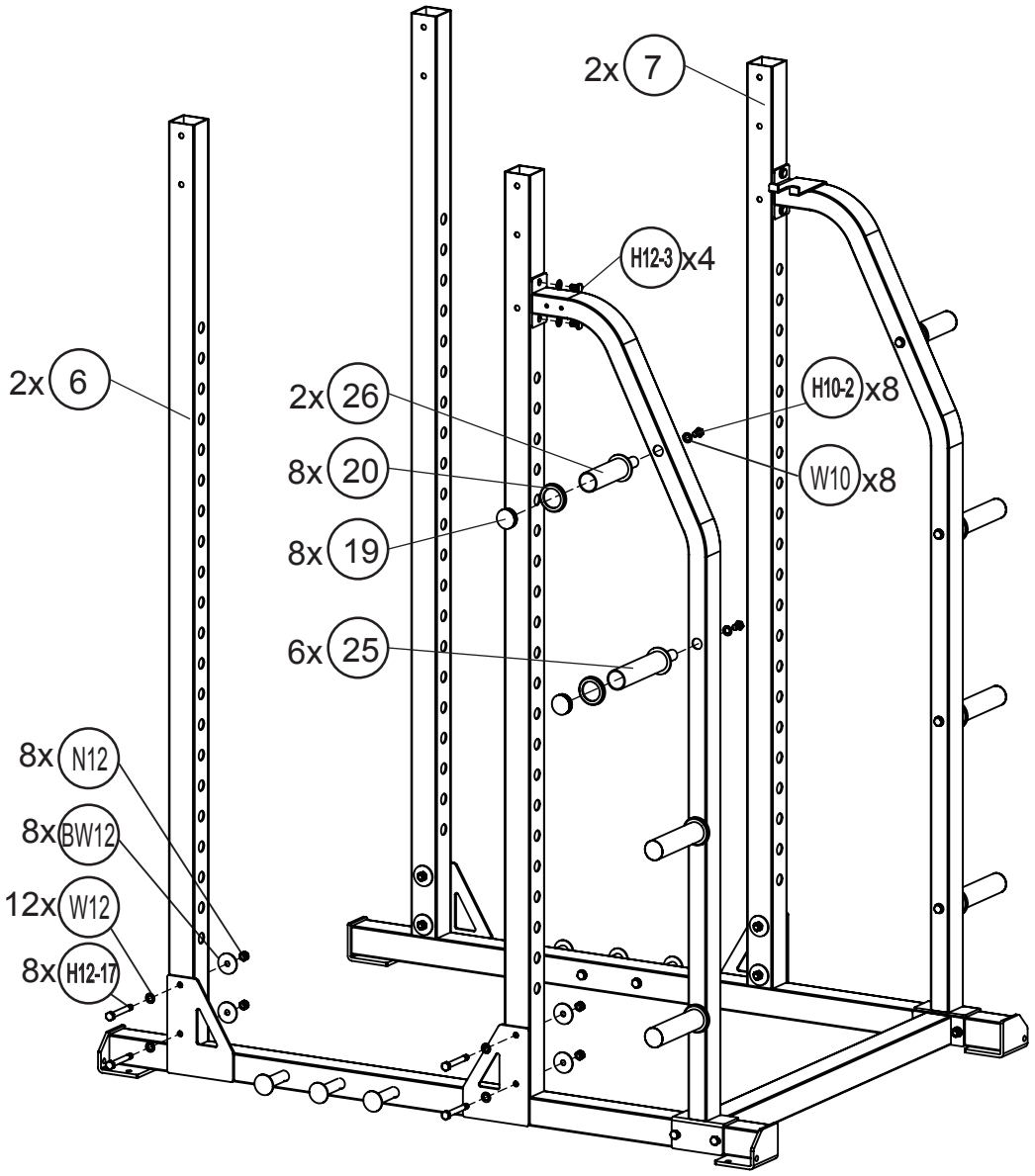

Инструкция по сборке

ШАГ 3

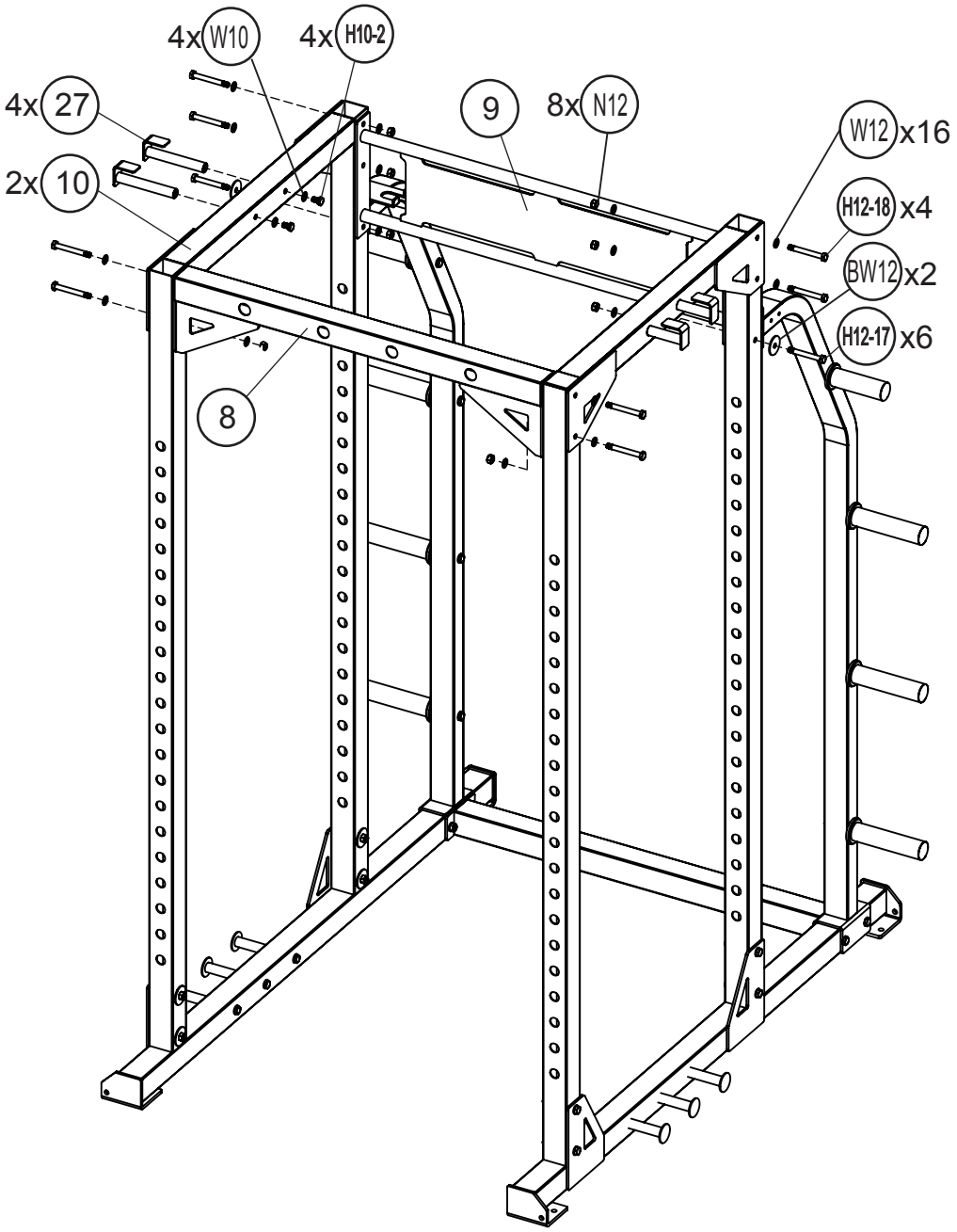

Инструкция по сборке

ШАГ 4

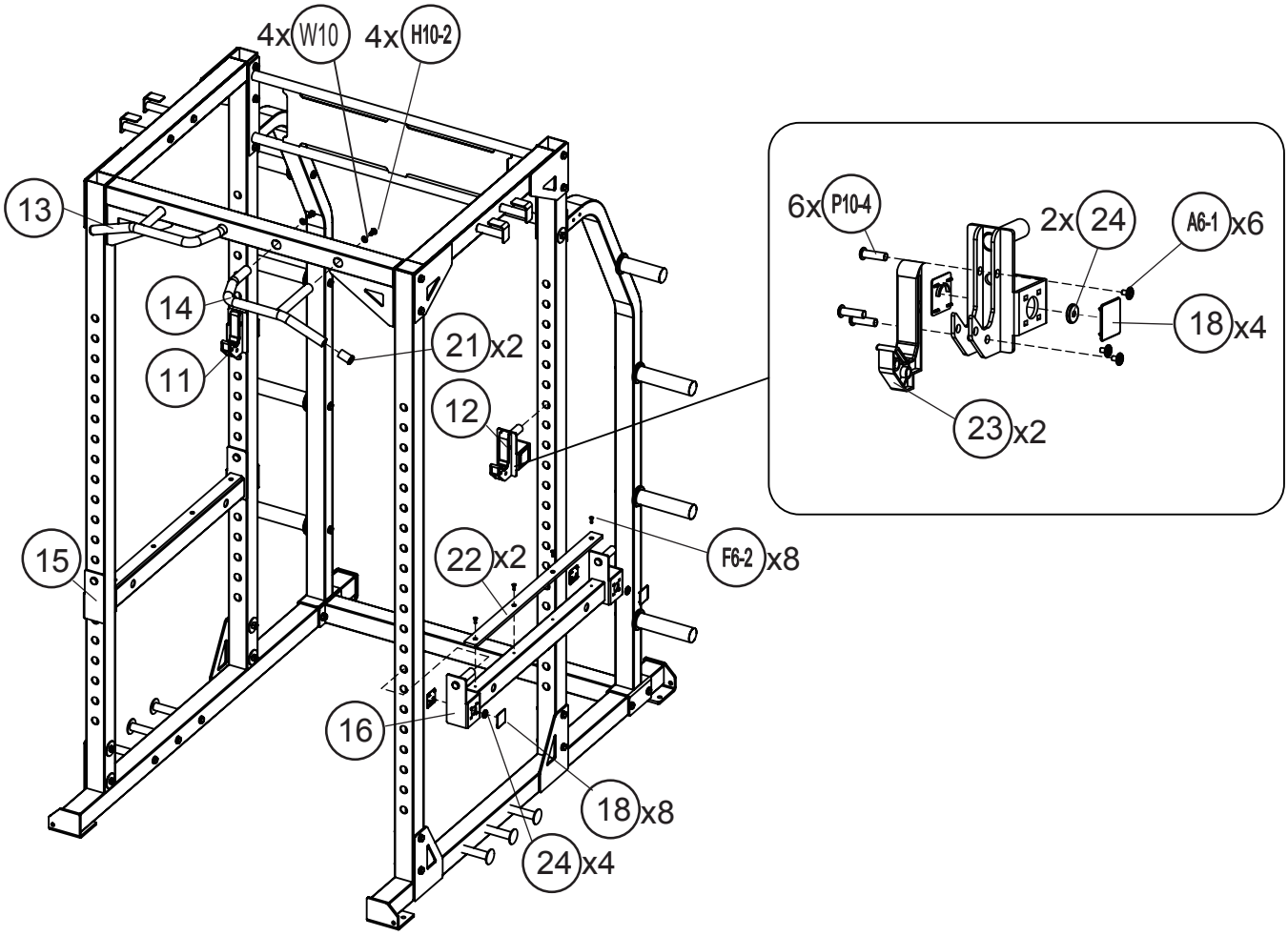

Инструкция по сборке

Список деталей

№	Описание	Кол-во	Примечание
1	Правая опорная рама	1	
2	Левая опорная рама	1	
3	Правая задняя опора	1	
4	Левая задняя опора	1	
5	Нижняя поперечная рама	1	
6	Передняя вертикальная рама	2	
7	Задняя вертикальная рама	2	
8	Верхняя поперечная рама	1	
9	Верхняя задняя поперечная рама	1	
10	Верхняя боковая рама	2	
11	Правый J-образный крюк	1	
12	Левый J-образный крюк	1	
13	Правая рукоятка	1	
14	Левая рукоятка	1	
15	Правая страховочная балка	1	
16	Левая страховочная балка	1	
17	Нижний крючок для резиновой ленты	6	
18	Пластиковая крышка	12	Предварит. собр.
19	Внутренняя крышка диам. 48 мм	8	Предварит. собр.
20	Амортизир. кольцо держателя	8	
21	Внутренняя крышка диам. 30 мм	2	Предварит. собр.
22	Крышка страховочной балки	2	Предварит. собр.
23	Крышка J-образного крюка	2	Предварит. собр.
24	Магнит	6	Предварит. собр.
25	Держатель для дисков	6	
26	Короткий держатель для дисков	2	
27	Верхний крючок для резиновой ленты	4	
28	Держатель для грифа	1	
A6-1	Болт с шестигранной головкой M6x10	6	Предварит. собр.
F6-2	Болт с плоской головкой M6x15	8	Предварит. собр.
P10-4	Регулировочный болт M10x30	6	Предварит. собр.
H10-2	Болт с шестигранной головкой M10x20	24	
H12-3	Болт с шестигранной головкой M12×25	4	
H12-17	Болт с шестигранной головкой M12×95	14	
H12-18	Болт с шестигранной головкой M12x100	8	
W10	Шайба M10	24	
BW12	Большая шайба M12	10	
W12	Шайба M12	36	
N12	Гайка M12	20	

Ограниченная гарантия

Мы гарантируем, что данный продукт при надлежащем использовании не будет иметь дефектов с точки зрения качества материала и изготовления в течение **1 года С ДАТЫ ПОКУПКИ**. Настоящая ограниченная гарантия распространяется только на первоначального покупателя и не подлежит передаче. Обязательства компании по данной гарантии ограничиваются заменой или ремонтом оборудования по усмотрению компании.

Настоящая гарантия недействительна, при:

Повреждении вследствие ненадлежащего использования, небрежности, использовании не по назначению, неправильном использовании, повреждении при транспортировке, стихийном бедствии или несчастном случае, включая несоблюдение инструкций по сборке и/или эксплуатации, идущих в комплекто с оборудованием.
Использовании в коммерческих целях.
После модификации или ремонта любым лицом, не уполномоченным компанией.

Данная ограниченная гарантия не распространяется на расходные материалы, в том числе: аккумуляторы, лампочки, предохранители, аксессуары и другие предметы, которые подвержены износу в результате нормального использования.