BOWFLEX™

SelectTech™

Комплект штанг SelectTech™ 2080 с прямым и изогнутым грифом Руководство по сборке / руководство пользователя

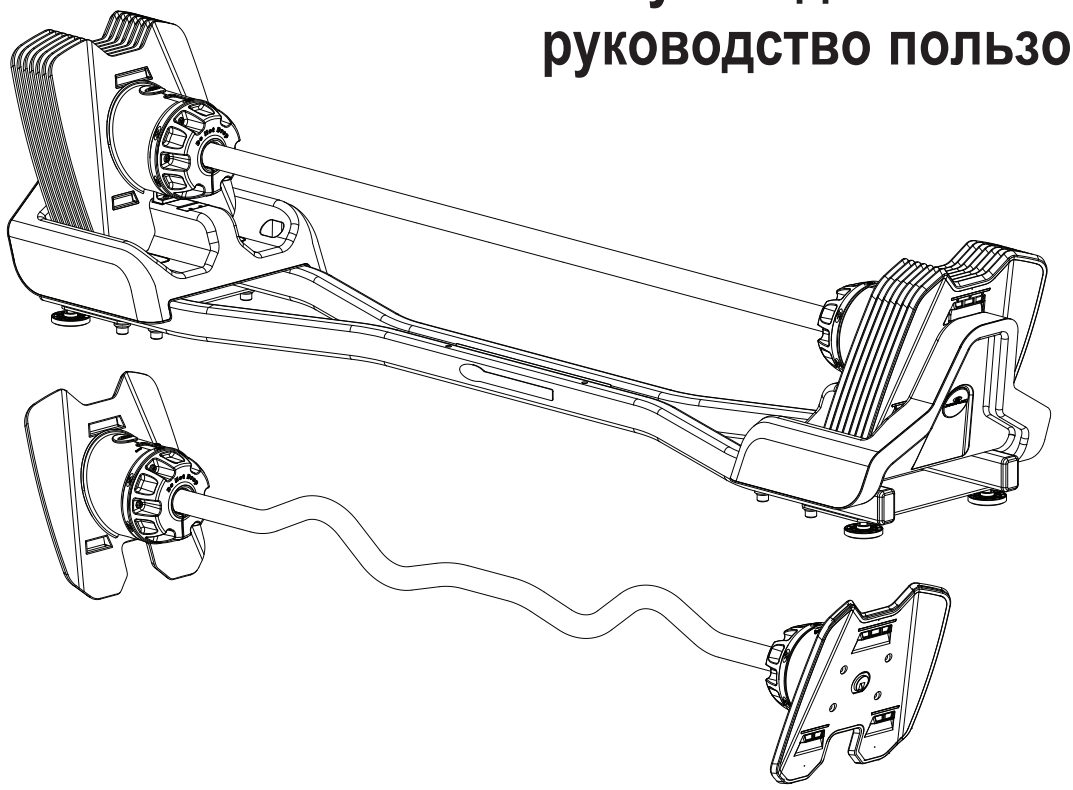

Видеоролики, посвященные тренировкам, советы и указания относительно физической подготовленности при использовании штанг Bowflex™ SelectTech™ 2080 с прямым и изогнутым грифом см. на веб-сайтах:

http://www.bowflex.com/2080
http://www.bowflex.ca/2080
http://global.bowflex.com/2080

CE

Поздравляем вас с приобретением комплекта штанг Bowflex™ SelectTech™ 2080 с прямым и изогнутым грифом. Этот инновационный комплект штанг является универсальным средством для тренировок, которое поможет вам достичь желаемых результатов в тренировках. Это изделие было тщательно разработано и изготовлено для обеспечения широкого спектра весовых нагрузок от 9 кг (20 фунтов) до 36 кг (80 фунтов). Вес изделия можно наращивать до 54 кг (120 фунтов) за счет наращивания дополнительного веса на 18,1 кг (40 фунтов). Чтобы воспользоваться всеми преимуществами данного изделия, очень важно внимательно и полностью ознакомиться с настоящим руководством пользователя перед началом использования штанги SelectTech™.

Оглавление

Важные инструкции по технике безопасности 3
Предупреждающие этикетки по технике безопасности и серийный номер 4
Технические характеристики изделия 4
Перед сборкой 5
Детали 5
Крепежные изделия 6
Инструменты 6
Сборка 6
Компоненты 9
Эксплуатация 10
Ознакомление с характеристиками прямой и изогнутой штанг Bowflex™ SelectTech™ 2080 10
Принцип работы блокировочного механизма и проверка его функционирования 11
Проверка правильности работы блокировочного механизма 11
Дополнительные принадлежности 12
Техническое обслуживание 13
Руководство по устранению неисправностей 14

Для подтверждения гарантии храните оригинальное доказательство покупки и запишите следующую информацию.

Серийный номер _____ **Дата покупки** _____

Если изделие приобретено в США/Канаде: Чтобы зарегистрировать свою гарантию на изделие, перейдите на сайт **www.bowflex.com/register**
или позвоните по телефону 1 (800) 605-33-69.

Если у вас возникли вопросы относительно изделия или проблемы с ним, позвоните по телефону 1 (800) 605–3369.

Если изделие приобретено за пределами США/Канады: чтобы зарегистрировать свою гарантию на изделие, обратитесь к региональному торговому представителю.

Чтобы получить сведения касательно гарантийных обязательств, а также если у вас возникли вопросы относительно изделия или проблемы с ним, свяжитесь с местным торговым представителем нашей продукции. Контактные данные местного торгового представителя см. на веб-сайте **www.nautilusinternational.com**

Nautilus, Inc., 5415 Centerpoint Parkway, Groveport, OH 43125 USA (США), www.NautilusInc.com — служба поддержки клиентов: Северная Америка (800) 605-3369, csnls@nautilus.com | Nautilus (Shanghai) Fitness Equipments Co, Ltd, Room 1701 & 1702, 1018 Changning Road, Changning District, Shanghai, China (Китай) 200042, www.nautilus.cn — 86 21 6115 9668 | За пределами США: www.nautilusinternational.com | Напечатано в Китае | © Nautilus, Inc., 2019. | Bowflex, логотип B, SelectTech, Nautilus и Schwinn являются товарными знаками, которыми или лицензиями на которые владеет Nautilus, Inc. Перечисленные товарные знаки зарегистрированы или иным способом защищены общим правом в США и других государствах.

ОРИГИНАЛОМ РУКОВОДСТВА СЧИТАЕТСЯ ИСКЛЮЧИТЕЛЬНО ЕГО АНГЛИЙСКАЯ ВЕРСИЯ

Этот значок указывает на потенциально опасную ситуацию, которая, если ее не избежать, может привести к смерти или серьезной травме.

Перед использованием оборудования выполняйте указания, приведенные в предупреждениях ниже.

Внимательно и полностью ознакомьтесь с руководством пользователя. Сохраните руководство пользователя на будущее.

Прочитайте и изучите все предупреждающие надписи на тренажере. Если предупреждающие наклейки отклеятся, станут неразборчивыми или сместятся, замените их. Если изделие приобретено в США/Канаде, для заказа этикеток на замену обратитесь в службу поддержки клиентов. Если изделие приобретено за пределами США/Канады, для заказа этикеток обратитесь к местному торговому представителю.

Внимательно прочитайте и изучите инструкции по сборке.

- Нельзя разрешать детям находиться на оборудовании или приближаться к нему. Движущиеся детали или другие функции оборудования могут представлять опасность для детей.
- Не разрешайте посторонним лицам и детям подходить к изделию, которое вы собираете.
- Для сборки необходимо выделить подходящее место на достаточном расстоянии от проходов, чтобы не создавать опасные ситуации для посторонних лиц.
- Некоторые компоненты оборудования могут быть тяжелыми или громоздкими. На этапах сборки с применением таких деталей воспользуйтесь помощью другого человека. Не поднимайте тяжелые детали и не перемещайте громоздкие компоненты самостоятельно.
- Данный тренажер предназначен исключительно для домашнего использования. Не размещайте и не эксплуатируйте данный тренажер в коммерческих или общественных учреждениях. Это распространяется на спортивные залы, компании, рабочие места, клубы, фитнес-центры и любые общественные или частные организации, предоставляющие тренажер для пользования своим членам, клиентам, работникам или иным лицам.
- Не собирайте данный снаряд и не пользуйтесь им за пределами помещения, а также в сыром или влажном месте.
- Выполните все этапы сборки в указанном порядке. Неправильная сборка может привести к травмам.
- Не пытайтесь изменить конструкцию или функциональное назначение этого оборудования. Это может нарушить безопасность оборудования, а также приведет к аннулированию гарантии.
- Не используйте оборудование до тех пор, пока оно не будет полностью собрано и проверено на предмет правильности функционирования в соответствии с руководством пользователя комплекта штанг SelectTech™ с прямым и изогнутым грифом.
- Изделие не предназначено для использования лицами младше 14 лет.
- Устройство не предназначено для использования лицами, состояние здоровья которых может помешать безопасной эксплуатации прямой/изогнутой штанги либо создать риск травмирования пользователя.
- Перед началом программы тренировки проконсультируйтесь с врачом. Прекратите тренировку, если чувствуете боль или сдавливание в груди, если у вас одышка или предобморочное состояние. Перед повторным использованием устройства проконсультируйтесь с врачом.
- Перед началом тренировки убедитесь, что поблизости отсутствуют помехи и посторонние люди. Свободная область для тренировок должна быть на 0,6 м (24 дюйма) больше, чем максимальная амплитуда упражнений во всех направлениях.
- Не перенапрягайтесь во время тренировки. Пользуйтесь тренажером так, как описано в настоящем руководстве.
- Периодически осматривайте блокировочный механизм и проверяйте правильность его работы. Выполняйте процедуры проверки, описанные в настоящем руководстве.
- Не пытайтесь принудительно поворачивать регулировочную ручку после снятия прямой/изогнутой штанги с основания либо при отсутствии блинов на основании.
- Не допускайте свободного падения прямой/изогнутой штанги на пол. Это может привести к повреждению изделия и травмам.
- Не опирайтесь на гриф прямой/изогнутой штанги и не используйте его для удержания веса своего тела (например, в качестве опоры для отжиманий). Это может привести к повреждению изделия и травмам.
- Не пытайтесь разбирать грифы прямой/изогнутой штанги или блок основания. Изделие не предназначено для обслуживания покупателем. Если изделие приобретено в США/Канаде, для получения информации о ремонте обратитесь в службу поддержки клиентов. Если изделие приобретено за пределами США/Канады, для получения информации о ремонте обратитесь к местному торговому представителю.
- Прямая/изогнутая штанга очень тяжелая. Если вы не используете дополнительную подставку для штанги, укладывайте блок прямой/изогнутой штанги непосредственно на пол для лучшей опоры.
- Не храните блоки грифов прямой или изогнутой штанги в вертикальном положении. Это может привести к повреждению изделия и травмам.
- Следите за тем, чтобы дети не играли с данным устройством.
- СОХРАНИТЕ ЭТУ ИНСТРУКЦИЮ

Предупреждающие этикетки по технике безопасности и серийный номер

Запишите серийный номер изделия в поле «Серийный номер» в начале настоящего руководства.

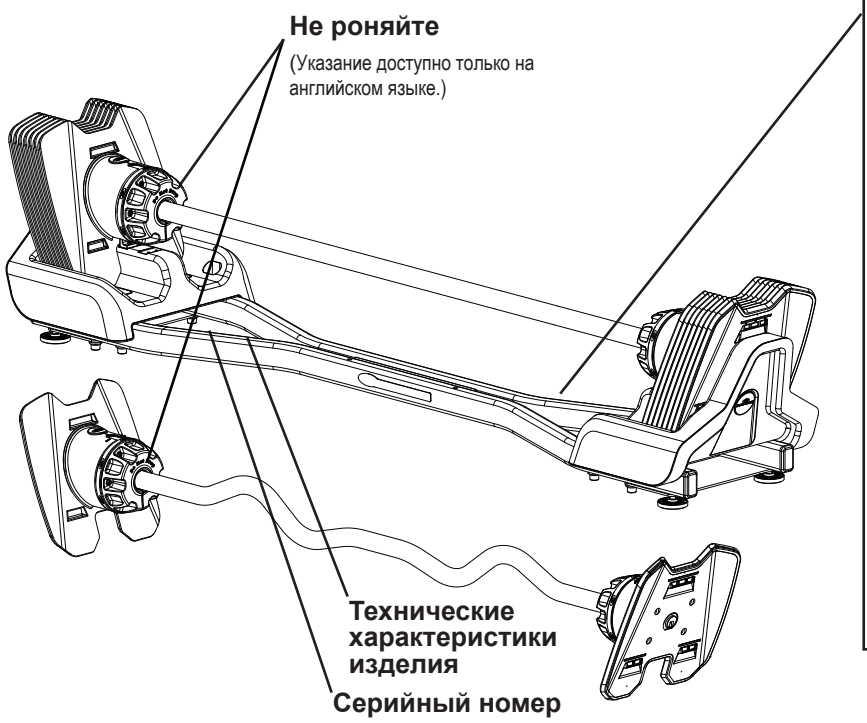

ОСТОРОЖНО

- Данное изделие предназначено исключительно для домашнего использования.
- Изделие не предназначено для использования лицами младше 14 лет.
- Прежде чем приступать к любым тренировкам на тренажерах, посоветуйтесь с врачом.
- Постоянно следите за тем, чтобы маленькие дети и домашние животные не подходили к этому тренажеру.
- Соблюдайте осторожность при использовании этого оборудования, чтобы избежать серьезных травм.
- Перед использованием внимательно прочитайте руководство пользователя, включая все предупреждения.
- Осматривайте изделие перед использованием. Не используйте изделие, если требуется ремонт его компонентов.
- Заменяйте все неразборчивые, поврежденные или удаленные этикетки «Внимание», «Осторожно» или «Опасно».

(Этикетка на изделии содержит информацию только на английском, французском (Канада) и китайском языках.)

Технические характеристики

Общая площадь, занимаемая оборудованием (площадь основания): 4 484,9 см^2

Вес прямой и изогнутой штанг в собранном состоянии: 53,2 кг (117,3 фунта)

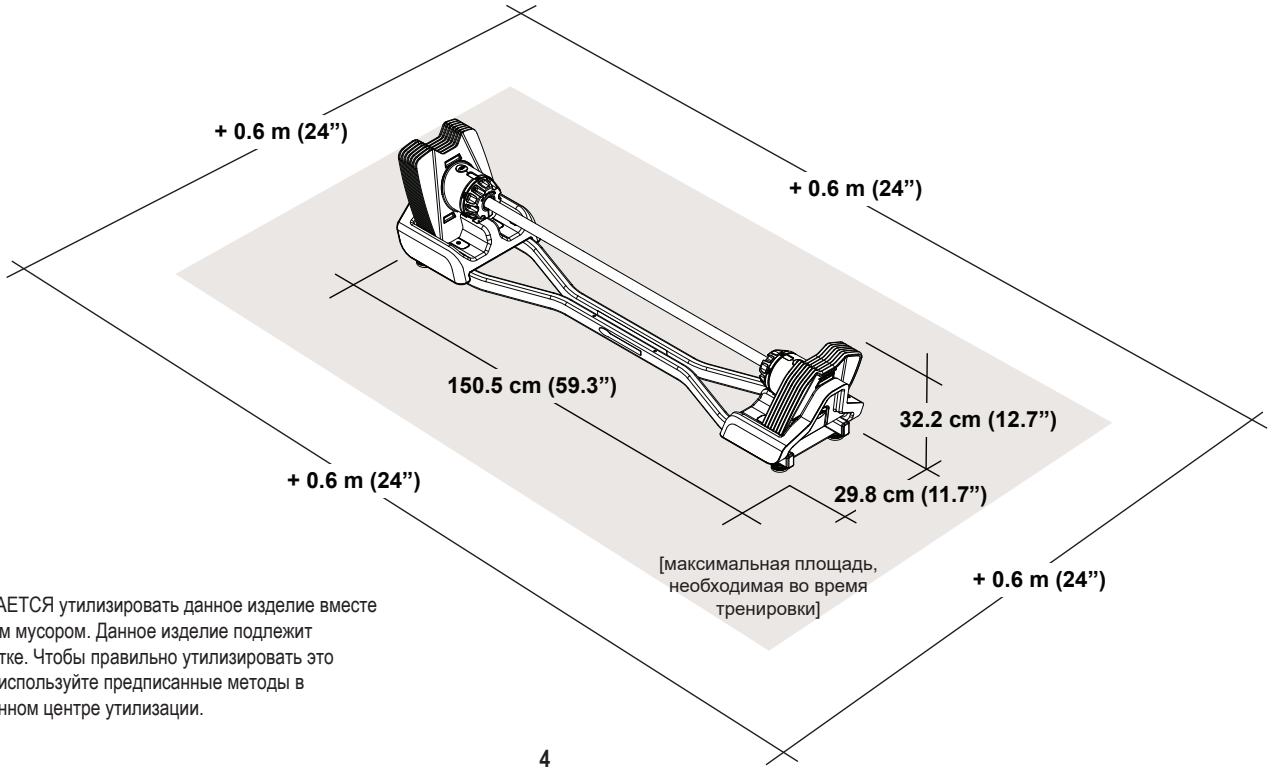

ЗАПРЕЩАЕТСЯ утилизировать данное изделие вместе с обычным мусором. Данное изделие подлежит переработке. Чтобы правильно утилизировать это изделие, используйте предписанные методы в утвержденном центре утилизации.

Выберите участок, где вы собираетесь установить и использовать свое оборудование. Для безопасной эксплуатации тренажер должен стоять на твердой и ровной поверхности. Размер зоны тренировки должен составлять не менее 3 x 3 м (120 x 120 дюймов).

Основные рекомендации по сборке

При сборке оборудования следуйте этим основным позициям:

1. Прежде чем приступать к сборке, полностью изучите раздел «Важные указания по технике безопасности».
2. Подготовьте все детали, необходимые для каждого этапа сборки.
3. Используйте рекомендованные гаечные ключи. Если не указано иное, для затягивания закручивайте болты и гайки вправо (по часовой стрелке), а для ослабления — влево (против часовой стрелки).
4. При соединении 2 деталей осторожно поднимите их и посмотрите через отверстия для болта, чтобы облегчить его продевание через отверстия.

Детали

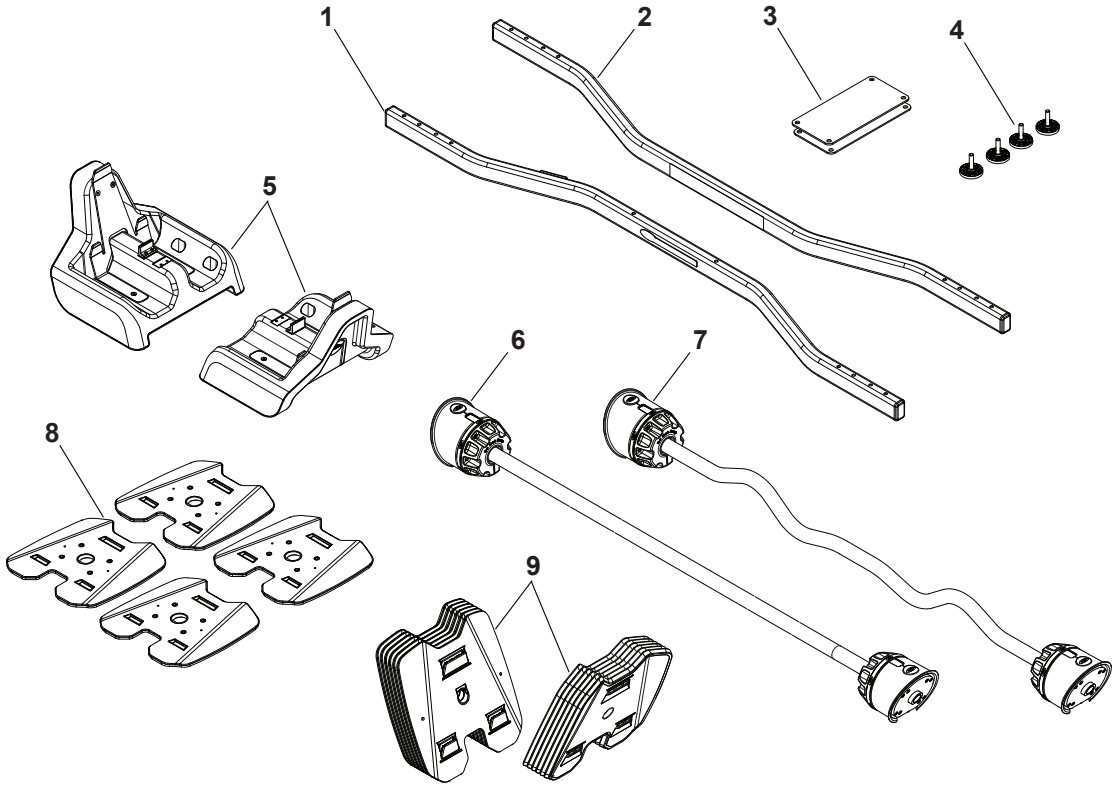

Поз.	Описание	Кол-во
1	Труба основания, передняя	1
2	Труба основания, задняя	1
3	Пластины основания	2
4	Регуляторы уровня	4
5	Кожухи на концах основания	2
6	Блок грифа прямой штанги	1
7	Блок грифа изогнутой штанги	1
8	Переходные пластины	4
9	Блины весом 2,27 кг (5 фунтов)	12

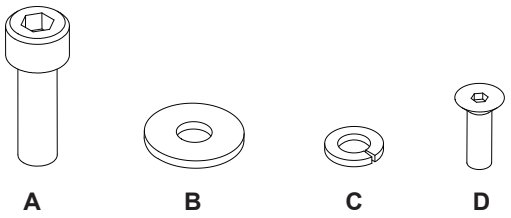

Поз.	Описание	Кол-во
A	Винт с колпачковой головкой и углублением под ключ M8 x 25	16
B	Плоская шайба M8	8
C	Гровер M8	8
D	Плоский винт с головкой под торцовый ключ M5 X 16	16

Инструменты

в комплекте



3 мм

6 мм

Сборка

Если вы собираете комплект штанг с прямым и изогнутым грифом вместе с дополнительной стойкой для держателя мультимедийных устройств, см. указания в руководстве по сборке стойки с держателем мультимедийных устройств Bowflex™ SelectTech™ 2080.

1. Прикрепите пластины основания к трубам основания, а затем установите регуляторы уровня.

Примечание. Прикрепляйте пластины основания с нижней стороны труб таким образом, чтобы после сборки этикетка (1a) располагалась лицевой стороной кверху. Затягивайте все крепежные винты вначале вручную, а потом до конца с помощью инструмента. Установите регуляторы уровня.

Поверните основание в сборе кверху и настройте регуляторы уровня таким образом, чтобы сборка была выровнена и устойчива.

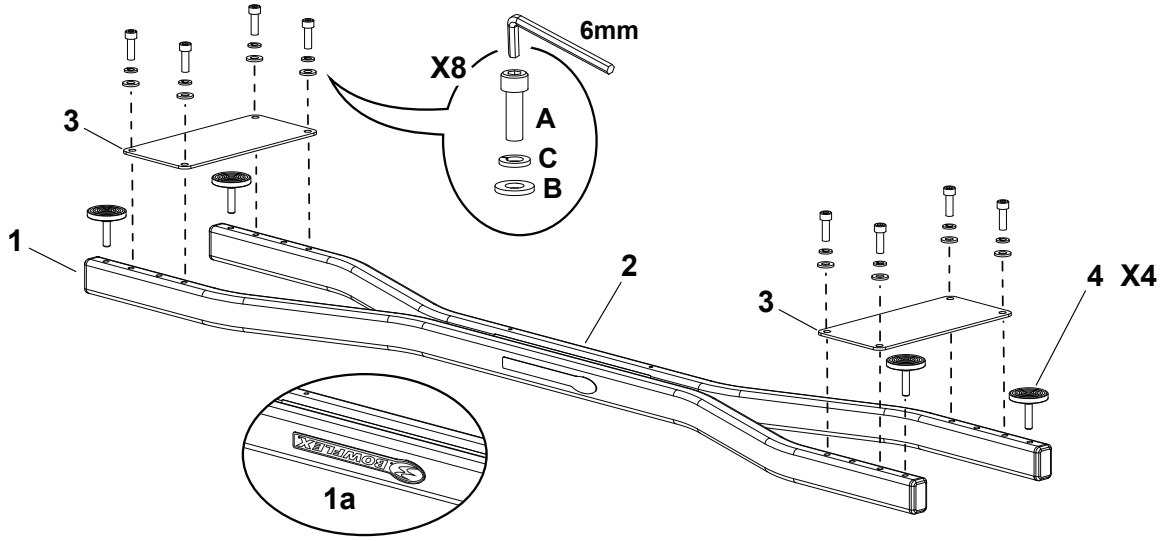

2. Установите кожухи на концах основания

Примечание. Не затягивайте винты до конца. Кожухи должны свободно перемещаться.

ПРИМЕЧАНИЕ. Используя внутренние отверстия под винты в трубах основания, установите конфигурацию штанги на 36,3 кг (80 фунтов). Если вы собираетесь наращивать вес штанги на 18,1 кг (40 фунтов) (до конфигурации на 54,4 кг / 120 фунтов), воспользуйтесь внешними отверстиями под винты в трубах основания.

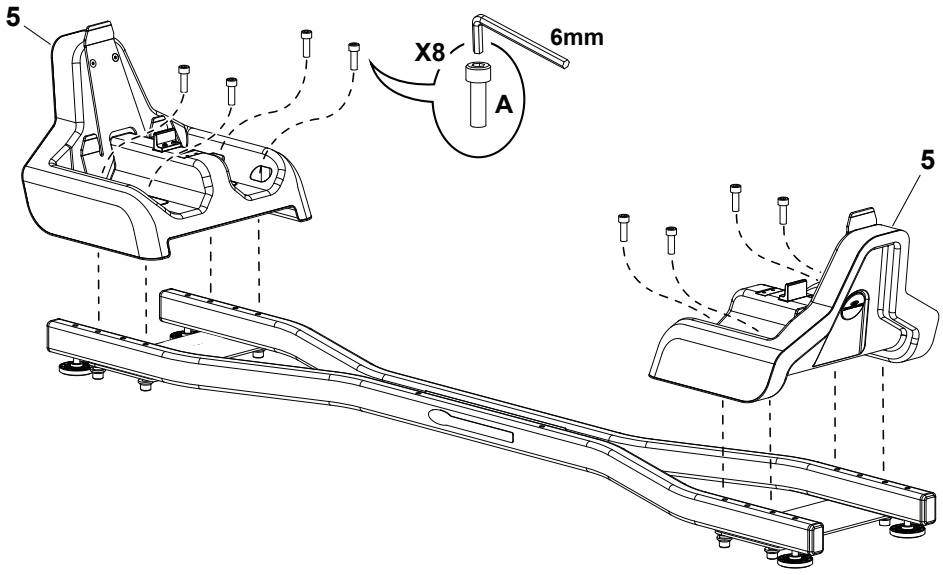

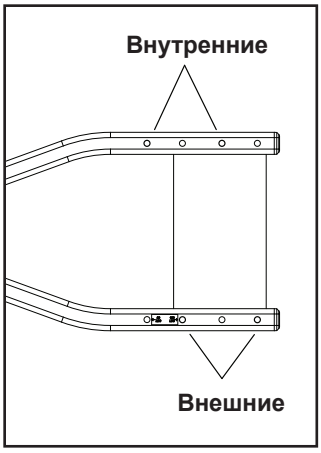

3. Установите переходные пластины на прямом и изогнутом грифах штанг

ПРИМЕЧАНИЕ. Убедитесь в правильной ориентации переходных пластин. Винты должны зайти в отверстия фасок с обратной стороны пластин.

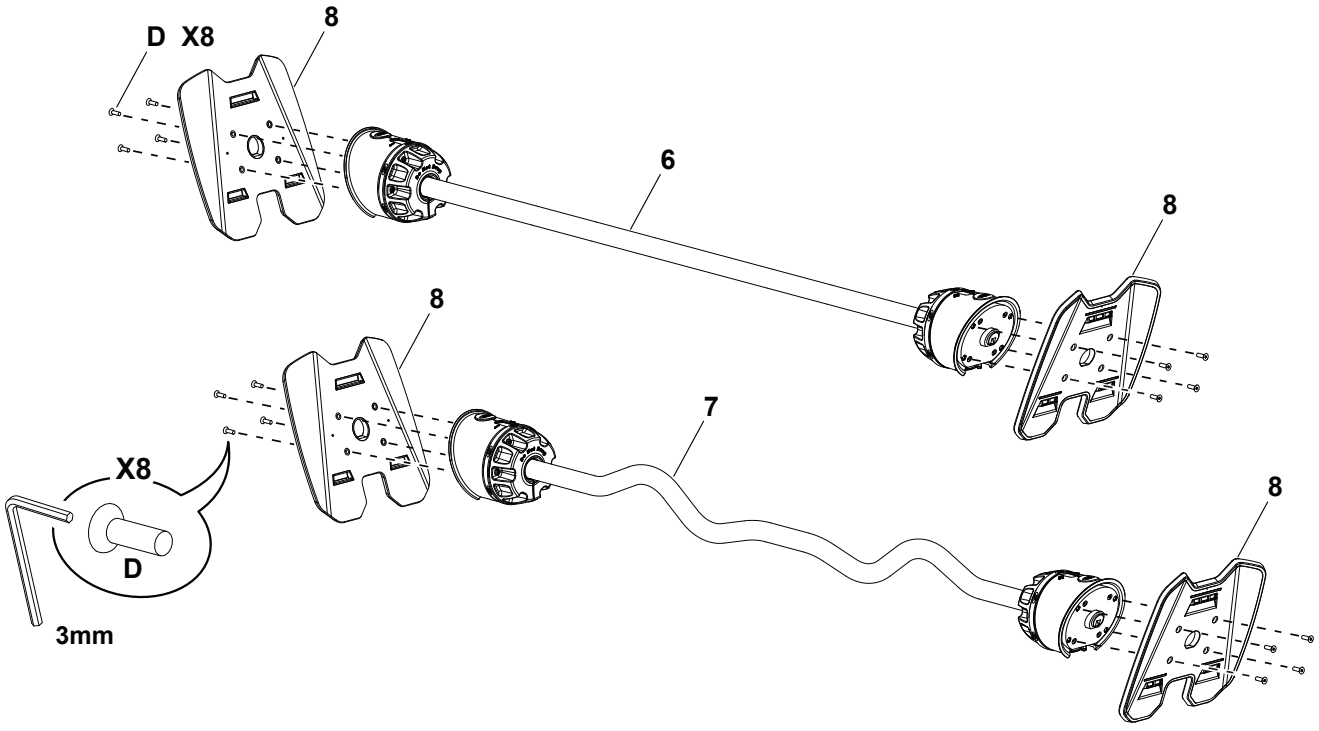

4. Установите блины и прямую штангу в сборе в основание, затем отрегулируйте положение кожухов на концах основания

Во избежание возможной серьезной травмы при креплении блинов на основании в сборе соблюдайте осторожность, чтобы не зажать или не прищемить пальцы либо руки.

ПРИМЕЧАНИЕ. Блины должны до конца зайти в основание. При этом между блинами не должно быть больших промежутков, а выступы блинов должны быть выровнены и зафиксированы вместе. Фиксирующие выступы в верхней части каждого концевого кожуха основания должны находиться в язычках выбора в верхней части заднего блина.

Сдвиньте кожухи по направлению друг к другу. Затяните внутренние винты. Для затягивания внешних винтов может понадобиться снять прямую штангу и блины. Эта регулировка важна для надлежащего функционирования снаряда и легкости повторной установки в основание. Если прямую штангу сложно повторно установить в основание после сборки, может потребоваться повторить процесс регулировки.

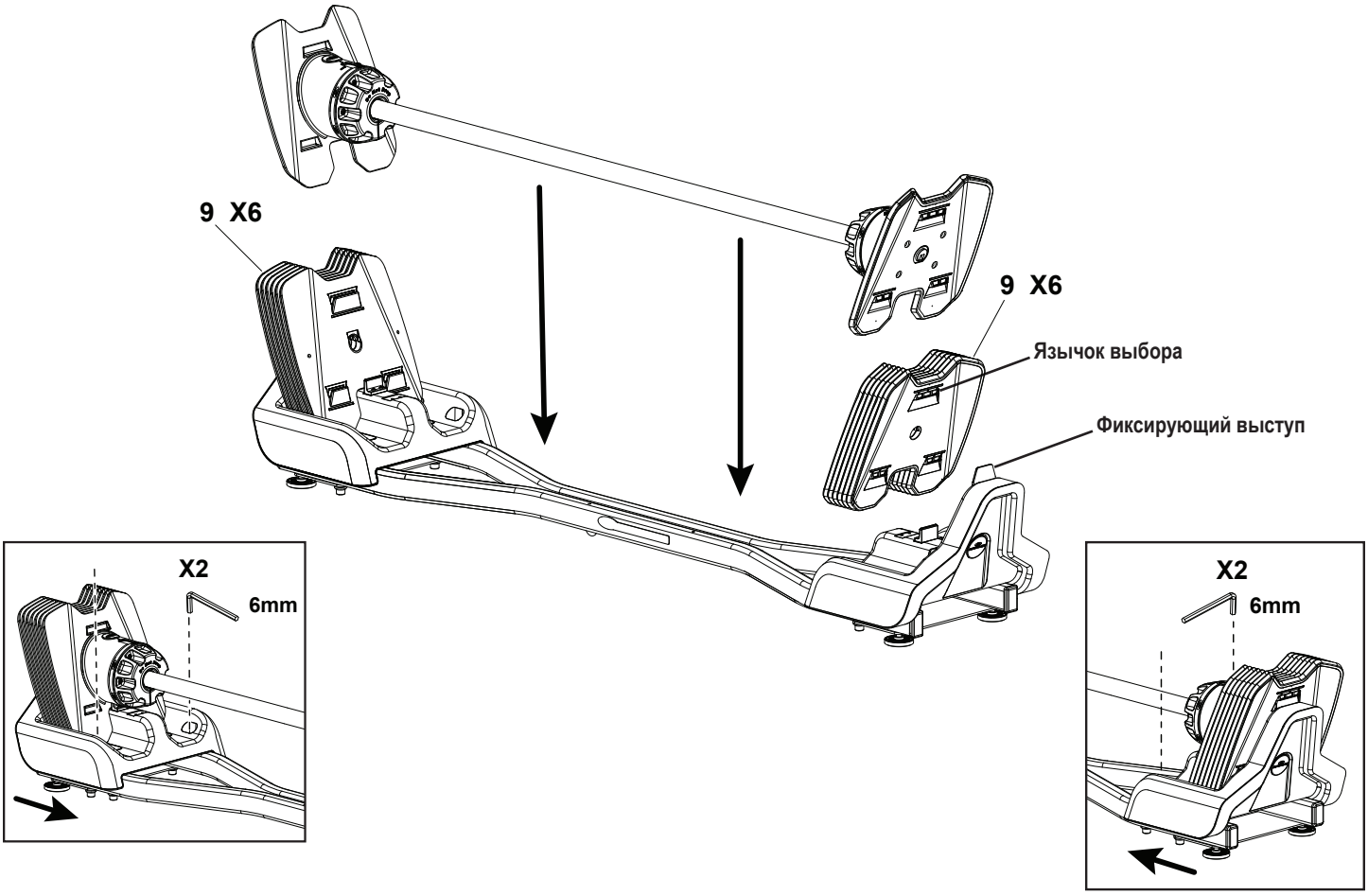

5. Окончательная проверка

Осмотрите оборудование, чтобы убедиться, что все крепления плотно затянуты, а все компоненты надлежащим образом собраны.

Обязательно запишите серийный номер в поле, предусмотренном в начале этого руководства.

Не используйте тренажер до полного завершения сборки и проверки правильности его функционирования в соответствии с руководством пользователя.

A. Прямой гриф штанги
B. Изогнутый гриф штанги
C. Регулировочная ручка
D. Кожух механизма выбора веса
E. Переходные пластины
F. Блины с весом 2,27 кг (5 фунтов)
G. Фиксирующий выступ, пластина
H. Язычок выбора
I. Основание
J. Фиксирующий выступ, основание
K. Активатор стопорного штифта, основание
L. Регулятор уровня

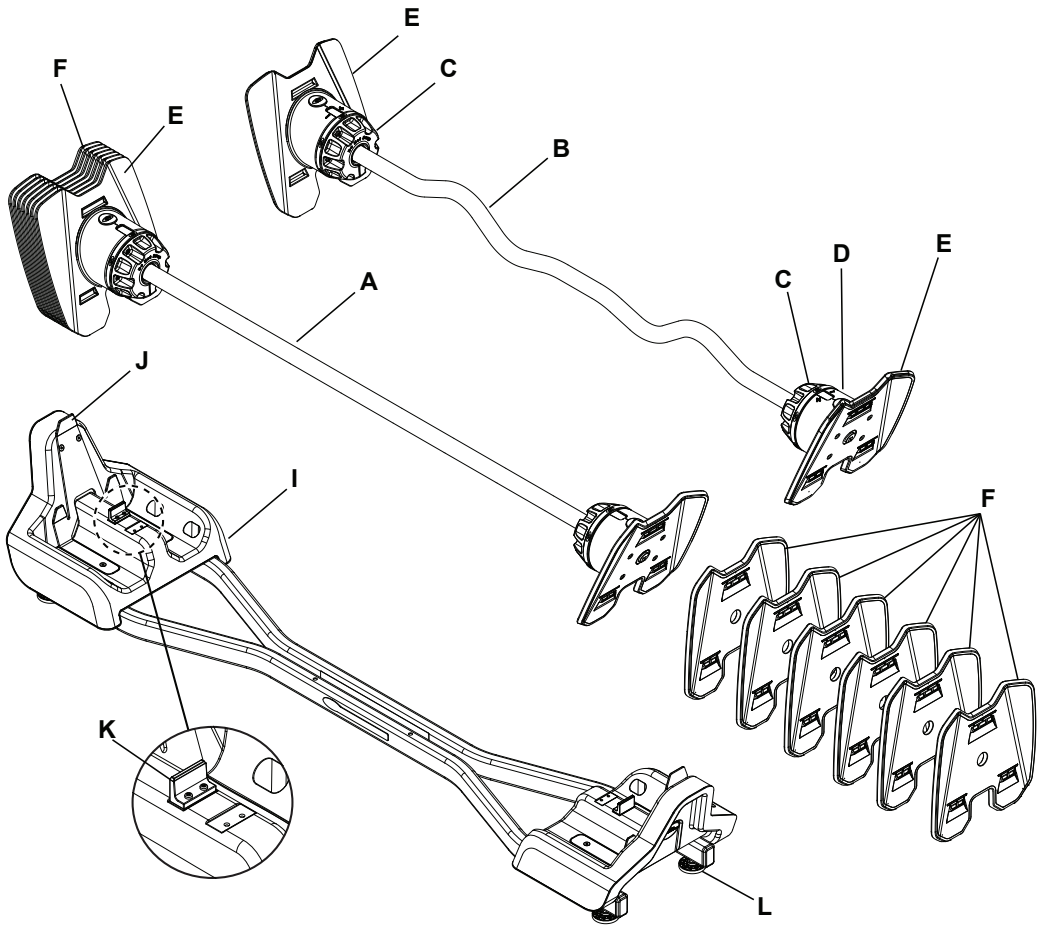

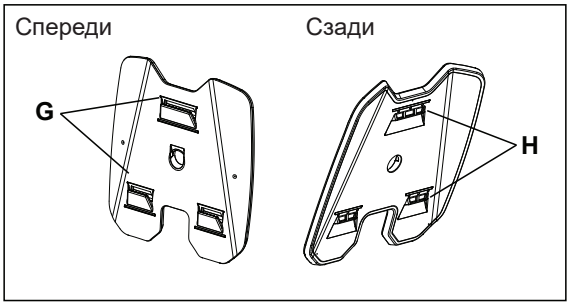

Существует 7 шагов увеличения веса для базового изделия серии 2080 и 4 шага увеличения веса для наращивания веса на 18,1 кг (40 фунтов).

20	30	40	50	60	70	80
9,1 кг	13,6 кг	18,1 кг	22,7 кг	27,2 кг	31,8 кг	36,3 кг

90	100	110	120
40,8 кг	45,4 кг	49,9 кг	54,4 кг

Примечание. Шаги увеличения веса являются только примерными значениями. Точные значения могут отличаться из-за отклонений при производстве.

Ознакомление с характеристиками комплекта штанг Bowflex™ SelectTech™ с прямым и изогнутым грифом

Комплект штанг Bowflex™ SelectTech™ 2080 содержит один прямой гриф и один изогнутый. После осторожного извлечения прямой штанги из коробки и ее сборки необходимо выполнить несколько начальных действий для ознакомления с принципом работы изделия, а также убедиться, что все компоненты прямой и изогнутой штанг функционируют в соответствии с указанными техническими характеристиками.

Не бросайте прямую/изогнутую штангу на пол. Падение прямой/изогнутой штанги приведет к повреждению блинов и/или блокировочного механизма, а также может вызвать неожиданное отсоединение (падение) блинов с грифа. Это может привести к серьезной травме и потере гарантии.

1. После извлечения прямой и изогнутой штанг из защитной упаковки осмотрите их и материал упаковки для выявления возможных повреждений. Соберите изделия.

Рисунок 1

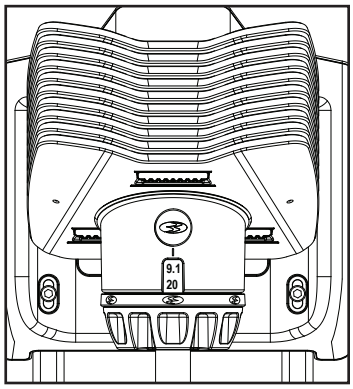

Соблюдайте соответствующие меры предосторожности и следуйте методикам выполнения грузоподъемных операций. Удерживайте колени и локти согнутыми, а спину прямой. Тяните за платформу равномерно обеими руками. Выпрямляйте ноги для подъема.

2. Слегка нажмите на блок грифа, чтобы полностью расположить его в основании. Поверните каждую регулировочную ручку на несколько оборотов, чтобы убедиться, что она свободно вращается в обоих направлениях. Убедитесь в наличии щелчка при каждом увеличении веса с помощью регулировочной ручки. Этот щелчок поможет вам выполнить правильное выравнивание для выбора определенного шага увеличения веса.
3. Диапазон шагов увеличения веса составляет от 9,1 до 54,4 кг (от 20 до 120 фунтов) на обеих регулировочных ручках. Увеличения веса до 40,8—54,4 кг (90—120 фунтов) используются для комплекта наращивания веса на 18,1 кг (40 фунтов).

   Чтобы правильно выбрать определенный вес (например, 9,1 кг [20 фунтов]), вращайте обе регулировочные ручки, пока нужное число (20) не совпадет с линией, нанесенной на внутренней кромке таблички с логотипом Bowflex™ (рис.1).
4. После подтверждения надлежащего вращения регулировочной ручки поверните каждую ручку так, чтобы на число 20 указывала стрелка на табличке с наименованием Bowflex™.
5. Когда обе регулировочные ручки установлены в положение 20, потяните блок грифа вертикально вверх по направлению от штанги. В результате только блок грифа (с переходными пластинами) будет извлечен из основания, а все блины останутся на основании (рис. 2). Блок грифа обеспечивает начальный вес 9,1 кг (20 фунтов).
6. После повторной установки блока грифа на основание выбранный вес можно увеличить, вращая каждую регулировочную ручку по часовой стрелке.
7. Гриф штанги и блины являются симметричными и взаимозаменяемыми. Если вы выбрали одинаковое число на обоих концах прямой штанги, гриф можно вставлять любым концом к пользователю.

Рисунок 2

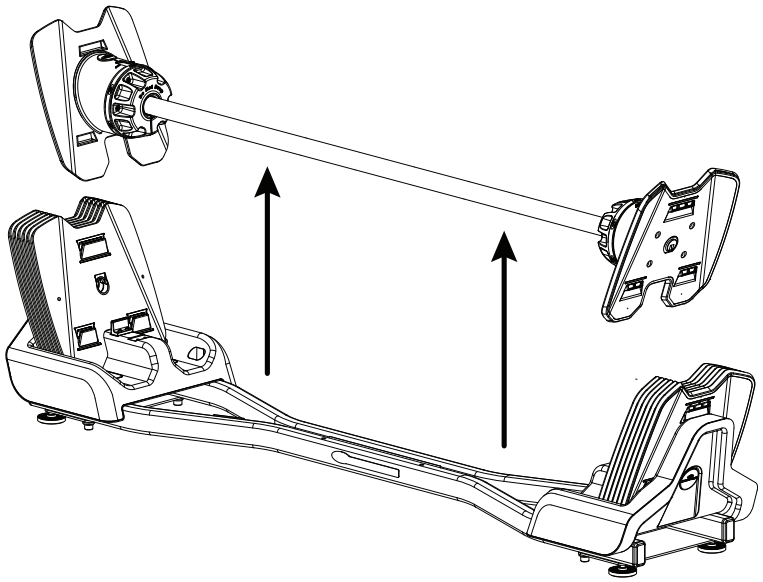

ПРИМЕЧАНИЕ. При извлечении прямой штанги из основания или возврате ее в основание используйте вертикальное движение перпендикулярно основанию. Не наклоняйте прямую штангу и не перемещайте ее боком (параллельно основанию), пока она полностью не освободится от невыбранных блинов.

Не опирайтесь на гриф прямой штанги и не используйте его для удержания веса своего тела (например, в качестве опоры для отжиманий). Это приведет к повреждению блинов и/или блокировочных механизмов, а также может вызвать неожиданное отсоединение блинов от грифа (их падение). Это может привести к серьезной травме и потере гарантии.

Осматривайте прямую штангу перед каждым использованием. Не используйте прямую штангу с изношенными или поврежденными деталями. При пользовании снарядом на концевых блинах могут появляться небольшие царапины, и это вполне нормально. При этом более глубокие зазубрины могут приводить к возникновению проблем. Для получения информации о ремонте обратитесь в службу поддержки клиентов (если вы находитесь в США/Канаде) или к местному торговому представителю (если вы находитесь за пределами США/Канады).

Принцип работы блокировочного механизма и проверка его функционирования

В состав прямой штанги Bowflex™ SelectTech™ входит эксклюзивный блокировочный механизм, предназначенный для обеспечения правильного и полного выбора блинов, а также для удержания блинов в ходе тренировок.

Полностью ознакомьтесь с принципом работы этого механизма и регулярно проводите его проверку, чтобы обеспечивать правильную работу.

Функция

Блокировочный механизм выполняет следующую основную функцию:

Механизм позволяет вращаться регулировочным ручкам только в том случае, если гриф прямой штанги полностью вставлен и входит в зацепление с основанием штанги.

Назначение

Блокировочный механизм выполняет следующую важную задачу:

Механизм предотвращает расцепление (падение) блинов со штанги, когда она находится НЕ в основании.

Учитывая значение данного блокировочного механизма, критически важно, чтобы вы полностью поняли принцип его работы и периодически проверяли его для обеспечения правильной работы.

Проверка правильности работы блокировочного механизма

Некоторые компоненты тренажера могут быть тяжелыми или громоздкими. На этапах с применением таких деталей воспользуйтесь помощью другого человека. Не поднимайте тяжелые детали и не перемещайте громоздкие компоненты самостоятельно.

1. Когда прямой гриф установлен в основание штанги, поверните обе регулировочные ручки в положение с числом 20. Вы узнаете, что полностью и правильно выбрали число, когда почувствуете, как регулировочная ручка попала в паз (механизм фиксатора). Также вы услышите легкий, но слышимый щелчок, который соответствует положениям фиксатора для каждого числа.
2. У вас должно получиться извлечь гриф из основания, оставив все блины.
3. Когда гриф извлечен из основания, возьмите другой рукой регулировочную ручку и попытайтесь легко ее повернуть — ручка не должна вращаться. Стопорный штифт в механизме должен был войти в зацепление с вращающимся блоком, когда устройство извлекалось из основания. Выполните эту проверку со всеми регулировочными ручками.

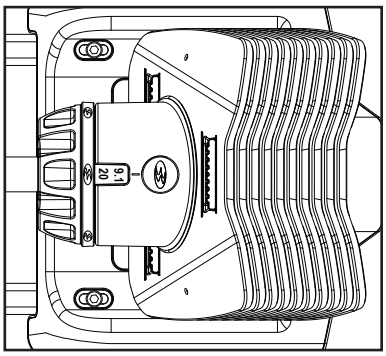

Не прилагайте слишком много усилий для вращения заблокированной регулировочной ручки. Это может привести к повреждению блокировочного механизма.

4. После подтверждения надлежащей работы блокировочного механизма, как описано выше, верните и полностью вставьте гриф прямой штанги в блок основания.
5. Когда гриф будет вновь находиться в основании, попытайтесь повернуть регулировочную ручку с одной стороны в положение между значениями 20 и 30. Регулировочную ручку должно быть невозможно зафиксировать в «промежуточном» положении. Пружина ручки должна автоматически устанавливать ее в положение 9,1 или 13,6 кг (20 или 30 фунтов).
6. Убедитесь, что регулировочная ручка вернулась в надлежащее положение выбора полного веса, после чего убедитесь, что гриф прямой штанги вновь может быть извлечен.
7. Повторите эту проверку со всеми регулировочными ручками.
8. Убедитесь, что весь блок грифа прямой штанги надлежащим образом затянут. Для этого установите регулировочные ручки в положение 20 фунтов и извлеките блок грифа из основания. Возьмитесь за обе регулировочные ручки и очень легко попытайтесь вращать их в направлении к месту захвата на грифе и от него. Регулировочные ручки не должны иметь чрезмерного свободного хода.

Для выполнения указанного действия требуется два человека. Не прилагайте слишком много усилий для вращения заблокированной регулировочной ручки. Это может привести к повреждению блокировочного механизма.

9. Проверка работы блокировочных механизмов завершена. Мы рекомендуем повторять эту проверку ежемесячно, чтобы убедиться в правильной работе блокировочных механизмов.

Для перемещения основания вместе со штангой необходима помощь другого человека. Чтобы поднять основание вместе со штангой, следует взяться с каждого конца основания в сборе под трубами основания. Убедитесь, что вы и другие люди находитесь в хорошей физической форме и способны безопасно перемещать оборудование.

Если во время проведения вышеописанной проверки блокировочный механизм прямой штанги работает ненадлежащим образом, выполните указанные ниже действия.

1. Немедленно прекратите пользоваться изделием и обратитесь в утвержденную службу поддержки.
2. Обратитесь в службу поддержки клиентов (если вы находитесь в США/Канаде) или к местному торговому представителю (если вы находитесь за пределами США/Канады).

Упражнения

Для указаний касательно тренировок с прямой/изогнутой штангой Bowflex™ SelectTech™ 2080 ознакомьтесь с видео тренировок, доступных в интернете:

http://www.bowflex.com/2080
http://www.bowflex.ca/2080
http://global.bowflex.com/2080

Дополнительные принадлежности

Стойка с держателем мультимедийных устройств Bowflex™ SelectTech™ 2080

Благодаря своей эргономичной конструкции эта привлекательная стойка улучшает функциональность штанги SelectTech™.

- Конструкция позволяет пользователю удерживать надлежащее положение верхней части тела при подъеме штанг с основания или их установке на место.
- Держатель для неиспользуемой штанги на 9,1 кг / 20 фунтов (изогнутой или прямой). Дополнительный держатель упрощает замену одной штанги на другую.
- Большие регулируемые ножки стабилизатора обеспечивают максимальную устойчивость.
- Встроенный держатель мультимедийных устройств.
- Размеры (с прямой штангой на 36,3 кг / 80 фунтов): Д × Ш × В 150,1 × 60,5 × 81,5 см (59,3 × 11,7 × 12,7 дюйма)

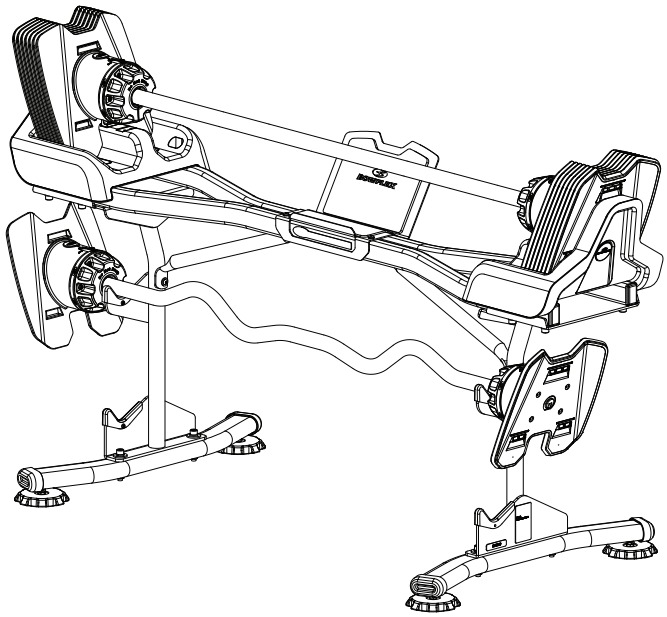

Комплект для наращивания веса Bowflex™ SelectTech™ 2080

Комплект для наращивания веса на 18,1 кг (40 фунтов) обеспечивает увеличение суммарного веса системы штанги SelectTech™ 2080 до 54 кг (120 фунтов).

- 8 блинов (по 4 блина с каждой стороны) увеличивают вес с шагом 4,5 кг (10 фунтов) для каждой пары блинов.
- Дополнительные блины устанавливаются на оригинальное основание.
- Имеющийся регулятор выбора веса обеспечивает регулировку веса до 54,4 кг (120 фунтов) на оригинальном изделии. Увеличения веса до 40,8—54,4 кг (90—120 фунтов) используются для комплекта наращивания веса на 18,1 кг (40 фунтов).

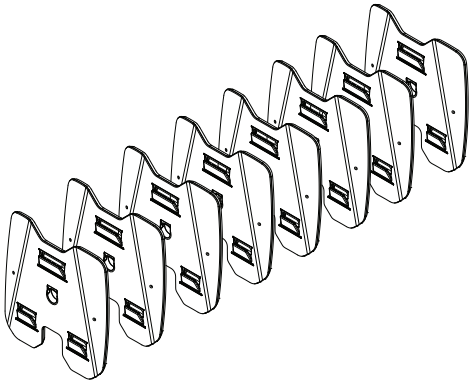

Дополнительную скамью для упражнений и коврик можно заказать отдельно.

Дополнительные изделия можно заказать у компании Nautilus, Inc. на веб-сайте www.nautilusinc.com

Оборудование подлежит регулярному осмотру на предмет повреждений или необходимости ремонта. Ответственность за контроль выполнения регулярного технического обслуживания лежит на владельце. Изношенные или поврежденные компоненты подлежат немедленной замене. В противном случае оборудование подлежит снятию с эксплуатации до выполнения ремонта. Для проведения технического обслуживания и ремонта оборудования могут быть использованы только детали, поставляемые производителем.

Если предупреждающие этикетки отклеятся, станут неразборчивыми или сместятся, замените их. Если изделие приобретено в США/Канаде, для заказа этикеток на замену обратитесь в службу поддержки клиентов. Если изделие приобретено за пределами США/Канады, для заказа этикеток обратитесь к местному торговому представителю.

Штанга Bowflex™ SelectTech™ требует очень незначительного технического обслуживания. Однако ниже описаны действия, которые помогут вам поддерживать оптимальную работу и внешний вид изделия.

1. В случае загрязнения блока грифа, блинов или основания штанги SelectTech™ их можно очистить тканью, слегка смоченной теплой водой с добавлением небольшого количества мягкого мыльного раствора. Протрите насухо другим куском ткани.

2. Внутренние компоненты штанги SelectTech™ смазаны и не требуют дополнительной смазки. Место контакта между блинами и механизмом выбора не смазано, но характеризуется низким трением. Как правило, оно не требует смазки. Если вы ощущаете необходимость в смазывании блинов и/или механизма выбора, используйте только чистую силиконовую смазку (на 100 % состоящую из силикона).

Не используйте для чистки этого изделия какие-либо растворители, абразивные чистящие средства, химические вещества или отбеливатель, чтобы избежать повреждения материалов с последующим ухудшением рабочих характеристик или прочности изделия.

Не пытайтесь разбирать гриф прямой/изогнутой штанги или блок основания. Эти компоненты не предназначены для обслуживания покупателем. Это может привести к потере гарантии изготовителя. Обратитесь в службу поддержки клиентов (если вы находитесь в США/Канаде) или к местному торговому представителю (если вы находитесь за пределами США/Канады).

Проблема	Решение
Гриф штанги не полностью вставляется в основание, если не выбраны блины (на грифе нет закрепленных блинов).	1. Убедитесь, что обе регулировочные ручки выставлены непосредственно на число 20. 2. Проверьте правильность расположения основания в соответствии с шагом 6 инструкции по сборке. 3. С каждой стороны основания должно быть установлено надлежащее количество блинов (6 для версии на 36,3 кг (80 фунтов), 10 для наращивания веса на 18,1 кг (40 фунтов)).
Гриф прямой штанги не полностью вставляется в основание, если выбраны блины (на грифе закреплены блины).	1. Проверьте, не выбраны ли разные веса с каждой стороны штанги (например, одна регулировочная ручка установлена в положение 20, а другая — 30). В таком случае необходимо вновь поместить штангу в основание в такой же ориентации, в которой она была извлечена. Это позволит блинам разместиться в правильных и свободных отверстиях в основании. 2. Убедитесь, что невыбранные блины (которые остаются в основании штанги) находятся на своих местах и правильно установлены (таким образом, что все выступы вошли в зацепление). Это может удерживать штангу от установки на место в основание. 3. Проверьте правильность расположения основания (см. шаг 6 инструкции по сборке). 4. Если вы пользуетесь наращиванием веса на 18,1 кг (40 фунтов), проверьте правильность установки активатора стопорного штифта в соответствии с инструкцией по сборке. 5. С каждой стороны основания должно быть установлено надлежащее количество блинов (6 для версии на 36,3 кг (80 фунтов), 10 для наращивания веса на 18,1 кг (40 фунтов)).
Регулировочная ручка не вращается, когда гриф находится в основании.	1. Убедитесь, что гриф прямой штанги полностью опущен в основание штанги. Если он не полностью опущен, блокировочный механизм не освободится и может препятствовать вращению регулировочных ручек. 2. Убедитесь в отсутствии загрязнений, посторонних частиц или прочих помех в основании штанги. Возможно, для выполнения этой проверки будет необходимо извлечь блины из основания. Не забудьте поместить каждый блин обратно в правильное место таким образом, чтобы язычок выбора был обращен в направлении от грифа прямой штанги. 3. Убедитесь, что все блины (в надлежащем количестве с каждой стороны) правильно установлены в основании, а все выступы вошли в зацепление. Механизм регулировочной ручки может заблокироваться, если какой-либо из блинов установлен в основании неправильно, а также если в основании отсутствуют какие-либо блины (например, блины, установленные на неиспользуемом грифе). 4. Если на основании отсутствуют блины и штыри выбора веса на грифе не зацепляются за блины для выбранного веса (блины установлены на другом грифе), поверните регулировочные ручки для используемого грифа на отметку 20 и снимите его с основания. Верните гриф, на котором установлены недостающие блины, на основание штанги. Поверните регулятор выбора веса на отметку 20 и снимите гриф, так чтобы блины остались на основании.


RU