Protrain CT

Руководство



Инерционная беговая дорожка

Руководство пользователя

ВНИМАНИЕ! Прочитайте все инструкции и правила техники безопасности перед использованием оборудования.

Содержание

МЕРЫ ПРЕДОСТОРОЖНОСТИ И ИНСТРУКЦИИ _____ 1

ТРАНСПОРТИРОВКА _____ 2

ХАРАКТЕРИСТИКИ _____ 3

ИНСТРУКЦИЯ ПО СБОРКЕ _____ 3

КОНСОЛЬ _____ 7

ОБСЛУЖИВАНИЕ И ЭКСПЛУАТАЦИЯ _____ 9

ОБЩИЙ ВИД И СПИСОК ДЕТАЛЕЙ _____ 11

Механическая беговая дорожка
Модель: TC
Класс: SB
Максимальный вес
пользователя: 180 кг
Серийный номер:



МЕРЫ ПРЕДОСТОРОЖНОСТИ И ИНСТРУКЦИИ

- Необходимо принять меры предосторожности при использовании любого спортивного оборудования. Следуйте инструкции по технике безопасности при использовании беговой дорожки, чтобы снизить риск получения травмы.

Использование по назначению

- Данная беговая дорожка инерционная. Ее можно использовать для бега и ходьбы. Можно использовать как дома, так и в тренажерном зале. Используйте только по назначению. В противном случае вы можете получить травму и/или повредить имущество.

Необходимое свободное пространство

- Минимум 0.5 м слева, справа и впереди, 2.0 м - позади дорожки.

Инструкция для владельцев

- Перед использованием тренажера, полностью прочтите руководство пользователя.
- Сохраните данное руководство для дальнейшего пользования.
- Не используйте дополнительные опции, которые не рекомендованы производителем. Они могут привести к травмам.
- Собирайте и используйте оборудование только на ровной поверхности.
- Не удаляйте предупреждающие знаки, они должны оставаться на оборудовании.
- Придерживайтесь правил эксплуатации и обслуживания, которые прописаны в данном руководстве, чтобы обеспечить максимально комфортные условия для работы оборудования. Перед тренировкой проверяйте беговую дорожку на наличие износа, ослабления и ошибок в работе, при необходимости ремонтируйте, заменяйте детали, затягивайте крепления.
- Если беговую дорожку необходимо переместить, попросите о помощи и придерживайтесь правильной техники транспортировки.
- Не пытайтесь обслуживать тренажер самостоятельно, но следуйте инструкциям в данном руководстве.

Инструкция для владельцев и пользователей

- Перед тем, как приступить к программе тренировок, необходимо пройти тщательный медицинский осмотр, особенно при повышенном давлении, повышенном уровне холестерина, диабете, хронических заболеваниях дыхательных путей, заболеваниях сердечно-сосудистой системы; при беременности; при наличии в семье любого вышеперечисленного заболевания; если Ваш возраст выше 45; при курении и ожирении; если не занимались регулярно в течении последнего года; имеете другие хронические заболевания или физические недостатки; либо проходите какое-либо лечение. Если во время упражнения Вы почувствовали головокружение, боль в груди, тошноту или какой-либо другой симптом, прекратите тренировку немедленно. Проконсультируйтесь с врачом прежде, чем продолжить.
- Во время тренировки на беговой дорожке Вы должны следовать правилам техники безопасности, включая следующие:
- Эта беговая дорожка не может гарантировать, что установленная система измерения частоты сердечных сокращений будет точной для каждого пользователя. Точность измерения частоты сердечных сокращений варьируется в зависимости от ряда

факторов, включая физиологию и возраст пользователя, метод, который используется оборудованием, система измерения пульса, внешние помехи и другие факторы, которые могут влиять на получение и обработку данных.

● Беговая дорожка не должна использоваться без предварительного инструктажа квалифицированным персоналом.

● Не пользуйтесь беговой дорожкой в состоянии алкогольного опьянения, под действием лекарств или наркотических средств.

● Не позволяйте детям или людям, которые не знакомы с работой данной беговой дорожки, пользоваться ею или находиться рядом.

● Не оставляйте детей без присмотра рядом с беговой дорожкой.

● Детям младше 16 лет нельзя пользоваться данной беговой дорожкой.

● Не позволяйте животным находиться рядом с беговой дорожкой.

● Перед каждым использование проверяйте тренажер на наличие износа или ослабления деталей. Затяните/замените ослабленную или изношенную деталь перед тем, как воспользоваться тренажером снова.

● Беговая дорожка не предназначена для использования на улице.

● Не пользуйтесь беговой дорожкой, если поручни не установлены.

● Не тренируйтесь на беговой дорожке с палками для ходьбы.

● Датчики пульса не являются медицинским оборудованием. Различные факторы, включая движение пользователя, могут влиять на точность измерения частоты сердечных сокращений. Датчики являются вспомогательным средством для определения динамики изменения сердечного ритма в целом.

● Никогда не запрыгивайте на тренажер. Никогда не спрыгивайте с беговой дорожки. Никогда не вставайте на дорожку спереди. Занимайтесь на тренажере только лицом вперед. Никогда не пытайтесь встать или сойти с дорожки во время движения бегового полотна.

● Всегда держитесь одной рукой за поручень пока другой управляете консолью. Стойте лицом к консоли, никогда не опирайтесь на нее и не тяните.

● Никогда не роняйте и не вставляйте предметы в отверстия.

● Надевайте подходящую для упражнений одежду и обувь, избегайте слишком свободной одежды. Длинные волосы убирайте назад и завязывайте. Не носите обувь на каблуке, проверяйте подошву, при необходимости уберите грязь и камни. Беговое полотно не предназначено для занятий в обуви с шипами.

● Сохраните данную инструкцию.

ВНИМАНИЕ! Данная беговая дорожка механическая, это означает, что пользователь запускает дорожку и контролирует скорость бегового полотна самостоятельно. Функция аварийной остановки отсутствует, беговая дорожка останавливается сама постепенно.
ВНИМАНИЕ! Беговое полотно свободно движется только в одном направлении. Держитесь за поручни, когда становитесь и сходите с беговой дорожки.

ТРАНСПОРТИРОВКА БЕГОВОЙ ДОРОЖКИ

ВНИМАНИЕ! Беговая дорожка очень тяжелая. Передвигайте дорожку только с помощью второго человека. Во избежание травм, используйте правильную технику транспортировки.



- При помощи второго человека, возьмитесь за рукоятку для транспортировки и поднимите ее на комфортную высоту, используя правильную технику подъема.
- Передвиньте тренажер в нужное место и правильно опустите его вниз.
- Никогда не держитесь за пластиковые крышки во время транспортировки. Это может привести к травмам и поломке.

ХАРАКТЕРИСТИКИ:

- Требования к питанию: щелочная батарейка 4 AA
- Размер бегового полотна: 436 мм x 1550 мм
- Высота: 340 мм
- Максимальный вес пользователя: 180 кг

ИНСТРУКЦИЯ ПО СБОРКЕ:

- Для этой беговой дорожки требуется минимальная сборка. Все инструменты, необходимые для первоначальной настройки и сборки тренажера, включены в комплект.
- Распакуйте тренажер и все детали. Перед тем, как приступить к сборке, убедитесь, что все детали указанные в спецификации, имеются в наличии.

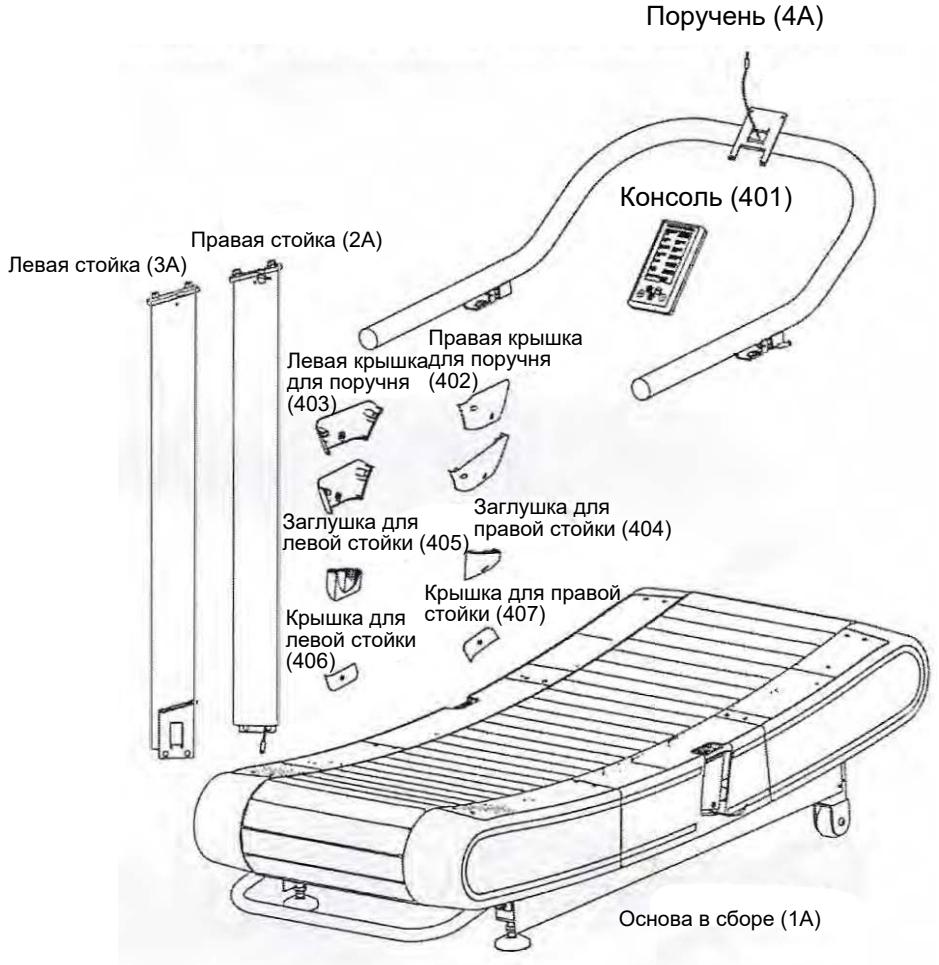

Рожковый гаечный ключ 15/15 мм	
Набор торцевых гаечных ключей	
Отвертка	

ОПИСАНИЕ ДЕТАЛИ	ИЗОБРАЖЕ-НИЕ	КОЛ-ВО
Винт с шаровой гол. под шестигран. M5*12 (502)		
Винт с крестообразным шлицем ST4.2*16 (501)		
Пружинная шайба ф10 (504)		
Винт с внутр. шестигран. M10*25 (503		

Сборка. Шаг первый. Установка стойки

- Найдите нижний кабель датчика скорости (E3) и убедитесь, что он проходит через основную раму (1A).
- Соедините правую стойку (2A) и основную раму (1A), используя 4 винта с внутренним шестигранником (503) и пружинные шайбы (504). На данном этапе не затягивайте винты.
- Надежно соедините нижний (E3) и средний кабели датчика скорости (E2).
- Соедините левую стойку (3A) и основную раму (1A), используя 4 винта с внутренним шестигранником (503) и пружинные шайбы (504). На данном этапе не затягивайте винты.

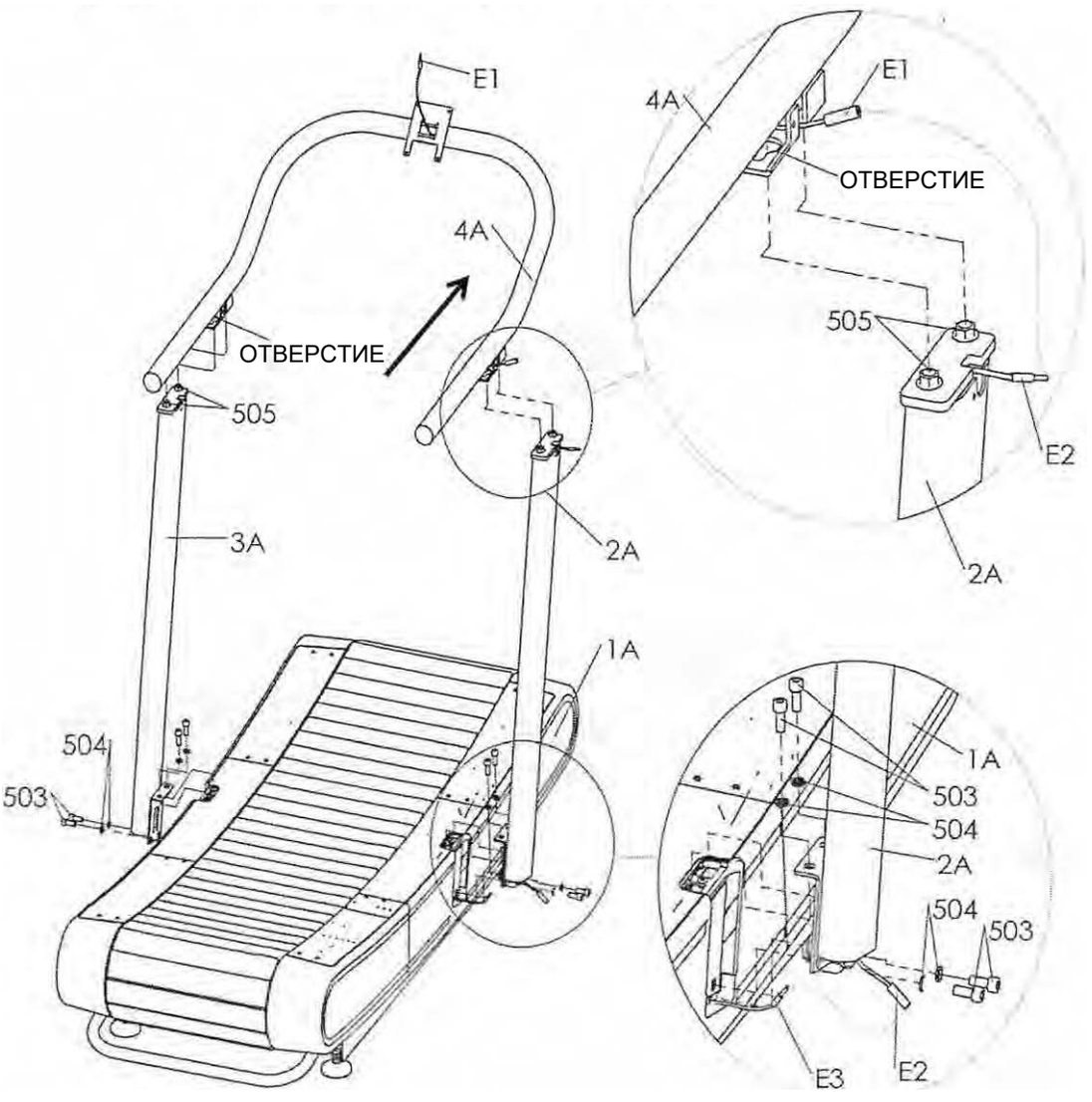

Сборка. Шаг второй. Поручень

- Расположите поручень (4A) на правой и левой стойке, соединив отверстия на кронштейне и стойках с помощью болтов с шестигранной головкой (505), затем сдвиньте поручень (4A), как показано на рисунке стрелкой. Надежно соедините средний (E2) и верхний кабели датчика скорости (E3).

Плотно затяните все винты и болты, упомянутые в шаге первом и втором.

Сборка. Шаг третий. Крышки на стойку, крышки на поручень и консоль.

- Возьмите крышку для левой стойки (406) и прикрутите ее к основной раме (1A), используя винт с крестообразным шлицем (501).
- Возьмите крышку для правой стойки (407) и прикрутите ее к основной раме (1A), используя винт с крестообразным шлицем (501).
- Возьмите заглушку для левой стойки (405) и прикрутите ее к левой стойке (3A), используя винт с шаровой головкой под шестигранник (502)
- Возьмите заглушку для правой стойки (404) и прикрутите ее к правой стойке, используя винт с шаровой головкой под шестигранник (502)
- Соедините средний (E2) и верхний (E1) кабели датчика скорости, кабель полностью спрячьте в стойку.
- Возьмите левые крышки для рукояток (403) и прикрутите их к правой и левой стойке, используя два винта с шаровой головкой под шестигранник M5*12 (502).
- Возьмите правые крышки для рукояток (402) и прикрутите их к левым крышкам (403), используя четыре винта с крестообразным шлицем ST4.2*16 (501).
- Установите консоль на поручень (4A) при помощи винтов с шаровой головкой под шестигранник (502).

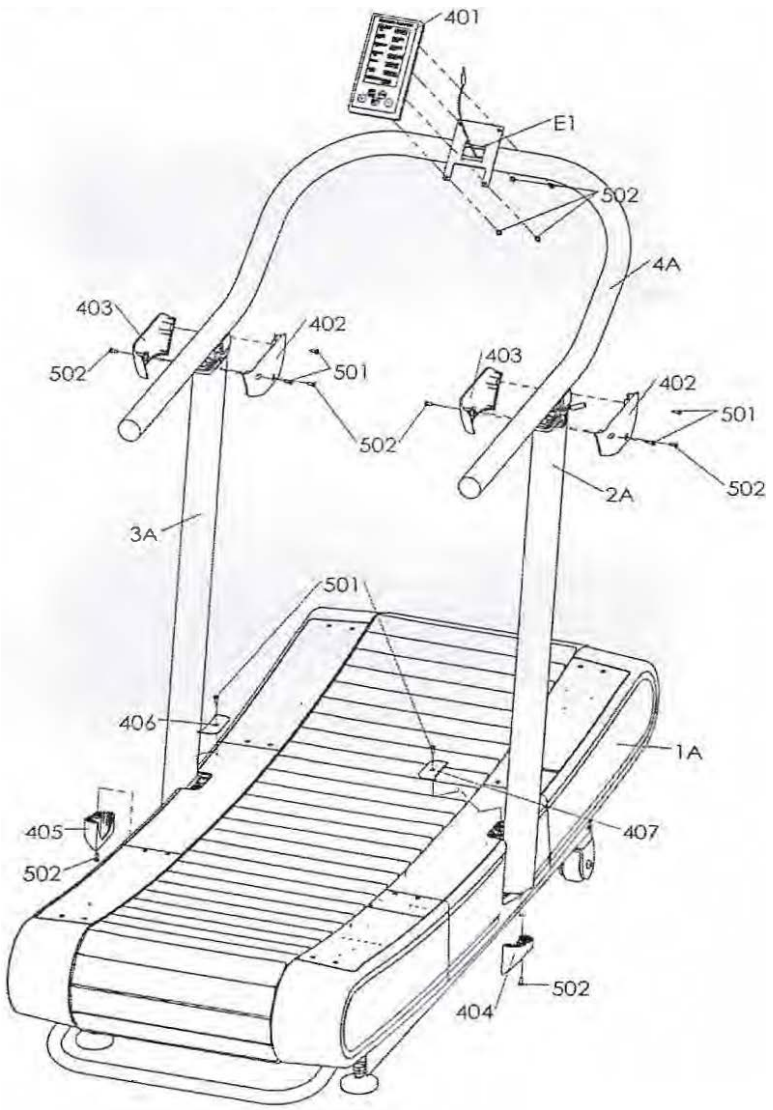

Сборка. Шаг четвертый. Окончательная настройка

- Определите подходящее место с ровной поверхностью, которое предполагает достаточное пространство для тренажера и минимально необходимое свободное пространство. Рекомендуется размещать беговую дорожку на расстоянии не менее
- 50 см от стен или другого оборудования справа, слева и спереди. Минимальное расстояние за тренажером - 2 метра.
- ВНИМАНИЕ! БЕГОВАЯ ДОРОЖКА ОЧЕНЬ ТЯЖЕЛАЯ. НЕПРАВИЛЬНАЯ ТЕХНИКА ТРАНСПОРТИРОВКИ МОЖЕТ ПРИВЕСТИ К ТРАВМЕ.
- Чтобы переставить беговую дорожку, возьмитесь за рукоятку для транспортировки и приподнимите беговую дорожку, затем медленно перекатите тренажер в нужное место.
- Отрегулируйте стабилизатор так, чтобы дорожка стояла ровно и не качалась. Стабилизаторы расположены на задней части основной рамы. Сначала ослабьте ножку стабилизатора, прокрутив вниз по часовой стрелке, затем прокрутите стягивающие гайки по часовой стрелке вниз к основанию ножки. Проверьте, ровно ли стоит тренажер, при необходимости внесите изменения. Чтобы зафиксировать текущее положение ножки стабилизатора, затяните контргайку против часовой стрелки по направлению вверх к нижней части рамы.
- Поздравляем. Сборка Вашей механической беговой дорожки окончена. Пожалуйста, перед использованием тренажера прочитайте всю прилагаемую информацию, инструкции и предупреждающие надписи.

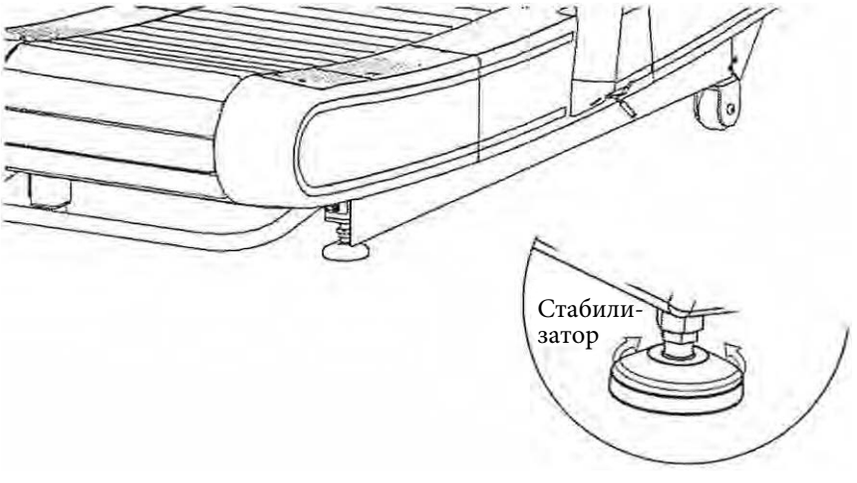

КОНСОЛЬ

Внешний вид

ВРЕМЯ Мин Осталось Прошло

СКОРОСТЬ Км/ч

РАССТОЯНИЕ Км

КАЛОРИИ Ккал

МОЩНОСТЬ

ШАГ Мин/км

ПУЛЬС



Нет сигнала

Сброс

1. Начало работы

1.1. При нажатии любой клавиши консоль издаст звуковой сигнал (0.1 сек), включит питание, окна будут мигать в течение 3 секунд, затем консоль перейдет в режим ожидания.

1.2. Если сигнал от датчиков скорости не поступит в течение 3 минут, консоль автоматически выключится. Чтобы отключить питание, удерживайте кнопку STOP/RESET (СТОП/СБРОС) в течение 3 секунд.

1.3. Режим ожидания:

	Метрическая система	Английская система
ВРЕМЯ	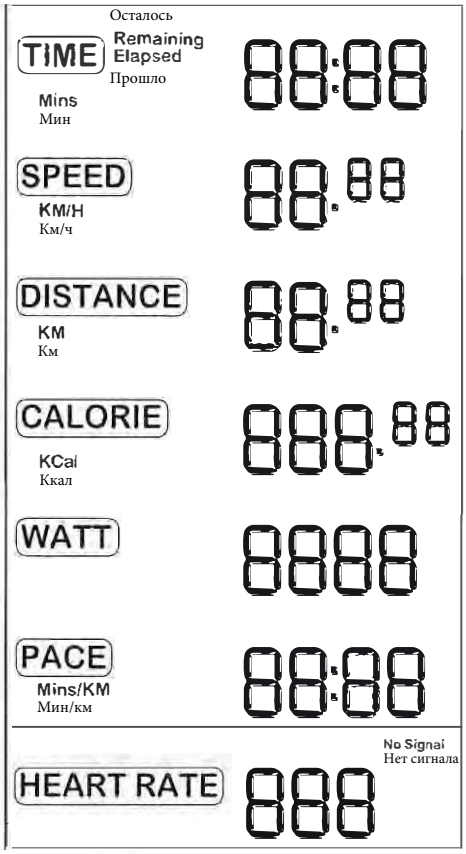	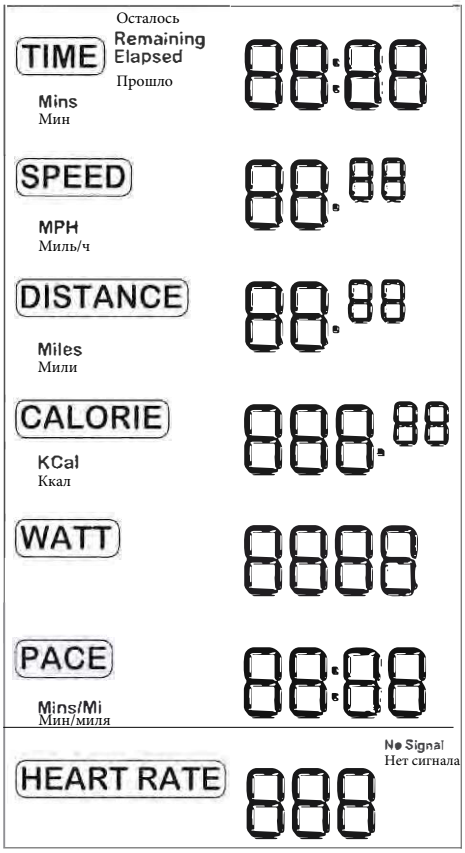
СКОРОСТЬ		
РАССТОЯНИЕ		
КАЛОРИИ		
МОЩНОСТЬ		
ШАГ		
ПУЛЬС		

2. Кнопка START (ПУСК  Чтобы сразу начать тренировку, нажмите кнопку START (ПУСК) в режиме ожидания или в режиме TARGET (целевая программа), данные о тренировке начнут записываться.

3. Кнопка STOP/RESET (СТОП/СБРОС)  Чтобы сделать паузу во время тренировки, нажмите кнопку STOP/RESET (СТОП/СБРОС), информация не будет записываться, пока Вы снова не нажмете START (ПУСК) для продолжения тренировки. При выборе программы TARGET (целевая) нажмите PAUSE/RESET (ПАУЗА/СБРОС), чтобы сбросить входные данные и вернуться к данным по умолчанию.

4. Кнопка TARGET (ЦЕЛЬ)  Есть три целевые программы, одновременно можно устанавливать только одну цель.

   4.1. ВРЕМЯ. Нажмите клавишу TARGET (ЦЕЛЬ), окно TIME (ВРЕМЯ) и данные в нем будут мигать. Время по умолчанию - 30 минут, используя кнопки +/- можно увеличить или уменьшить время тренировки. Для возврата к времени по умолчанию нажмите клавишу STOP/RESET (СТОП/СБРОС). Нажмите кнопку START (СТАРТ), чтобы начать тренировку. Во время целевой программы ВРЕМЯ отображается знак "Осталось", а знак "Прошло" невидим, нажав кнопку STOP/RESET (СТОП/СБРОС), Вы перейдете в режим паузы, в этом режиме отображается знак "Прошло", а знак "Осталось" невидим, данные переключаться соответственно. Нажмите кнопку START (ПУСК), чтобы продолжить тренировку, знак снова переключится на "Осталось", данные будут показывать оставшееся время тренировки.

4.2. РАССТОЯНИЕ. Нажмите клавишу TARGET (ЦЕЛЬ) дважды, окно DISTANCE (РАССТОЯНИЕ) и данные в нем будут мигать. Расстояние по умолчанию - 1.5 км, используя кнопки +/- можно увеличить или уменьшить расстояние. Для возврата к расстоянию по умолчанию нажмите клавишу STOP/RESET (СТОП/СБРОС). Нажмите кнопку START (СТАРТ), чтобы начать тренировку. Чтобы перейти в режим паузы во время программы РАССТОЯНИЕ, нажмите кнопку STOP/RESET (СТОП/СБРОС), в этом режиме данные об оставшемся расстояния изменятся на пройденное. Нажмите кнопку START (ПУСК) для возобновления тренировки, данные снова покажут оставшееся расстоянию.

4.3. КАЛОРИИ. Нажмите клавишу TARGET (ЦЕЛЬ) трижды, окно CALORIE (КАЛОРИИ) и данные в нем будут мигать. Калории по умолчанию - 20 Ккал, используя кнопки +/- можно увеличить или уменьшить количество калорий. Для возврата к значению по умолчанию нажмите клавишу STOP/RESET (СТОП/СБРОС). Нажмите кнопку START (СТАРТ), чтобы начать тренировку. Чтобы перейти в режим паузы во время программы КАЛОРИИ, нажмите кнопку STOP/RESET (СТОП/СБРОС), в этом режиме данные об оставшихся калориях изменятся на данные о сожженных калориях. Нажмите кнопку START (ПУСК) для возобновления тренировки, данные снова покажут оставшиеся калории.

5. Изменение системы мер. Система мер по умолчанию - метрическая. Чтобы поменять систему мер, одновременно удерживайте клавишу STOP/RESET (СТОП/СБРОС) и клавишу TARGET (ЦЕЛЬ) в течение 5 секунд. Выбранная система сохраняется до тех пор, пока Вы снова не поменяете ее либо до замены батареек.

Замена батареек. Консоль работает от четырех (4) батареек типа АА (в комплекте). Отсек для батареек находится на задней стороне консоли. Чтобы предотвратить повреждение электрических компонентов, используйте только щелочные батареи одной и той же марки и с одинаковым сроком службы. Удаление/замена батарей приводит к сбросу времени и стиранию пользовательских настроек.



ОБСЛУЖИВАНИЕ И ЭКСПЛУАТАЦИЯ

Эргометр рассчитан на годы эксплуатации. Регулярное техническое обслуживание и чистка увеличат срок службы Вашей беговой дорожки. Шум - это первый признак того, что требуется ремонт или регулировка. Если Вы услышали необычный шум, скрип, скрежет, стук или почувствовали вибрацию, немедленно прекратите использование тренажера. Незначительная проблема может привести к капитальному ремонту, если игнорировать ее и продолжать пользоваться беговой дорожкой. Эргометр изготовлен из прочных материалов; пластмасса сделана из прочного и химически стойкого полимера; рама изготовлена из высокопрочной стали и покрыта порошковой краской промышленного класса, которая обладает максимальным уровнем коррозионной стойкости; детали, используемые для сборки, устойчивы к коррозии. Тем не менее, важно отметить, что пот может быть чрезвычайно агрессивным, если скапливаться в тренажере.

ВНИМАНИЕ! ПОТ МОЖЕТ ВЫЗЫВАТЬ КОРРОЗИЮ, ЕСЛИ ОСТАЕТСЯ НА ТРЕНАЖЕРЕ, А ТАКЖЕ СТАТЬ ПРИЧИНОЙ ВЫЦВЕТАНИЯ, УХУДШЕНИЯ РАБОТЫ ТРЕНАЖЕРА И ПОЯВЛЕНИЯ ЗАПАХА. К СОЖАЛЕНИЮ, ЭТО НЕ ПОКРЫВАЕТСЯ ГАРАНТИЕЙ.

После каждой тренировки протрите тренажер полностью, включая консоль, мягким мыльным раствором, после чего тщательно высушите чистым полотенцем. Поставьте небольшую бутылочку с распылителем и полотенце рядом, чтобы не забыть протереть тренажер после тренировки, это позволит ему выглядеть новым в течение долгих лет. Не используйте абразивные средства, грубые щетки или ткани, это может повредить поверхность. Не заливайте никакие части тренажера чистящим раствором или любой другой жидкостью. Не используйте агрессивные химикаты и растворители для чистки беговой дорожки.

Руководство по обслуживанию приведено ниже. Если среда для эргометра чрезмерно грязная или использование слишком интенсивное, ежемесячные проверки/обслуживание следует проводить чаще.

Рекомендации по уходу

ПРОЦЕДУРА	КАЖДЫЙ ДЕНЬ	ОДИН РАЗ В МЕСЯЦ
Протрите все поверхности мягким мыльным раствором и тщательно высушите.	X	
Проверьте тренажер на наличие шума, повреждений или ослабления деталей.	X	
Убедитесь, что тренажер не качается. При необходимости заново отрегулируйте ножки стабилизатора.	X	
Осмотрите весь тренажер на предмет ослабления крепежных деталей, включая стойки, поручни, раму и крышки.		X
Смажьте двенадцать направляющих шкивов; одна капля на шкив.		X
Переместите беговую дорожку и удалите пыль, пух или мусор под беговым полотном и под рамой.		X

Обнаружение и устранение неисправностей

Проблема	Возможные причины	Решения
Консоль не включается	a. Батарейки установлены неправиль	a. Проверьте, как установлены батарей
	b. Батарейки разряже	b. Замените все четыре батарей
Консоль включается, но значения не показываются	a. Один из трех датчиков скорос поврежден или отсоединился	a. Проверьте датчики на налич повреждении и правильность соединений
	b. Датчик скорости и магн расположены неверно	b. Отрегулируйте положение датчи скорости
Беговое полотно трудно передвигается	a. Что-то препятствует движен бегового полотна	a. Поднимите края бегового полотна, что найти и убрать мусор
	b. Опорный подшипник и направляющий шкив заклинил	b. Проверьте 100 опорных подшипников и направляющих шкивов. Замените, если необходимо
Скрип, шум трения или скрежет, идущий от бегового полотна	a. Неправильное натяжение бегово полотна	a. Отрегулируйте натяжение бегового полот
	b. Нужно смазать все направляющ шкивы (12 шт.)	b. Нанесите каплю смазки на силиконов основе на каждый направляющий шкив

ОБЩИЙ ВИД И СПИСОК ДЕТАЛЕЙ

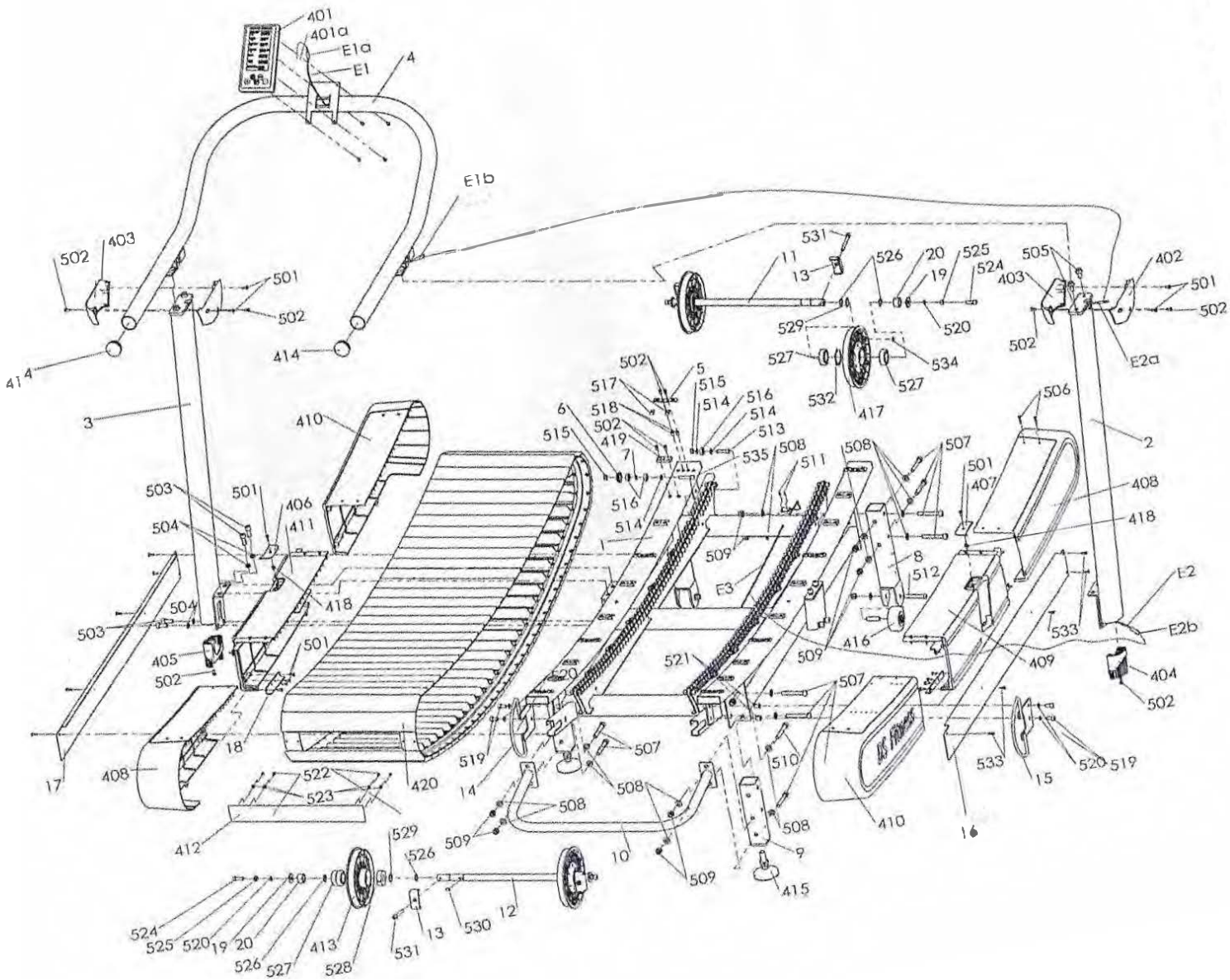

артикул изделия	номер	описание	размер	кол-во
HR50100ASM	1	Основная рама		1
HR52000	2	Правая стойка		1
HR52200	3	Левая стойка		1
HR52100	4	Поручень		1
HR50200	5	Скоба для защитного кожуха		8
HR50500	6	Направляющий шкив		12
HR53500	7	Болт с цилиндрической головкой под шестигранник	M8*40*10	12
HR51300	8	Передняя правая ножка		1
HR51200	9	Задняя правая ножка		1
HR51400	10	Рукоятка для транспортировки		1
HR50701	11	Передний вал		1
HR50801	12	Задний вал		1
HR50710	13	Скоба, удерживающая вал		4
HR51100	14	Держатель для кожуха, левый		1
HR51000	15	Держатель для кожуха, правый		1
HR51800	16	Металлическая крышка, правая		1
HR51700	17	Металлическая крышка, левая		1
HR51505	18	Скоба для защитного кожуха (левого)		8
HR50705	19	Шайба		4
HR50708	20	Распорная втулка		2
DQYBX1100	E1	Кабель верхний		1
DQYBX1200	E2	Кабель средний		1
DQSS950	E3	Датчик		1
DQHRSDZB	401	Консоль		1
HR52600	402	Правая крышка для поручня		2
HR52500	403	Левая крышка для поручня		2
HR52300	404	Заглушка для правой стойки		1
HR52400	405	Заглушка для левой стойки		1
HR52700	406	Крышка для левой стойки		1
HR52800	407	Крышка для правой стойки		1
HR51503	408	Передний правый кожух		2
HR51602	409	Средний правый кожух		1
HR51502	410	Задний правый кожух		2
HR51501	411	Средний левый кожух		1
HR50902	412	Планка		62
HR5080201	413	Задний шкив в сборе		2
GSY48-2.5	414	Заглушка, 48		2
TJDJ80X16X100	415	Стабилизатор		2
HR50600	416	Транспортировочное колесо		2

HR5070201	417	Передний шкив в сборе		2
SJLMST4.2	418	Пластмассовая гайка		2
HR50300	419	Пластмассовый фиксатор		12
HR50901	420	Беговое полотно		2
GB845ST 4.2X16FH	501	Винт с крестообразным шлицем	ST4.2X16	44
GB818M5X12DHS	502	Винт с крестообразным шлицем	M5X12	48
GB70.1 M10X25FH	503	Болт с цилиндрической головкой под шестигранник	M10*25	8
GB9310FH	504	Пружинная шайба	⌀10	8
GB5789M10X20FH	505	Болт с шестигранной головкой	M10X20	4
GB845T4.2X25FH	506	Винт с крестообразным шлицем	ST4.2*25	16
GB70.1M10X70FH	507	Болт с цилиндрической головкой под шестигранник	M10X70	10
GB97.110FH	508	Шайба	⌀10	23
NM10FH	509	Стягивающая гайка	M10	13
GB70.1 M10X75FH	510	Болт с цилиндрической головкой под шестигранник	M10X75	1
GB845ST2.9X9.5	511	Винт с крестообразным шлицем	ST2.9X9.5	2
GB70.2M10X65FH	512	Винт с шаровой головкой под шестигранник	M10X65	2
GB70.1 M8X30FH	513	Болт с цилиндрической головкой под шестигранник	M8X30	96
GB97.18FH	514	Шайба	⌀8	216
NM8FH	515	Стягивающая гайка	M8	108
GB276608YN9	516	Шариковый подшипник 608	608	112
CYLMST 4.2*13	517	Зажимная гайка	ST4.2X13	16
GB17880.1M5	518	Самозажимная гайка	M5	40
GB70.1M8X16FH	519	Болт с цилиндрической головкой под шестигранник	M8X16	4
GB938FH	520	Пружинная шайба	⌀8	8
GB17880.1M8	521	Самозажимная гайка	M8	4
GB70.2M4X10FH	522	Винт с шаровой головкой под шестигранник	M4X10	248
GB 1972-4.2X10X0.6FH	523	Стопорная шайба	⌀4.2"⌀10"0.6	248
GB70.1 M8X25FH	524	Болт с цилиндрической головкой под шестигранник	M8X25	4
GB41M8FH	525	Шестигранная гайка	M8	4
GB894.120	526	Зажим вала	⌀20	8
GB2766204	527	Шариковый подшипник	6204	8
CSK20PP	528	Обгонный подшипник	20PP	2
BD20FH20	529	Пружинная шайба	⌀20	4
GB1096 6X6	530	Ключ	6X6	2
GB70.1 M8X70x70FH	531	Болт с цилиндрической головкой под шестигранник	M8X70	4
GB893.147	532	Клипса	⌀47	4
GB15S56.1 ST4.2*16	533	Винт с крестообразным шлицем	ST4.2*16	10
QCT12X3	534	Магнит	⌀12x3	1