AnyFit®

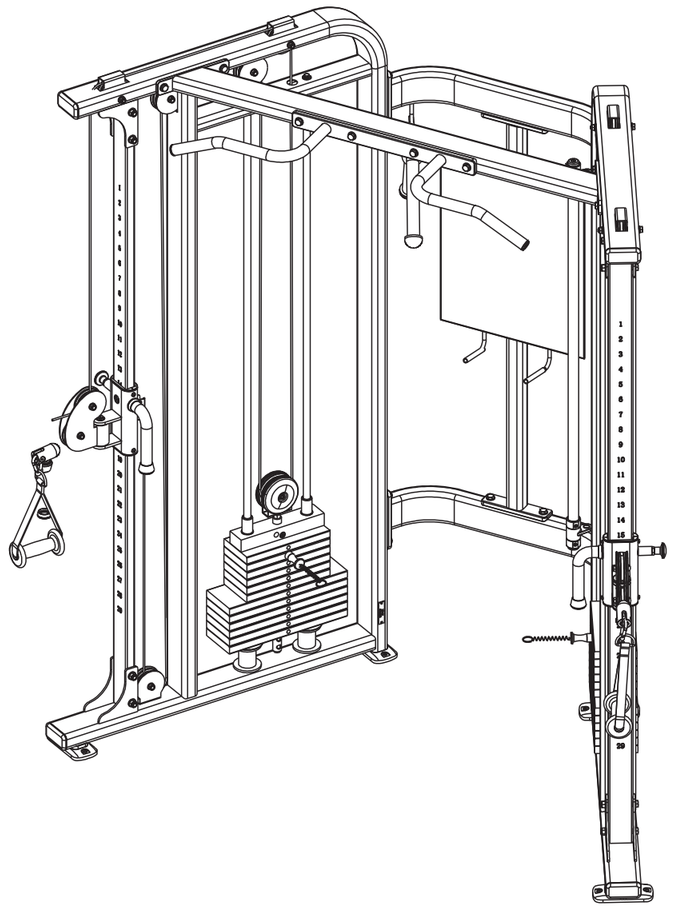

РУКОВОДСТВО ПОЛЬЗОВАТЕЛЯ

ДВОЙНОЙ БЛОК
PE402

Перед использованием тренажера, пожалуйста, прочтите руководство и следуйте инструкциям.

AnyFit®

ANYFIT HEALTH TECH GMBH (международная)
Ханауэр Ландштрассе 287-289,60314
Франкфурт-на-Майне, Германия
Тел: +49(0)69 90439168
Факс: +49(0)69 90439169
W:www.anyfit.de

Copyright © 2018 Anyfit . Все права защищены.

AnyFit®

ДВОЙНОЙ БЛОК

PROTRAIN PE420



ВНИМАНИЕ:

Прочитайте все инструкции и правила техники безопасности перед использованием оборудования.

СОДЕРЖАНИЕ

Важные правила безопасности - 3
Памятка - 4
Список деталей - 5
Общий вид сборки - 7
Крепежные детали - 9
Инструкция по сборке - 10
Сборка - 10
График обслуживания - 13
Общая информация по эксплуатации - - - - - - - - - - - - - - - - 14
Советы для силовых тренировок - - - - - - - - - - - - - - - - - - - 16
Характеристики - 16

Важные правила безопасности

Перед тем, как начать программу любых тренировок, пройдите полное медицинское обследование. При использовании оборудования соблюдайте следующие меры предосторожности:

- Прочитайте все инструкции перед использованием оборудования. Инструкции необходимы для Вашей собственной безопасности и безопасности оборудования.
- Не разрешайте детям находиться рядом с оборудованием.
- Используйте оборудование только по назначению.
- Не используйте аксессуары и детали, не рекомендованные производителем, они могут стать причиной травм.
- Надевайте подходящую для упражнений одежду и обувь, не надевайте слишком свободную одежду.
- Будьте осторожны, садясь и вставая с оборудования.
- Не перенапрягайтесь и не тренируйтесь до изнеможения.
- Если во время использования оборудования Вы почувствуете боль или другие симптомы, не продолжайте занятие, остановитесь, обратитесь к врачу.
- Не пользуйтесь оборудованием, если оно не работает или повреждено. Избегайте попадания чего-либо в щели оборудования.
- Перед использованием всегда проверяйте оборудование и тросы. Убедитесь, что все ремни и тросы безопасны и находятся в рабочем состоянии.
- Поврежденные и изношенные тросы опасны и могут стать причиной травм. Периодически проверяйте тросы на степень изношенности.
- Избегайте попадания рук, иных конечностей, одежды и волос между подвижными частям.
- Не пытайтесь поднять вес больший, чем Вы можете контролировать.
- Не пользуйтесь оборудованием на улице.

Персональная безопасности при сборке

- Прочтите каждый пункт инструкции и следуйте каждому шагу по порядку. Не пропускайте ни одного пункта. Если пропустите, Вы можете собрать оборудование неправильно и обнаружить, что повредили детали.

- Собирайте и используйте оборудование только на ровной поверхности. Расположите оборудование на достаточном расстоянии от стен или мебели для нормального функционирования. Оборудование спроектировано таким образам, чтобы Вы получили удовольствие от занятий. Следуя всем инструкциям и правилам безопасности, Вы проведете время с удовольствием и пользой для здоровья с нашим оборудованием.

Памятка

Перед началом сборки внимательно прочтите инструкцию. Пожалуйста, проверьте наличие всех доставленных Вам деталей по всем перечням этого руководства. При заказе укажите артикул изделия и его описание. Используйте только наши компоненты для замены и обслуживания. Не делайте ничего, что может прекратить действие гарантии или травмировать Вас.

Оборудование спроектировано таким образом, чтобы Ваши упражнения были наиболее эффективны и приятны. После сборки проверьте оборудование и убедитесь, что оно правильно функционирует. Если обнаружили проблему, перечитайте инструкцию, определите, где была допущена ошибка во время сборки. Если у Вас не получается решить возникшую проблему, обратитесь к продавцу. При обращении имейте при себе артикул изделия и руководство пользователя. Когда все детали собраны, продолжите проверку.

Необходимые инструменты

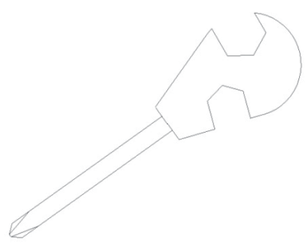

Мультитул



Гаечный ключ

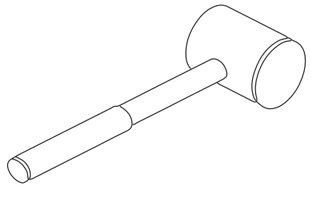

Резиновый молоток



Комплект шестигранных ключей

Список деталей

Примечание: некоторые из этих деталей могут быть предварительно установлены.

№	Название	Кол-во
1	Правая рама грузоблока	1
2	Левая рама грузоблока	1
4	Верхняя соединительная рама	1
5	Нижняя соединительная рама	1
6	Плакатная стойка	1
7	Рама с рукоятками	1
8	Правая регулировочная рама рукоятки	1
9	Левая регулировочная рама рукоятки	1
10	Панель для плаката	1
11	Рама шкива	2
12	Опора для грузоблока 75 мм	4
13	Верхняя плита	2
14	Правая направляющая трубка из нержавеющей стали	1
15	Левая направляющая трубка из нержавеющей стали	1
16	Направляющий стержень	4
17	Распорная втулка	12
18	Предохранительный крюк φ8	2
19	Фиксатор троса	2
20	Магнитный штифт	2
21	Амортизаторы грузоблока	4
22	Резиновая прокладка	4
23	Шкив φ89	6
24	Шкив φ114	4

№	Название	Кол-во
25	Крышка шкива φ116×φ10.5×16	8
26	Рукоятка (кроссовер)	2
27	Муфта троса φ40×φ22×79	2
28	Трос	2
29	Фиксирующий стержень с отверстием	2
30	Накладка на ножку	4
31	Болт с шестигранной головкой M8X40	2
32	Болт с полукруглой головкой M8X50	3
33	Болт с шестигранной головкой M8X65	4
34	Шестигранный болт с буртиком φ10X20×M8×10	2
35	Болт с полукруглой головкой M10x50	4
36	Болт с шестигранной головкой M10×120	6
37	Болт с шестигранной головкой M12×35	24
38	Болт с шестигранной головкой M12x100	8
39	Плоская шайба Ф8.5×Ф16×1.5	11
40	Плоская шайба Ф11xФ20x2	20
41	Плоская шайба Ф13×Ф24×2	40
42	Гайка M8	4
43	Гайка M10	10
44	Гайка M12	8
45	Болт с плоской головкой M8x30	2
46	Болт с плоской головкой M8x40	2

Общий вид сборки

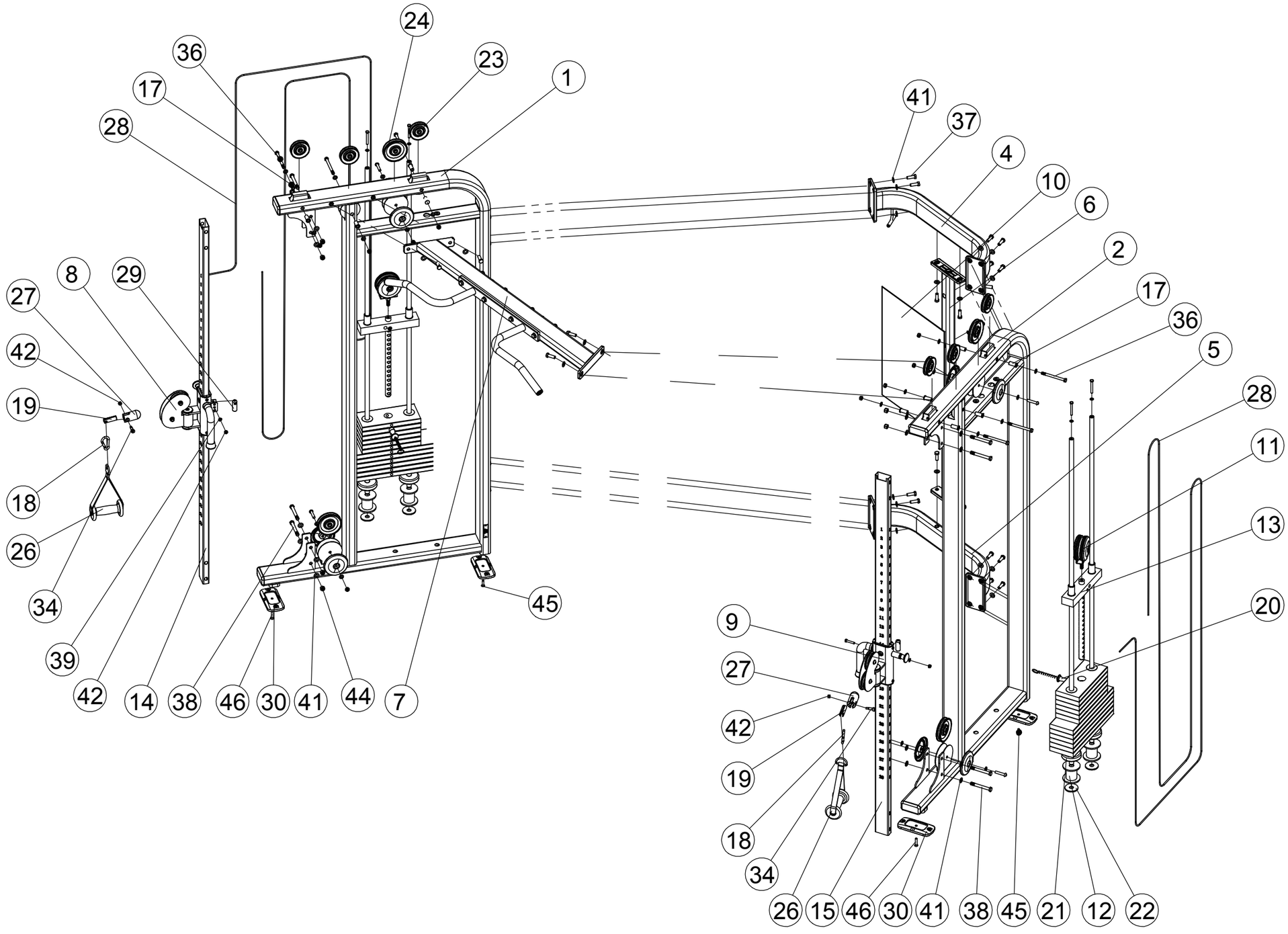

Крепежные детали

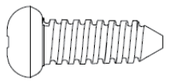

Саморез с крестообразным шлицем



Шестигранный установочный винт с плоским концом

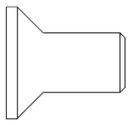

Болт с плоской головкой

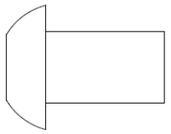

Болт с круглой головкой

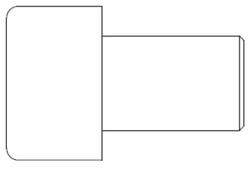

Болт с цилиндрической головкой

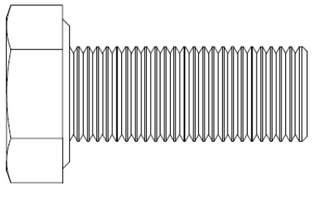

Болт с шестигранной головкой



Инструкция по сборке

Сборка оборудования у специалиста занимает 2 часа. Если Вы впервые собираете такое оборудование, рассчитывайте, что потратите больше времени. Настоятельно рекомендуем все же обратиться к специалистам. Вы соберете оборудование быстрее, легче и безопаснее, если обратитесь за помощью к другому человеку, так как некоторые детали оборудования могут быть большими, тяжелыми или неудобными. Собирайте оборудование в чистой, светлой комнате без лишней мебели. Это позволит Вам свободно передвигаться вокруг оборудования, когда Вы монтируете детали, а также предотвратит возможные травмы при сборке.

Примечание: важно правильно расположить и зафиксировать детали. Когда Вы фиксируете крепежные детали, убедитесь, что оставили достаточно места для подгонки. Не затягивайте их полностью, если этого не написано в инструкции. Будьте внимательны и собирайте детали в том порядке, в котором они указаны в инструкции.

Сборка

Шаг 1

1. Отдельно прикрепите 4 накладки на ножки (30) к правой раме грузоблока (1) и левой раме грузоблока (2), используя: 2 болта с плоской головкой M8x30 (45), 2 болта с плоской головкой M8x40 (46).

2. Прикрепите 1 верхнюю соединительную раму (4), 1 нижнюю соединительную раму (5), 1 панель для плаката (10) к плакатной стойке (6), используя: 4 болта с шестигранной головкой M12X35 (37), 3 болта с полукруглой головкой M8X50 (32), 4 плоские шайбы Ф13×Ф24×2 (41), 3 плоские шайбы Ф8.5×Ф16×1.5 (39).

3. Прикрепите 1 правую раму грузоблока (1), левую раму грузоблока (2), 1 раму с рукоятками (7) к детали из пункта 2, используя: 20 болтов с шестигранной головкой M12X35 (37), 20 плоских шайб Ф13×Ф24×2 (41).

Примечание.
Затягивайте болты в соответствии с требованиями к сборке.

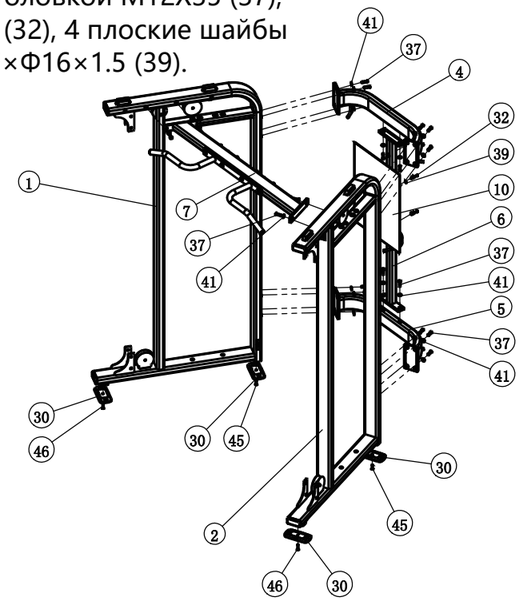

Шаг 2

1. Отдельно прикрепите 2 фиксирующих стержня с отверстием (29) к правой регулировочной раме (8) и левой раме регулировочной раме (9), используя: 2 болта с шестигранной головкой M8X40 (31), 4 плоские шайбы Ф8.5×Ф16×1.5 (39), 2 гайки M8 (42).

2. Прикрепите 1 правую регулировочную раму (8) к правой направляющей трубке (14), а 1 левую регулировочную раму (9) к левой направляющей трубке (15).

3. Прикрепите 1 правую направляющую трубку из нержавеющей стали (14) к правой раме грузоблока (1), 1 левую направляющую трубку из нержавеющей стали (15) к левой раме грузоблока (2), используя: 8 болтов с шестигранной головкой M12X100 (38), 16 плоских шайб Ф13×Ф24.×2 (41), 8 гаек M12 (44).

Примечания:
1. Затягивайте болты в соответствии с требованиями к сборке.
2. Обратите внимание на направление трубки из нержавеющей стали: одна сторона с номером должна быть обращена к передней части устройства, другая сторона с отверстием - к внешней стороне устройства.
3. Обратите внимание на направление при установке рукоятки: рукоятка должна быть направлена внутрь устройства, а болт - наружу.

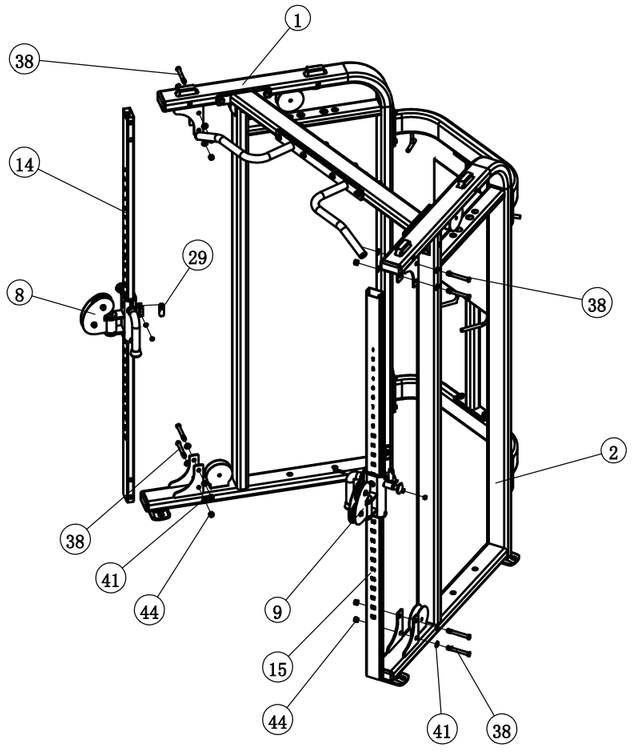

Шаг 3

1. Установите 2 направляющих стержня (16), 2 резиновые прокладки (22), 2 опоры для грузоблока 75 мм (12), 2 амортизатора (21), 2 весовые плиты, 1 верхнюю плиту (13) на правую раму грузоблока (1), используя: 2 болта с шестигранной головкой M8X65 (33), 2 плоские шайбы φ8.5×φ16×1.5 (39).
2. Установите 1 магнитный штифт (20) в плиту.
3. Прикрепите 1 раму шкива (11) к верхней плите (13).
4. Прикрепите 3 шкива φ89 (23), 2 шкива φ114 (24) к правой раме грузоблока (1), используя: 2 болта с полукруглой головкой M10X50 (35), 3 болта с шестигранной головкой M10x120 (36), 10 плоских шайб Ф11XФ20X2 (40), 5 гаек M10 (43), 6 втулок (17), 4 крышки шкива φ116×φ10,5×16 (25).
5. Прикрепите одну сторону троса болтом (28) к фиксирующему стержню с отверстием (29), другую сторону троса протяните через шкив, правую регулировочную раму (8), затем через 1 муфту троса (27) к фиксатору троса (19).
6. Прикрепите 1 ручку (26) к муфте троса (27), используя: 1 шестигранный болт с буртиком φ10X20×M8×10 (34), 1 гайку M8 (42), 1 предохранительный крюк φ8 (18).
7. Повторите описанные выше действия для левой рамы грузоблока и завершите сборку.

Примечания:
1. Затягивайте болты в соответствии с требованиями к сборке.
2. Протягивайте трос согласно схеме.

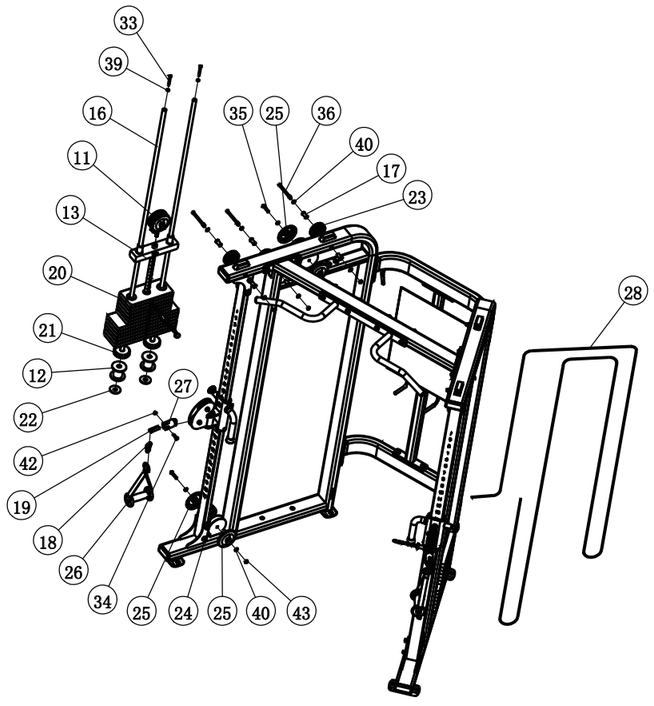

График обслуживания

УХОД	В УСЛОВИЯХ ТРЕНАЖЕРНЫХ ЗАЛОВ	В ДОМАШНИХ УСЛОВИЯХ	ДАТА ПОСЛЕДНЕЙ ПРОЦЕДУРЫ						
Проверить: соединительные детали, шплинты, карабинные крючки, шарнирные соединения, фиксаторы для грузоблоков (штифты)	КАЖДЫЙ ДЕНЬ	ОДИН РАЗ В НЕДЕЛЮ							
Почистить: обивка	КАЖДЫЙ ДЕНЬ	ОДИН РАЗ В НЕДЕЛЮ							
Проверить: тросы/ремни и их натяжение	КАЖДЫЙ ДЕНЬ	ОДИН РАЗ В НЕДЕЛЮ							
Проверить: грузоблоки и рукоятки	ОДИН РАЗ В НЕДЕЛЮ	ОДИН РАЗ В КВАРТАЛ							
Проверить: все предупредительные надписи	ОДИН РАЗ В НЕДЕЛЮ	ОДИН РАЗ В КВАРТАЛ							
Проверить: все гайки и болты, при необходимости затяните	ОДИН РАЗ В НЕДЕЛЮ	ОДИН РАЗ В КВАРТАЛ							
Проверить: противоскользящие поверхности	ОДИН РАЗ В НЕДЕЛЮ	ОДИН РАЗ В КВАРТАЛ							
Почистить и смазать: направляющие стержни с помощью смазки (Superlube) на основе фторопласта (PTFE)	ОДИН РАЗ В НЕСКОЛЬКО МЕСЯЦЕВ	ОДИН РАЗ В КВАРТАЛ							
Смазать: насадки, втулки, линейный подшипник	ОДИН РАЗ В НЕСКОЛЬКО МЕСЯЦЕВ	ОДИН РАЗ В КВАРТАЛ							
Почистить и отполировать: все глянцевые поверхности	ОДИН РАЗ В ПОЛГОДА	ОДИН РАЗ В ГОД							
Разобрать и смазать: линейный подшипник	ОДИН РАЗ В ПОЛГОДА	ОДИН РАЗ В ГОД							
Заменить: тросы, ремни и соединительные детали	ОДИН РАЗ В ГОД	ОДИН РАЗ В ТРИ ГОДА							

Общая информация по эксплуатации

Соединительные детали, шплинты, карабинные крючки, шарнирные соединения, фиксаторы для грузоблоков:

- Проверьте все детали на наличие повреждений и степень износа.
- Проверьте натяжение и расположение пружины в карабинных крючках и шплинтах.
- Если пружина заедает или потеряла свою жесткость, замените ее немедленно

Обивка:

- Для поддержания чистоты и долговечности обивки, после каждой тренировки протирайте все подушки влажной тряпкой.
- Периодически используйте мягкий мыльный раствор или чистящее средство, подходящее для обивки из искусственной кожи, чтобы предотвратить ее высыхание и трещины.
- Избегайте использования любых абразивных чистящих средств или средств, не подходящих для искусственной кожи.
- Поврежденную или изношенную обивку заменяйте немедленно. Держите колющие и режущие предметы подальше от обивки.

Предупредительные надписи:

- Ознакомьтесь и изучите все правила безопасности, а также всю информацию, указанную на этикетках.

Гайки и болты:

- Проверьте, плотно ли затянуты гайки и болты, затяните, если необходимо.
- Периодически поджимайте все элементы для большей надежности конструкции.

Противоскользящие накладки:

- Такие накладки необходимы, чтобы обеспечить безопасность и устойчивость основания, их необходимо заменить при первых признаках износа.

Ремни и тросы:

- Мы используем ремни и тросы, соответствующие стандартам самого высокого качества.
- Проверяйте ремни и тросы на наличие повреждений, трещин, износа и изменение цвета.
- В перерыве между тренировками осторожно прощупайте пальцами ремень или трос на наличие истончений и утолщений.
- Замените ремень или трос немедленно при первых признаках повреждения и износа. Не пользуйтесь оборудованием, пока не замените ремни/тросы.

Натяжение ремня и троса:

- Проверьте все болты и крепежные детали во время работы ремней или тросов, чтобы убедиться, что они надежно затянуты.
- Проверьте натяжение троса и отрегулируйте, при необходимости.

Насадки, направляющие стержни:

- Протрите элементы чистой тряпкой перед смазыванием.
- Смажьте насадки и направляющие тяги смазкой на силиконовой или фторопластовой основе.

Линейный подшипник:

- Осторожно разберите подшипник, и протрите внутри пальцем, используя неплотную смазку (литиевую, масляную или другие смазочные материалы). Пальцем продавите смазочное вещество внутрь шаровой опоры и направляющих. Повторяйте, пока они полностью не будут смазаны. Соберите детали обратно, сотрите лишнюю смазку.

Советы для силовых тренировок

Для выполнения базовых упражнений на Вашем оборудовании воспользуйтесь данным руководством. Чтобы достичь максимального результата и избежать возможных травм, обратитесь к профессиональному тренеру, он составит для Вас программу тренировок.

Перед тем, как начать любую программу тренировок, необходимо проконсультироваться с врачом.

Чтобы успешно выполнить программу тренировок, важно понимание базовых принципов силовых упражнений. Это нормально, что, купив оборудование, Вам хочется приступить к занятиям немедленно. Но сначала определите цель Ваших тренировок и объективно оцените свой уровень. Правильный выбор программы для тренировок до начала занятий станет значительным вкладом в Ваш будущий успех.

Хорошо разогрейте мышцы перед тем, как приступить к упражнениям с тяжелым весом. Мягкая растяжка, йога, бег трусцой, разминка и другие кардионагрузки могут помочь подготовить Ваше тело к более тяжелым нагрузкам и поднятию веса.

Перед упражнениями с тяжелым весом узнайте, как правильно их выполнять. Это поможет избежать травм и проработать правильную группу мышц.

Знайте свои возможности. Если Вы новичок в силовых тренировках или приступаете к упражнениям после длительного перерыва, начинайте постепенно и наращивайте силу в течение более длительного периода времени.

Обращайте внимание на свое дыхание. Правило номер один - выдыхайте, когда прикладываете усилие. Никогда не задерживайте дыхание.

Характеристики

Класс: S

Предельно допустимая нагрузка: 150 кг.